Modell: 987209 **Laufzeit: 2009>>2012**

Modellübersicht Verkaufstypen

VERK.KZ	Bezeichnung	Einbauzeit	Bemerkung
987310	Boxster	08/08-05/12	
987311	Boxster	08/08-05/12	
987320	Boxster S	08/08-05/12	
987321	Boxster S	08/08-05/12	
987350	Boxster Black Edition China	08/10-05/12	
987720	Boxster Spyder	08/10-05/12	
987721	Boxster Spyder	08/10-05/12	
987760	Boxster S Black Edition	08/10-05/12	
987761	Boxster S Black Edition	08/10-05/12	

Modell: 987209 **Laufzeit: 2009>>2012**

Modellübersicht MKB

MKB	VERK.KZ	LTR	KW	PS	Zyl	Einbauzeit	Bemerkung
A120		2,90	188	255	6	08/08-05/12	
A121		3,40	228	310	6	08/08-05/12	
A121		3,40	235	319	6	08/10-05/12	

Modell: 987209 **Laufzeit: 2009>>2012**

Modellübersicht GKB

GKB	VERK.KZ	Art	Einbauzeit	Bemerkung
CG200		7C	08/08-05/12	
CG220		7C	08/08-05/12	
G8710		6S	08/08-05/12	
G8740		6S	08/08-05/12	

Modell: 987209 **Laufzeit: 2009>>2012**

Fin-Übersicht

Modelljahr	Datum	FGST-Nr.		Bemerkung
2009	01.08.2008	98-9S700061	>98-9S710000	Boxster
2009	01.08.2008	98-9U700061	>98-9U710000	Boxster
2009	01.08.2008	98-9S720061	>98-9S730000	Boxster S
2009	01.08.2008	99-9U720061	>99-9U730000	Boxster S
2009	01.08.2008	98-9S710061	>98-9S720000	Boxster (USA, CN, CDN, MEX, BR)
2009	01.08.2008	98-9U710061	>98-9U720000	Boxster (USA, CN, CDN, MEX, BR)
2009	01.08.2008	98-9S730061	>98-9S740000	Boxster S (USA, CN, CDN, MEX, BR)
2009	01.08.2008	98-9U730061	>98-9U740000	Boxster S (USA, CN, CDN, MEX, BR)
2010	01.08.2009	98-AS700061	>98-AS710000	Boxster
2010	01.08.2009	98-AU700061	>98-AU710000	Boxster
2010	01.08.2009	A8-AS710061	>A8-AS720000	Boxster (USA, CDN)
2010	01.08.2009	A8-AU710061	>A8-AU720000	Boxster (USA, CDN)
2010	01.08.2009	98-AS720061	>98-AS730000	Boxster S
2010	01.08.2009	98-AU720061	>98-AU730000	Boxster S
2010	01.08.2009	A8-AS730061	>A8-AS740000	Boxster S (USA, CDN)
2010	01.08.2009	A8-AU730061	>A8-AU740000	Boxster S (USA, CDN)
2010	01.08.2009	98-AS710061	>98-AS720000	Boxster (KOR, CN, MEX, BR)
2010	01.08.2009	98-AU710061	>98-AU720000	Boxster (KOR, CN, MEX, BR)
2010	01.08.2009	98-AS730061	>98-AS740000	Boxster S (KOR, CN, MEX, BR)
2010	01.08.2009	98-AU730061	>98-AU740000	Boxster S (KOR, CN, MEX, BR)
2011	01.08.2010	98-BS700061	>98-BS710000	Boxster
2011	01.08.2010	98-BU700061	>98-BU710000	Boxster
2011	01.08.2010	A8-BS710061	>A8-BS720000	Boxster (USA, CDN)
2011	01.08.2010	A8-BU710061	>A8-BU720000	Boxster (USA, CDN)
2011	01.08.2010	98-BS720061	>98-BS730000	Boxster S
2011	01.08.2010	98-BU720061	>98-BU730000	Boxster S
2011	01.08.2010	A8-BS730061	>A8-BS740000	Boxster S (USA, CDN)
2011	01.08.2010	A8-BU730061	>A8-BU740000	Boxster S (USA, CDN)
2011	01.08.2010	98-BS740061	>98-BS745000	Boxster Spyder
2011	01.08.2010	98-BU740061	>98-BU745000	Boxster Spyder
2011	01.08.2010	98-BS710061	>98-BS720000	Boxster (KOR, CN, MEX, BR)
2011	01.08.2010	98-BU710061	>98-BU720000	Boxster (KOR, CN, MEX, BR)
2011	01.08.2010	98-BS730061	>98-BS740000	Boxster S (KOR, CN, MEX, BR)
2011	01.08.2010	98-BU730061	>98-BU740000	Boxster S (KOR, CN, MEX, BR)
2011	01.08.2010	98-BS745061	>98-BS750000	Boxster Spyder (KOR, CN, MEX, BR)
2011	01.08.2010	98-BU745061	>98-BU750000	Boxster Spyder (KOR, CN, MEX, BR)

Modell: 987209 Laufzeit: 2009>>2012

2011	01.08.2010	A8-BS745061	>A8-BS750000	Boxster Spyder (USA, CDN)
2011	01.08.2010	A8-BU745061	>A8-BU750000	Boxster Spyder (USA, CDN)
2012	01.06.2011	98-CS700061	>98-CS710000	Boxster
2012	01.06.2011	98-CU700061	>98-CU710000	Boxster
2012	01.06.2011	A8-CS710061	>A8-CS720000	Boxster (USA, CDN)
2012	01.06.2011	A8-CU710061	>A8-CU720000	Boxster (USA, CDN)
2012	01.06.2011	98-CS720061	>98-CS730000	Boxster S
2012	01.06.2011	98-CU720061	>98-CU730000	Boxster S
2012	01.06.2011	A8-CS730061	>A8-CS740000	Boxster S (USA, CDN)
2012	01.06.2011	A8-CU730061	>A8-CU740000	Boxster S (USA, CDN)
2012	01.06.2011	98-CS740061	>98-CS745000	Boxster Spyder
2012	01.06.2011	98-CU740061	>98-CU745000	Boxster Spyder
2012	01.06.2011	98-CS796061	>98-CS798000	Boxster S Black Edition
2012	01.06.2011	98-CU796061	>98-CU798000	Boxster S Black Edition
2012	01.06.2011	98-CS710061	>98-CS720000	Boxster (KOR, CN, MEX, BR)
2012	01.06.2011	98-CU710061	>98-CU720000	Boxster (KOR, CN, MEX, BR)
2012	01.06.2011	98-CS730061	>98-CS740000	Boxster S (KOR, CN, MEX, BR)
2012	01.06.2011	98-CU730061	>98-CU740000	Boxster S (KOR, CN, MEX, BR)
2012	01.06.2011	98-CS745061	>98-CS750000	Boxster Spyder (KOR, CN, MEX, BR)
2012	01.06.2011	98-CU745061	>98-CU750000	Boxster Spyder (KOR, CN, MEX, BR)
2012	01.06.2011	A8-CS745061	>A8-CS750000	Boxster Spyder (USA, CDN)
2012	01.06.2011	A8-CU745061	>A8-CU750000	Boxster Spyder (USA, CDN)
2012	01.06.2011	98-CS795061	>98-CS796000	Boxster Black Edition (CN)
2012	01.06.2011	98-CU795061	>98-CU796000	Boxster Black Edition (CN)
2012	01.06.2011	98-CS798061	>98-CS799999	Boxster S Black Edition (KOR, CN, MEX, BR)
2012	01.06.2011	98-CU798061	>98-CU799999	Boxster S Black Edition (KOR, CN, MEX, BR)
2012	01.06.2011	A8-CS798061	>A8-CS799999	Boxster S Black Edition (USA, CDN)
2012	01.06.2011	A8-CU798061	>A8-CU799999	Boxster S Black Edition (USA, CDN)

Modell: 987209 **Laufzeit: 2009>>2012**

Motornummern

Motornummer	Modelljahr	Fahrzeugtyp	Motortyp
__9 00501>99999	2009	BOXSTER	A120
__9 00501>99999	2009	BOXSTER "S"	A121
__A 00501>99999	2010	BOXSTER	A120
__A 00501>99999	2010	BOXSTER "S"	A121
__B 00501>60000	2011	BOXSTER	A120
__B 00501>60000	2011	BOXSTER "S"	A121
C_B 50501>60000	2011	BOXSTER SPYDER	A121
__C 00501>60000	2012	BOXSTER	A120
__C 00501>60000	2012	BOXSTER "S"	A121
C_C 50501>60000	2012	BOXSTER SPYDER	A121

Modell: 987209 **Laufzeit: 2009>>2012**

Getriebenummern

Getriebenummer	Modelljahr	Fahrzeugtyp	Getriebetyp
CG200 1 002001>999999	2009	BOXSTER PDK	CG200
CG220 1 002001>999999	2009	BOXSTER "S" PDK	CG220
G8710 1 002001>999999	2009	BOXSTER	G8710
G8740 1 002001>999999	2009	BOXSTER "S"	G8740
CG200 1 002001>999999	2010	BOXSTER PDK	CG200
CG220 1 002001>999999	2010	BOXSTER "S" PDK	CG220
G8710 1 002001>999999	2010	BOXSTER	G8710
G8740 1 002001>999999	2010	BOXSTER "S"	G8740
CG200 1 002001>999999	2011	BOXSTER PDK	CG200
CG220 1 002001>999999	2011	BOXSTER "S" PDK	CG220
CG220 1 002001>999999	2011	BOXSTER SPYDER PDK	CG220
G8710 1 002001>999999	2011	BOXSTER	G8710
G8740 1 002001>999999	2011	BOXSTER "S"	G8740
G8740 1 002001>999999	2011	BOXSTER SPYDER	G8740
CG200 1 002001>999999	2012	BOXSTER PDK	CG200
CG220 1 002001>999999	2012	BOXSTER "S" PDK	CG220
CG220 1 002001>999999	2012	BOXSTER SPYDER PDK	CG220
G8710 1 002001>999999	2012	BOXSTER	G8710
G8740 1 002001>999999	2012	BOXSTER "S"	G8740
G8740 1 002001>999999	2012	BOXSTER SPYDER	G8740

Individualausstattung

Modell: 987209 **Laufzeit:** 2009>>2012

NR	Benennung
008	BOXSTER S 3,2 LITER HUBRAUM
009	BOXSTER 2,7 LITER HUBRAUM
013	Sondermodell Black Edition
022	Zifferblätter Kombiinstrument in schwarz
023	Zifferblätter Kombiinstrument in silber
024	Griechenland-Ausführung
025	Zifferblätter Stoppuhr in schwarz
026	Zifferblätter Stoppuhr in silber
027	Zifferblätter Stoppuhr in carraraweiss
029	Serienfahrwerk
030	Sportfahrwerk
032	Langstreckenfahrwerk
034	Italien - Ausführung
058	Pralldämpfer vorn und hinten
061	Grossbritannien-Ausführung
062	Schweden-Ausführung
063	Luxemburg-Ausführung
064	Niederlande-Ausführung
065	Dänemark-Ausführung
066	Norwegen-Ausführung
067	Finnland-Ausführung
068	PAP Rechtslenker-Ausführung
069	Sonstige-Länderausführung
071	EU-Länderausführung
072	Mexico-Ausführung
073	Russland-Ausführung
074	PAP Linkslenker-Ausführung
075	China-Ausführung
098	Linkslenker-Ausführung
099	Rechtslenker-Ausführung
111	Österreich-Ausführung
113	Kanada - Ausführung
114	Taiwan - Ausführung
119	Spanien - Ausführung
124	Frankreich - Ausführung
126	Beschriftung französisch
127	Beschriftung schwedisch
130	Beschriftung englisch
150	Betrieb mit verbleitem Kraftstoff
159	Leistungsreduzierter Motor 155 kW/211 PS
170	Akustikpaket RDW
171	Akustikpaket USA
172	Akustikpaket PAP, China, Korea
178	Doppelendrohre, schwarz
181	Standard Klimazonen
182	Heissland
183	Superheissland

Modell: 987209 **Laufzeit:** 2009>>2012

NR	Benennung
191	Leichtbau Batterie
193	Japan-Ausführung
194	Batterie 60 Ah
195	Batterie 70 Ah
196	Batterie 80 Ah
197	Stärkere Batterie
198	Stärkerer Anlasser (1,7 kW)
199	Batterietrennschalter
200	Batterie 95 Ah
209	Kennzeichenhalter Ausführung 1
210	Kennzeichenhalter Ausführung 2
211	Kennzeichenhalter Ausführung 3
215	Saudi-Arabien - Ausführung
218	Kennzeichenhalter Ausführung 4
219	Ausgleichsgetriebe
220	Sperrdifferential 40 %
225	Belgien-Ausführung
249	Tiptronic-Getriebe
250	PDK-Getriebe (Doppelkupplung)
265	Automatisch abblendbarer Innenspiegel mit Regensensor
266	Automatisch abblendbarer Aussenspiegel
267	Automatisch abblendbarer Innen und Aussenspiegel
268	Regensensor
270	Aussenspiegel für Fahrerseite -plan-, elektrisch verstell- und beheizbar
271	Aussenspiegel für Fahreseite -asphärisch-, elektrisch verstell- und beheizbar
273	Aussenspiegel, elektrisch verstell- und beheizbar
274	Make-Up Spiegel beleuchtet
277	Schweiz-Ausführung
288	Scheinwerfer-Reinigungsanlage
301	Getriebeübersetzung lang
305	Schalthebel in Alcantara, schwarz
308	Wählhebel in Alcantara, schwarz
325	Südafrika/Neuseeland-Ausführung
342	Sitzheizung, links u. rechts
345	Lenkradheizung
369	Basissitz links
370	Basissitz rechts
375	Sportsitz, Lehnenschale, links
376	Sportsitz, Lehnenschale, rechts
377	Sportsitz, Lehnenschale, links, elektrisch verstellbar
378	Sportsitz, Lehnenschale, rechts, elektrisch

Modell: 987209 **Laufzeit:** 2009>>2012

NR	Benennung
	verstellbar
388	Sportschalensitz links
389	Sportschalensitz rechts
392	Carrera Rad 17"
393	Rad Boxster-2 17" (987)
394	Boxster III 17" Rad
397	Rad Boxster S 18" (987)
398	Cayman S Rad 19"
399	CAYMAN II 17" Rad
401	Cayman S Rad 18"
402	Carrera 3 Rad 18"
403	Carrera S Rad 19"
404	Turbo-1 Rad 19"
405	Carrera Classic Rad 19"
406	Carrera GT Rad 19"/20"
407	Sport-Design Rad 19"
408	BOXSTER S II 18" Rad
409	CAYMAN S II 18" Rad
410	Turbo-2/Panamera Rad 18"
411	Carrera-Rad 18" -->2005
	Carrera-Rad 19" 2012-->
415	Turbo-Look-2 Rad 18"
416	Rad GT3 18"
418	Rad Turbo-2 18" GT-Silber
419	Carrera S II Rad 19"
421	Turbo-2 Rad 19"
424	CD-Ablage
425	Heckscheibenwischer
426	Ohne Heckscheibenwischer
431	Multifunktionslenkrad, Touch & Feel
432	Rad 19" Carrera (6)
433	20" Rad Carerra S (4)
435	911 Turbo S Rad 20" Zentralverschluss
436	3-Speichen-Airbaglenkrad
437	Komfortsitz links,
	elektrisch verstellbar
438	Komfortsitz rechts,
	elektrisch verstellbar
439	Rad 20" 911 Turbo 4
440	Antennen-Diversity
441	Klangpaket Basis
444	Diebstahlsicherung, Radschrauben "THATCHAM"
445	Boxster Spyder Rad 19"
446	Radzierdeckel konkav
	mit farbigem Wappen
447	Notrad
450	Keramik-Bremse (PCCB)

Modell: 987209 **Laufzeit:** 2009>>2012

NR	Benennung
451	Multifunktionslenkrad, makassar, Touch & Feel
452	Multifunktionslenkrad, platane, Touch & Feel
453	Multifunktionslenkrad, carbon, Touch & Feel
454	Automatische Geschwindigkeitsregulierung
459	3-Speichen-Airbaglenkrad, Touch & Feel
460	Rad 20" RS Spyder Design
461	Stabantenne
465	Nebelschlussleuchte links
466	Nebelschlussleuchte rechts
475	Elektrische Dämpferregelung "PASM"
476	Porsche Stability Management (PSM)
479	Australien - Ausführung
480	6-Gang Schaltgetriebe
481	5-Gang Schaltgetriebe
482	Reifendruckkontrolle, RDK 433 Mhz
483	Reifendruckkontrolle, RDK 315 Mhz
484	USA - Ausführung
488	Beschriftung deutsch
490	Klangpaket "ASK"
492	Scheinwerfer für Linksverkehr
498	Entfall der Modellbezeichnung am Heck
499	Ausführung für die Bundesrepublik Deutschland
501	Car-Cover
509	Feuerlöscher
513	Lordosenstütze rechter Sitz
521	Neigungsgeber
524	Wegfahrsicherung, Zentralverriegelung, 433 MHz
525	Wegfahrsicherung, Zentralverriegelung, 315 MHz
532	Entfall Fernbedienung Alarmanlage
533	Entfall Funkbetätigung Verdeck
534	Diebstahlsicherungsanlage 433 Mhz
535	Diebstahlsicherungsanlage 315 Mhz
536	-07 Alarmsirene und Neigungsgeber 08- Alarmsirene
537	Sitzpositions-Steuerung für Komfortsitz, links
538	Sitzpositions-Steuerung für Komfortsitz, rechts
539	Mechanische Sitzhöhenverstellung links
540	Mechanische Sitzhöhenverstellung rechts
541	Aktive Sitzbelüftung (inkl. Sitzheizung)
544	Diebstahlsicherung ohne Infrarot- Überwachung 433 MHz
545	Diebstahlsicherung ohne Infrarot- Überwachung 315 MHz
549	Dachtransportsystem
550	Hardtop

Modell: 987209 **Laufzeit:** 2009>>2012

NR	Benennung
551	Windstop
553	USA-Canada-Ausführung
554	Bugspoilerlippe beigelegt
555	Sicherheitsgurte in Schwarz
556	Sicherheitsgurte in Grundfarben
560	Advanced Airbag
562	Airbag Fahrer- und Beifahrerseite
563	Seitenairbag
566	Nebelscheinwerfer weiss
567	Frontscheibe im oberen Bereich stark eingefärbt
568	Windschutzscheibe ohne Bandfilter
571	Aktivkohlefilter
572	Klimaanlage manuell
573	Klima-Anlage
574	ohne Klimaanlage
575	Kofferraumkühlung
580	Gepäckschott / Gepäckgitter
581	Mittelkonsole vorn
584	Ablagebox auf Motordeckel
585	Getränkehalter
586	Lordosenstütze linker Sitz
590	Stahl-Türen
594	Himmel Alcantara
599	Alu-Türen
601	Xenon-Licht
602	Hochgesetzte Bremsleuchte
603	Xenon plus dynamisches Kurvenlicht
605	LED-Tagfahrlicht
606	Tagfahrlicht
607	Garagentoröffner "Homelink" 315Mhz
608	Garagentoroeffner "Homelink" 433Mhz
609	ohne Radio
610	DVD Navigation "Paket Europa"
611	DVD Navigation Südafrika
612	DVD Navigation mittlerer Osten
613	DVD Navigation Australien
614	DVD Navigation Asien-Pazifik
615	DVD Navigation, Nordamerika
616	DVD, Navigation Russland
617	DVD Navigation China
618	Telefonvorbereitung
619	Handyvorbereitung (BLUETOOTH) ohne Konsole
621	12 Volt Steckdose, Beifahrerseite, Fussraum
625	Porsche "entry and drive""KESSY"
635	Einparkhilfe
639	Sport-Chrono-Paket

Modell: 987209 **Laufzeit:** 2009>>2012

NR	Benennung
640	Sport-Chrono-Paket Plus
641	Elektronisches Fahrtenbuch
650	Elektrisches Schiebedach
651	Elektrischer Fensterheber
652	Ohne Schiebe-Hubdach
657	Servolenkung
659	Bordcomputer
660	OBD 2
661	Verschärftes Abgaskonzept
663	Kraftstoffpumpensteuerung
664	ORVR
665	-2008 PCM 2, 2009- PCM 3 Grundmodul inclusive Radio.
666	-2008 PCM 2, 2009- PCM 3 Telefon(GSM)
668	PCM2 Telefonbedienhoerer
669	PCM 3 - Telefon Bedienhörer (BLUETOOTH)
670	PCM2 Navigation
671	Sprachbediensystem
672	-2008 PCM 2, 2009- PCM 3 Navigation Offroad.
673	Vorbereitung Navigation China
674	Vorrüstung "Vehicle Tracking System"
675	Ohne Radio Vorbereitung (Japan-Navi)
676	TV-Tuner
677	"Drivercard" Antenne
678	Anbindung Alarmanlage
679	Wiederstartverhinderung
680	Soundpaket BOSE
685	Geteilte Rücksitzanlage
686	SAT-Radioempfang XM (SDARS)
689	CD-Wechsler Vorbereitung
690	CD-Radio "Porsche Online Pro"
692	CD-Wechsler "Porsche"
693	CD-/DVD-Wechsler integriert
694	CD-Radio "PORSCHE CDR 24"
695	CD-RADIO, PORSCHE CDR 30
697	CD-Radio "Porsche CDR 23"
711	Entfall Unterbodenschutz
753	Sondermodell "Orange"
754	Sondermodell "RS 60 Spyder"
755	Sondermodell "Porsche Design Edition 1"
757	Sondermodell "Porsche Design Edition 2"
778	Boxster Spyder
789	Individualfarbe
796	Ganzlederausstattung Naturleder
798	Ganzlederausstattung Sonderleder
799	Ganzlederausstattung nach Wahl
801	Holzpaket Makassar, dunkel seidenmatt
802	Holzpaket Platane, hell seidenmatt

Modell: 987209 **Laufzeit:** 2009>>2012

NR	Benennung
803	Carbonpaket
804	Exterieur-Paket Carbon GT2
805	Lifestyle-Paket
810	Fussmatten
828	Luftausströmer Rahmen schwarz
840	Sportlenkrad (für PDK mit Paddle)
841	Basislenkrad Glattleder
844	Multifunktionslenkrad Glattleder
845	Multifunktionslenkrad Carbon
847	Multifunktionslenkrad Makassar
870	Universale Multimedia-Schnittstelle
912	ohne Typschild
936	Sitzbezüge hinten, Leder
937	Sitzbezüge hinten, Kunstleder
939	Sitzbezüge hinten, Raffleder
946	Sitzbezüge vorne, Leder/Leder/Kunstleder
950	Sitzbezüge vorne, Alcantara/Kunstleder/Kunstleder
951	Sitzbezüge vorne, Alcantara/Leder/Leder
970	Innenaustattung zweifarbig
971	Naturleder mit "TORO"-Prägung
981	Leder-Ausstattung, ohne Sitzbezug
982	Sitzbezüge vorne, Raffleder/Leder/Leder
983	Sitzbezüge vorne, Leder
985	Sitzbezüge, Leder/Leder/Kunstleder, 2
990	Sitzbezüge vorne, Stoff/Stoff/Kunstleder
991	Airbagmodul in Leder
998	Leder, Natur
999	Innenraumüberwachung Sensor
	für Lederfarbe nach Wahl
IY2	Modelljahreszeitraum von KW 45 bis KW 22
XAF	Aerokit Turbo
XAG	Carrera - Heckspoiler
XAH	Aerokit Carrera 4S
XAJ	Schwellerblenden lackiert
XAL	Aerokit Boxster
XAM	Aerokit Cayman
XCA	Nutleiste (3-teilig) Sportsilber
XCB	Instrumentenabdeckung Unterteil Sportsilber
XCC	Seitendüsen Sportsilber
XCD	Mitteldüsenträger Sportsilber
XCE	Mittelkonsole hinten Sportsilber
XCG	Sportsitzrückenlehne Alu-Optik
XCH	Seiten-/Mitteldüsenlamellen Sportsilber
XCK	Mittelkonsole hinten Galvanosilber
XCL	Instrumentenabdeckung Unterteil Galvanosilber
XCM	Überrollbügel in Galvanosilber
XCN	Seitendüsen in Alu-Optik (997)

Modell: 987209 **Laufzeit:** 2009>>2012

NR	Benennung
XCY	Mitteldüse Alu-Optik
XCZ	Schaltwegverkürzung
XDJ	Zierblende Schalt- und Wählhebel lackiert
XDM	Zierblende Schalttafel lackiert
XDS	Zündschloss Rosette in Leder
XDV	Abschlussblende Schalttafel in Leder
XDX	Spiegeldreieck in Leder
XDZ	Blende Schalthebel in Leder
XD9	Felgenstern in Wagenfarbe lackiert
XEA	Passivhörer in Leder
XES	Vorrüstung beleuchtet Einstiegsleiste
XE8	Schaltknopf Alu/Wurzelholz Dunkel/Leder
XE9	Handbremshebel Alu/Wurzelholz Dunkel/Leder
XFD	Instrumenten-Zifferblatt lackiert in sandbeige
XFE	Instrumenten-Zifferblatt lackiert in terrakotta
XFF	Instrumenten-Zifferblatt lackiert in braun/natur
XFG	Instrumenten-Zifferblatt lackiert in indischrot
XFH	Instrumenten-Zifferblatt lackiert in speedgelb
XFJ	Instrumenten-Zifferblatt lackiert in carraraweiss
XFN	Schalthebel Aluminium II
XFP	Handbremshebel Aluminium II
XFZ	Interieur Zusatzpaket Alcantara
XGB	Zierblende Schalttafel, Carbon
XGC	Schalthebel Carbon/Alcantara
XGD	Handbremshebel Carbon/Alcantara
XGE	Einsatz Griffmulde, Carbon
XJL	Luftseitendüse Makassar
XJM	Luftseitendüse Platane
XJN	Mitteldüse Makassar
XJP	Mitteldüse Platane
XJR	Defrosterblende Makassar
XJS	Defrosterblende Platane
XJT	Mittelkonsole hinten Makassar
XJU	Mittelkonsole hinten Platane
XJ4	Rosette für Zündschloss lederbezogen
XKB	Luftseitendüse Wurzelholz/Ahorn hell
XKC	Luftseitendüse Wurzelholz/Ahorn dunkel
XKG	Defrosterblende Wurzelholz/Ahorn hell, Leder
XKH	Defrosterblende Wurzelholz/Ahorn dunk, Leder
XKJ	Defrosterblende Carbon/Leder
XKL	Lautsprecherabdeckungen in Leder
XKM	Lautsprecherabdeckungen Wurzelholz/Ahorn hell
XKN	Lautsprecherabdeckungen Wurzelholz/Ahorn dunkel
XKP	Lautsprecherabdeckungen in Carbon
XKR	Mitteldüsenträger Wurzelholz/Ahorn hell
XKS	Mitteldüsenträger Wurzelholz/Ahorn dunkel
XLA	Boxster-Endrohr

Modell: 987209 **Laufzeit:** 2009>>2012

NR	Benennung
XLF	Sportabgasanlage
XLG	Deckel Ablagefach Mittelkonsole in Alcantara, mit Schriftzug
XLS	Sportendrohr 98X
XME	Mittelkonsole hinten lackiert
XMF	Mittelkonsole vorn inclusive 2 Ablagen, Leder
XMJ	Mittelkonsole hinten Carbon
XMK	Überrollbügel in Exterieurfarbe
XML	Mittelkonsole hinten Wurzelholz Ahorn hell
XMP	Sonnenblende Leder, 2 Make-up-Spiegel beleuchtet
XMR	Sonnenblende Leder,2 Make-Up-Spiegel beleuchtet Lede
XMZ	Mittelkonsole hinten Leder
XNB	Mittelkonsole hinten Wurzelholz Ahorn dunkel
XNG	Instrumentenabdeckung Unterteil Leder
XNN	Mitteldüsenträger in Leder
XNR	Mitteldüsenträger Carbon
XNS	Lenkstock-Verkleidung 4-teilig Leder
XNU	Zierleiste (Nut) in Leder
XNV	Zierleiste (Nut) Wurzelholz/Ahorn hell
XNW	Zierleiste (Nut) Wurzelholz/Ahorn dunkel
XNX	Zierleiste (Nut) in Carbon
XPA	3-Speichen Sportlenkrad, Leder Interieurfarbe
XPB	3-Speichen Sportlenkrad, Wurzelholz/Ahorn hell, Leder
XPC	3-Speichen Sportlenkrad, Wurzelholz/Ahorn dunkel, Leder
XPD	3-Speichen Sportlenkrad, Carbon/Leder
XPG	3-Speichen Sportlenkrad, Sportsilber
XPT	Deckel Ablagefach Mittelkonsole mit Wappen
XPU	Multifunktions-Lenkrad Galvanosilber, neue Generation
XPV	Multifunktions-Lenkrad Galvanosilber
XPW	Instrumentenabdeckung Unterteil Wurzelholz/Ahorn Hell
XPX	Instrumentenabdeckung Unterteil Wurzelholz/Ahorn Dunkel
XPY	Instrumentenabdeckung Unterteil Carbon
XRB	Sport-Classic-2 Rad 18"
XRC	Sport-Techno Rad 18"
XRL	Sport-Design-Rad 18"
XRN	Distanzscheiben 17 mm, hinten
XRP	Distanzscheiben 5 mm, vorn/hinten
XRR	Carrera Sport Rad 19"
XSA	Sportsitzrückenlehne lackiert
XSB	Sportsitzrückenlehne in Leder
XSC	Porsche Wappen geprägt in Kopfstütze

Modell: 987209 **Laufzeit:** 2009>>2012

NR	Benennung
XSD	Sitzbedienelemente in Leder
XSE	Schalensitz links
XSF	Schalensitz rechts
XSG	Rennschalensitz links
XSH	Sicherheitsgurte in Silber
XSJ	6-Punkt-Gurte
XSL	6-Punkt-Sicherheitsbügel
XSM	Rennsport-Sicherheitskäfig
XSN	Entfall hintere Sitzanlage
XSR	Schalensitz rechts, Rückseite Carbon
XSS	Schalensitz links, Rückseite Carbon
XST	Sicherheitsgurte in Sandbeige
XSU	Abgepolsterter Sitz
XSW	Sicherheitsgurte in Maritimblau
XSX	Sicherheitsgurte in indischrot
XSY	Sicherheitsgurte in speedgelb
XTG	Schwellerabdeckung innen Leder
XTJ	Türtafelteile Wurzelholz/Ahorn hell
XTK	Türtafelteile Wurzelholz/Ahorn dunkel
XTL	Türtafelteile Carbon
XTR	Türtafelteile Alu-Optik
XTT	Türtafelteile Makassar
XTU	Türtafelteile Platane
XTV	Türtafelteile Leder
XTW	Türtafelteile Galvanosilber
XUB	Abdeckung Scheinwerferreinigungsanlage lackiert
XUV	Deckel Ablagefach Mittelkonsole mit Schriftzug
XVM	Mitteldüse in Leder
XVP	Zierleiste inklusive Abdeckung Cupholder in Leder
XVR	Seiten-/Mitteldüsen in Leder
XVW	Innenspiegel Leder
XV1	Defrosterblende lederbezogen
XWR	Rahmen PDK-Kulisse in Alu-Optik
XWS	Rahmen PDK-Kulisse lackiert
XWT	Rahmen PDK-Kulisse schwarz lackiert
XWU	Rahmen PDK-Kulisse in Leder
XXF	Rote Heckleuchten
XXZ	Fussstütze
XX1	Fussmatten, Schriftzug, Leder eingefasst
XX2	Fussraumbeleuchtung
XYA	PDK-Wählhebel (EXC)
XY5	Kulisse Tiptronic-Wählhebel in Leder
XZB	Mitteldüse in Carbon
XZD	Abdeckung Innenleuchte in Leder
X45	Instrumenten-Zifferblatt lackiert in Interieurfarbe
X46	Tiptronic-Wählhebel in Alu/Leder

Modell: 987209 **Laufzeit:** 2009>>2012

NR	Benennung
X47	Schaltknopf Carbon/Alu/Leder
X48	Tiptronic-Wählhebel in Carbon/Alu
X50	Leistungssteigerung 331/340 kW
X51	Leistungssteigerung
X54	Edelstahlendrohre
X58	Handbremshebel Carb/Alu/Leder
X65	Tiptronic-Wählhebel Wurzelholz Hell/Alu
X66	Tiptronic-Wählhebel Wurzelholz Dunkel/Alu
X69	Einstiegsblenden Carbon, Schriftzug
X70	Einstiegsblenden Edelstahl, Schriftzug
X71	Instrumenten-Zifferblatt Lackiert/Alufarbe
X72	Schaltknopf Alu/Wurzelholz Hell/Leder
X73	Sportfahrwerk -20mm, ohne PASM
X74	Sportfahrwerk (exclusiv)
X75	Sperrdifferential (exclusiv)
X76	Schwellerverkleidungen links/rechts
X91	Handbremshebel Alu/Wurzelholz Hell/Leder
X97	Schaltknopf Alu/Leder
X98	Handbremshebel Alu/Leder
X99	Naturleder

Bildtafel: 001-000

PORSCHE

Modell: 987209 **Laufzeit: 2009>>2012**

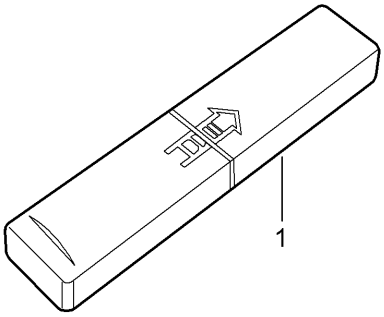

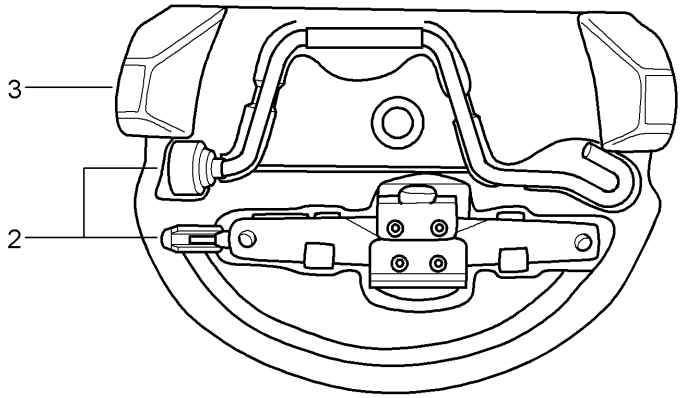

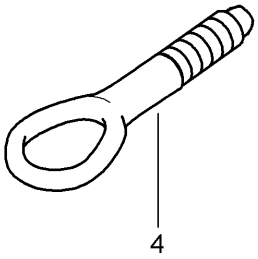

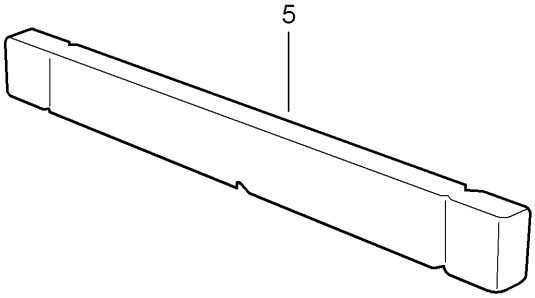

Bildtafel: 001-000

PORSCHE

Modell: 987209 **Laufzeit:** 2009>>2012

Pos	Teilenummer	Benennung	Bemerkung	St	Modellangabe
		Werkzeug			
		Wagenheber			
1	997 721 115 00	Werkzeugkasten		1	
		mit Inhalt			
		bestehend aus:			
-	477 012 229	Doppelmaulschlüssel		1	
		10 X 13			
-	477 012 231	Schraubendreher		1	
-	111 012 287	Griff		1	
		für			
		Schraubendreher			
-	999 571 077 02	Steckschlüssel		1	
		- 5 -			
		für			
		Scheinwerfer			
2	996 721 211 00	Scherenwagenheber		1	PR:447
3	996 722 101 00	Schaumteil		1	PR:447
-	999 571 074 30	Gewindebolzen		1	PR:447
		für			
		Montage			
		Räder			
-	477 012 221 A	Radmutterschlüssel		1	PR:447
-	999 571 070 30	Betätigungsstange		1	PR:447
		für			
		Radmutternschlüssel			
-	997 722 801 00	Aufnahme für Bordwerkzeug		1	PR:447
-	996 361 521 00	Schutzhülle		1	PR:447
-	997 722 061 01	Hülle		1	PR:447
		Notrad			
-	987 722 103 00	Aufnahme		1	PR:447
		Notrad			
4	997 721 551 00	Abschleppöse		1	
-	999 571 081 01	Entriegelungs-Werkzeug		1	
		Verdeck			
5	000 722 722 06	Warndreieck		1	
-	993 722 041 00	Verbandskasten		1	

Bildtafel: 001-005

PORSCHE

Modell: 987209 **Laufzeit: 2009>>2012**

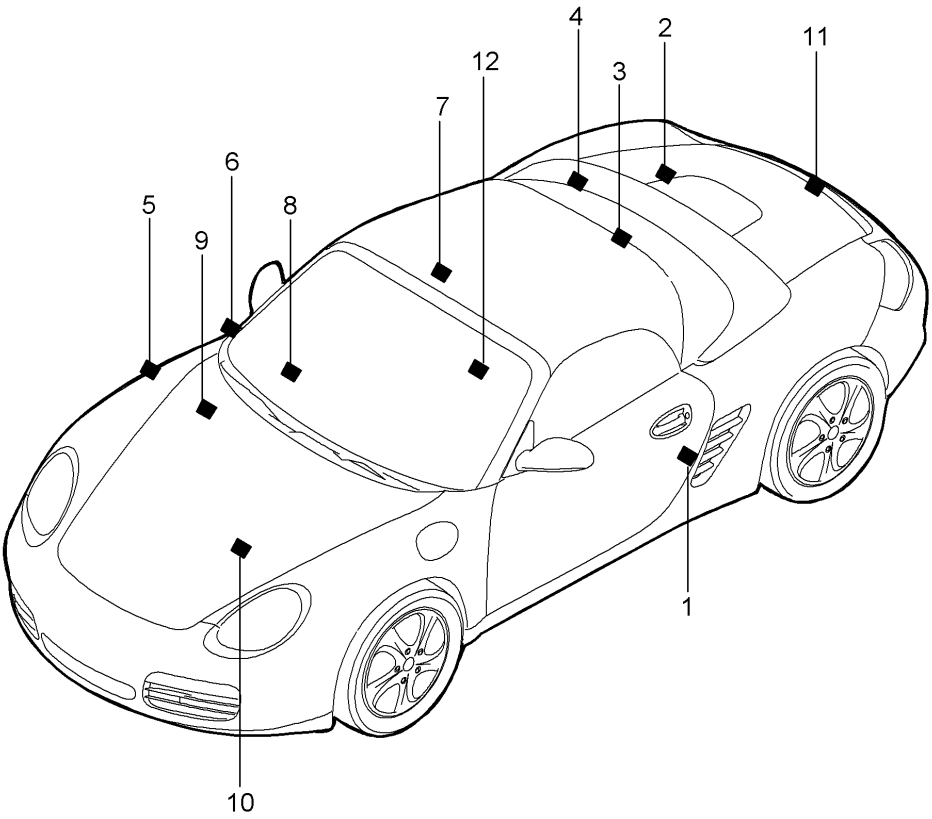

Bildtafel: 001-005

PORSCHE

Modell: 987209 **Laufzeit: 2009>>2012**

Pos	Teilenummer	Benennung	Bemerkung	St	Modellangabe
		Kenn- und Hinweisschilder			
-		Kenn- und Hinweisschilder		1	PR:447
		Notrad			
2	997 361 701 00	Klebeschild		1	PR:215
		arabisch			
2	928 701 150 00	Klebeschild		1	
		"MAX 80 KM/H"			
2	987 701 403 01	Klebeschild		1	SPYDER
		Entriegelung			
		Verdeck			
-		Kenn- und Hinweisschilder			
		Motordaten			
3	987 701 403 00	Klebeschild		1	SPYDER
		Verdeckbetätigung			
3	997 006 108 00	Klebeschild		1	PR:068
		D - MJ 2009>> - MJ 2009			
3	7PP 010 751 C	Klebeschild		1	PR:068
		D - MJ 2010>>			
4	955 701 675 00	Klebeschild		1	PR:193
		Ausgleichsbehälter			
4	997 006 544 01	Klebeschild		1	
		Motoröl			
		- MOBIL 1 -			
4	997 701 535 00	Klebeschild		1	PR:193
		Motorölstand			
-		Kenn- und Hinweisschilder			
		Kraftstoffart			
5	996 006 117 00	Klebeschild		1	
		98 ROZ			
5	996 006 117 02	Klebeschild		1	"AUS"
		96 ROZ			
5	996 006 117 01	Klebeschild		1	PR:150
		98 ROZ			
5	996 006 117 03	Klebeschild		1	PR:193
		93 RON/MON/2			
5	955 701 676 15	Kennschild für Kraftstoffein-		1	PR:193
		füllung			
5	955 701 676 10	Klebeschild		1	PR:193
		Tankklappe			
-		Kenn- und Hinweisschilder			
		Airbag			
6	3B0 010 219 B	Kennschild mit Piktogramm für		1	
		- AIRBAG / KINDERSITZ-VERBOT -			
		Kindersitz			
6	8D0 010 141 Q	Kennschild mit Piktogramm für		1	"AUS"
		- AIRBAG / KINDERSITZ-VERBOT -			
		Kindersitz			
6	987 701 430 00	Klebeschild		1	
		Kindersitz			
		deutsch			
6	987 701 430 01	Klebeschild		1	
		Kindersitz			
		englisch			
6	987 701 430 02	Klebeschild		1	
		Kindersitz			
		französisch			
6	987 701 430 03	Klebeschild		1	
		Kindersitz			
		italienisch			
6	987 701 430 04	Klebeschild		1	
		Kindersitz			
		schwedisch			
6	987 701 430 05	Klebeschild		1	

Modell: 987209 **Laufzeit: 2009>>2012**

Pos	Teilenummer	Benennung	Bemerkung	St	Modellangabe
		Kindersitz			
		spanisch			
6	987 701 430 06	Klebeschild		1	
		Kindersitz			
		arabisch			
6	987 701 430 07	Klebeschild		1	
		Kindersitz			
		chinesisch			
6	955 701 675 10	Klebeschild		1	PR:193
		Recycling			
7	987 701 403 02	Klebeschild		1	SPYDER
		Warnhinweis			
		Verdeck			
		Teil hier nicht mehr verwenden			
7	987 701 403 03	Klebeschild		1	SPYDER
		Warnhinweis			
		Verdeck			
		deutsch			
		englisch			
7	987 701 403 04	Klebeschild		1	SPYDER
		Warnhinweis			PR:075
		Verdeck			
		chinesisch			
		englisch			
7	987 701 403 05	Klebeschild		1	SPYDER
		Warnhinweis			PR:215
		Verdeck			
		arabisch			
		englisch			
9	986 701 141 01	Klebeschild		1	
		Klimaanlage			
9	987 701 521 00	Klebeschild		1	PR:193
		Klimaanlage			
9	955 701 673 00	Klebeschild		1	PR:193
		Batterie			
9	997 701 170 00	Klebeschild		1	
		Verbandskasten			
10	997 701 527 00	Klebeschild		1	PR:193
		Scheinwerfer			
10	955 701 675 05	Klebeschild		1	PR:193
		Bremsflüssigkeit			
11	955 701 675 15	Klebeschild		1	PR:193
		Import			
		Japan			
12	997 701 531 00	Klebeschild		1	PR:193
		Airbag			
12	955 701 676 00	Klebeschild		1	PR:193
		Warnlicht			
		Motor			
-		Kenn- und Hinweisschilder			
		Verdeckbetätigung			
		siehe Bildtafel:	807-009		

Bildtafel: 004-000

PORSCHE

Modell: 987209 **Laufzeit:** 2009>>2012

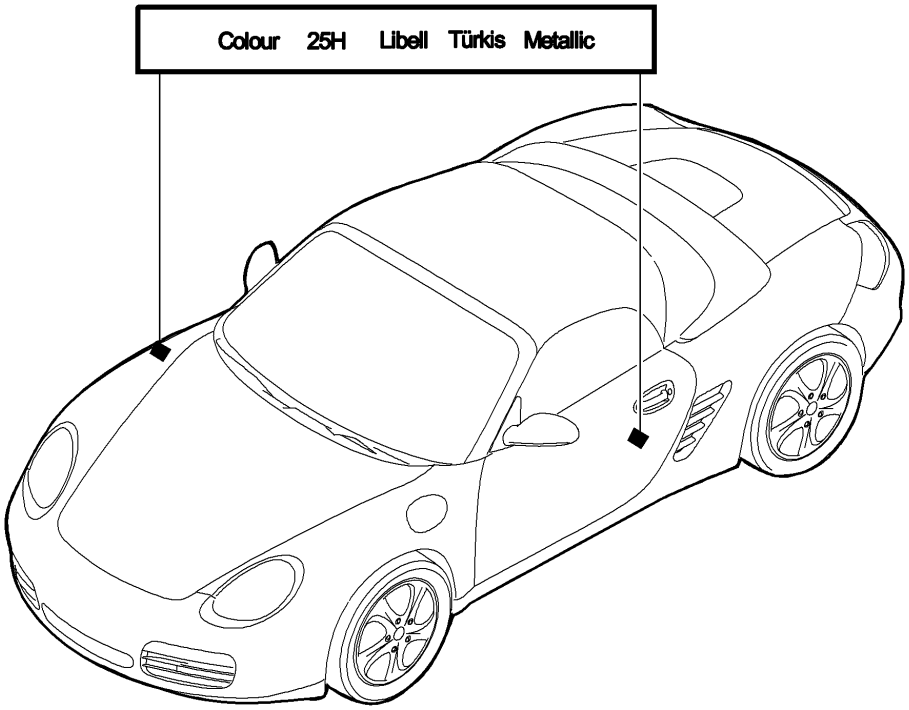

Bildtafel: 004-000

PORSCHE

Modell: 987209 **Laufzeit:** 2009>>2012

Pos	Teilenummer	Benennung	Bemerkung	St	Modellangabe
		Lackstift			
		Lacke			
-	911 095 932 20	Lackstift		X	
	911 095 932 20 041	schwarz			A 1
	911 095 932 20 80K	indischrot (Porsche)			G 1
	911 095 932 20 B9A	carraraweiss			B 4
	911 095 932 20 12G	speedgelb			X 4
	911 095 932 20 51A	cremeweiss			T 2
-	911 095 933 20	Lackstift-Set		X	
		Set			
		bestehend aus:			
		Grundlack			
		Klarlack			
	911 095 933 20 92T	arktissilber-metallic			X 1
	911 095 933 20 C9Z	basaltschwarz-metallic			Z 4
	911 095 933 20 M7X	atlasgrau-metallic			E 7
	911 095 933 20 37W	nachtblau-metallic			E 9
	911 095 933 20 M7Z	GT-silber-metallic			U 2
	911 095 933 20 M7W	meteorgrau-metallic			9 Q
	911 095 933 20 8A7	rubinrot-metallic			L 2
		D >> - MJ 2009			
	911 095 933 20 M3X	rubinrot-metallic			A 6
		D - MJ 2010>>			
	911 095 933 20 M8W	macadamia-metallic			9 S
	911 095 933 20 2B5	malachitgrün-metallic			H 1
	911 095 933 20 M2Z	nordischgold-metallic			8 W
	911 095 933 20 32B	segelblau-metallic			E 5
	911 095 933 20 M5R	aquablau-metallic			D 2
	911 095 933 20 22G	racinggreen-metallic			J 1
	911 095 933 20 M5X	dunkelblau-metallic			N 4
	911 095 933 20 M4Z	amethyst-metallic			N 6
	911 095 933 20 M5Q	eisblau-metallic			H 3
	911 095 933 20 M7T	platinsilber-metallic			1 H

Bildtafel: 101-000

PORSCHE

Modell: 987209 **Laufzeit: 2009>>2012**

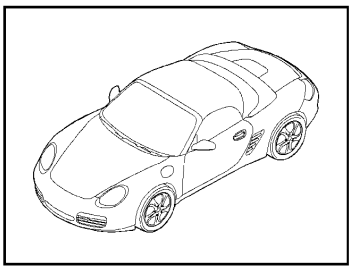

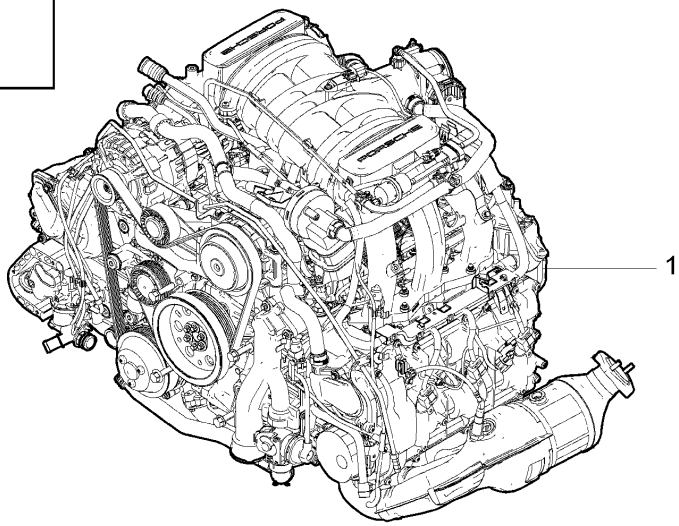

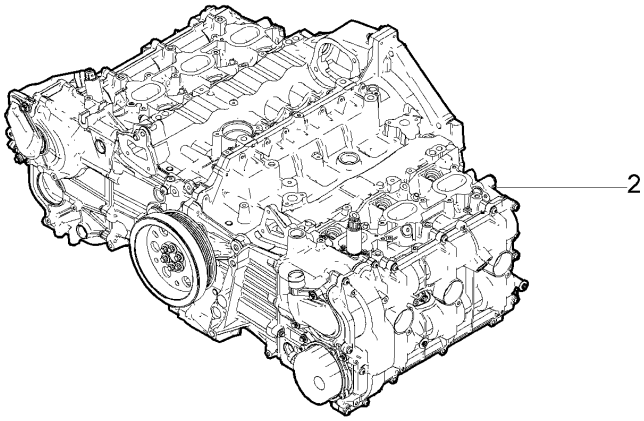

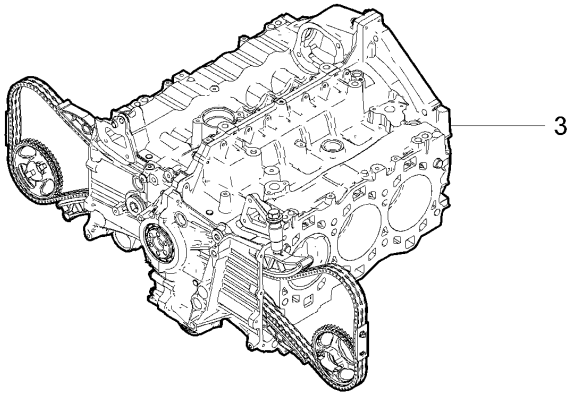

Modell: 987209 **Laufzeit: 2009>>2012**

Pos	Teilenummer	Benennung	Bemerkung	St	Modellangabe
-		Ersatzmotor ohne: Mitnehmerscheibe - PDK - Getriebe ohne: Schwungrad Schaltgetriebe mit: Kompressor Klimaanlage			
1	9A1 100 920 00	Ersatzmotor siehe Technische Information Gruppe 1 Nr.24/09 D >> - MJ 2009		1	A120+ PR:480
1	9A1 100 920 X	Ersatzmotor siehe Technische Information Gruppe 1 Nr.24/09 D >> - MJ 2009		1	A120+ PR:480
1	9A1 100 920 02	Ersatzmotor D - MJ 2010>>		1	A120+ PR:480
1	9A1 100 920 BX	Ersatzmotor D - MJ 2010>>		1	A120+ PR:480
1	9A1 100 920 04	Ersatzmotor D - MJ 2011>>		1	A120+ PR:480
1	9A1 100 920 DX	Ersatzmotor D - MJ 2011>>		1	A120+ PR:480
(1)	9A1 100 920 06	Ersatzmotor D - MJ 2012>>		1	A120+ PR:480
(1)	9A1 100 920 HX	Ersatzmotor D - MJ 2012>>		1	A120+ PR:480
(1)	9A1 100 920 01	Ersatzmotor siehe Technische Information Gruppe 1 Nr.24/09 D >> - MJ 2009		1	A120+ PR:250
(1)	9A1 100 920 AX	Ersatzmotor siehe Technische Information Gruppe 1 Nr.24/09 D >> - MJ 2009		1	A120+ PR:250
(1)	9A1 100 920 03	Ersatzmotor D - MJ 2010>> Entfallteil		1	A120+ PR:250
(1)	9A1 100 920 CX	Ersatzmotor D - MJ 2010>> Entfallteil		1	A120+ PR:250
(1)	9A1 100 920 05	Ersatzmotor D - MJ 2011>> Entfallteil		1	A120+ PR:250
(1)	9A1 100 920 EX	Ersatzmotor D - MJ 2011>> Entfallteil		1	A120+ PR:250
(1)	9A1 100 920 JX	Ersatzmotor D - MJ 2011>>		1	A120+ PR:250
(1)	9A1 100 920 07	Ersatzmotor D - MJ 2012>>		1	A120+ PR:250
(1)	9A1 100 920 JX	Ersatzmotor D - MJ 2012>>		1	A120+ PR:250
(1)	9A1 100 921 00	Ersatzmotor siehe Technische Information		1	A121+ PR:480

Bildtafel: 101-000

Modell: 987209 **Laufzeit: 2009>>2012**

Pos	Teilenummer	Benennung	Bemerkung	St	Modellangabe
		Gruppe 1 Nr.24/09 D >> - MJ 2009			
(1)	9A1 100 921 X	Ersatzmotor siehe Technische Information Gruppe 1 Nr.24/09 D >> - MJ 2009		1	A121+ PR:480
(1)	9A1 100 921 02	Ersatzmotor D - MJ 2010>>		1	A121+ PR:480
		Entfallteil			
(1)	9A1 100 921 BX	Ersatzmotor D - MJ 2010>>		1	A121+ PR:480
(1)	9A1 100 921 04	Ersatzmotor D - MJ 2011>>		1	A121+ PR:480
		Entfallteil			
(1)	9A1 100 921 08	Ersatzmotor D - MJ 2011>>		1	A121+ PR:480
(1)	9A1 100 921 DX	Ersatzmotor D - MJ 2011>>		1	A121+ PR:480
(1)	9A1 100 921 08	Ersatzmotor D - MJ 2012>>		1	A121+ PR:480
(1)	9A1 100 921 MX	Ersatzmotor D - MJ 2012>>		1	A121+ PR:480
(1)	9A1 100 921 01	Ersatzmotor siehe Technische Information Gruppe 1 Nr.24/09 D >> - MJ 2009		1	A121+ PR:250
(1)	9A1 100 921 AX	Ersatzmotor siehe Technische Information Gruppe 1 Nr.24/09 D >> - MJ 2009		1	A121+ PR:250
(1)	9A1 100 921 03	Ersatzmotor D - MJ 2010>>		1	A121+ PR:250
		Entfallteil			
(1)	9A1 100 921 CX	Ersatzmotor D - MJ 2010>>		1	A121+ PR:250
(1)	9A1 100 921 05	Ersatzmotor D - MJ 2011>>		1	A121+ PR:250
		Entfallteil			
(1)	9A1 100 921 EX	Ersatzmotor D - MJ 2011>>		1	A121+ PR:250
(1)	9A1 100 921 09	Ersatzmotor D - MJ 2012>>		1	A121+ PR:250
(1)	9A1 100 921 NX	Ersatzmotor D - MJ 2012>>		1	A121+ PR:250
(1)	9A1 100 921 06	Ersatzmotor D - MJ 2011>>		1	A121+ PR:480,573
(1)	9A1 100 921 06	Ersatzmotor D - MJ 2011>>		1	A121+ PR:480,573, 013
(1)	9A1 100 921 FX	Ersatzmotor D - MJ 2011>>		1	A121+ PR:480,573
(1)	9A1 100 921 FX	Ersatzmotor D - MJ 2011>>		1	A121+ PR:480,573, 013
(1)	9A1 100 921 06	Ersatzmotor Konsole Kompressor umbauen D - MJ 2011>>		1	A121+ PR:480,574

Modell: 987209 **Laufzeit: 2009>>2012**

Pos	Teilenummer	Benennung	Bemerkung	St	Modellangabe
(1)	9A1 100 921 06	Ersatzmotor Konsole Kompressor umbauen D - MJ 2011>>		1	A121+ PR:480,574, 013
(1)	9A1 100 921 FX	Ersatzmotor Konsole Kompressor umbauen D - MJ 2011>>		1	A121+ PR:480,574
(1)	9A1 100 921 FX	Ersatzmotor Konsole Kompressor umbauen D - MJ 2011>>		1	A121+ PR:480,574, 013
(1)	9A1 100 921 28	Ersatzmotor D - MJ 2012>>		1	A121+ PR:480
(1)	9A1 100 921 28	Ersatzmotor D - MJ 2012>>		1	A121+ PR:480,013
(1)	9A1 100 921 RX	Ersatzmotor D - MJ 2012>>		1	A121+ PR:480
(1)	9A1 100 921 RX	Ersatzmotor D - MJ 2012>>		1	A121+ PR:480,013
(1)	9A1 100 921 07	Ersatzmotor D - MJ 2011>>		1	A121+ PR:250,573
(1)	9A1 100 921 07	Ersatzmotor D - MJ 2011>>		1	A121+ PR:250,573, 013
(1)	9A1 100 921 GX	Ersatzmotor D - MJ 2011>>		1	A121+ PR:250,573
(1)	9A1 100 921 07	Ersatzmotor Konsole Kompressor umbauen D - MJ 2011>>		1	A121+ PR:250,574
(1)	9A1 100 921 GX	Ersatzmotor Konsole Kompressor umbauen D - MJ 2011>>		1	A121+ PR:250,574
(1)	9A1 100 921 29	Ersatzmotor D - MJ 2012>>		1	A121+ PR:250,573
(1)	9A1 100 921 29	Ersatzmotor D - MJ 2012>>		1	A121+ PR:250,573, 013
(1)	9A1 100 921 29	Ersatzmotor Konsole Kompressor umbauen D - MJ 2012>>		1	A121+ PR:250,574
(1)	9A1 100 921 SX	Ersatzmotor Konsole Kompressor umbauen D - MJ 2012>>		1	A121+ PR:250,573
(1)	9A1 100 921 SX	Ersatzmotor Konsole Kompressor umbauen D - MJ 2012>>		1	A121+ PR:250,573, 013
(1)	9A1 100 921 SX	Ersatzmotor Konsole Kompressor		1	A121+ PR:250,574

Modell: 987209 **Laufzeit: 2009>>2012**

Pos	Teilenummer	Benennung	Bemerkung	St	Modellangabe
		umbauen			
		D - MJ 2012>>			
2	9A1 100 921 60	Rumpfmotor		1	A121
		bestehend aus:			
		Kurbelgehäuse			
		Zylinderkopf			
		Ventildeckel			
		Pleuel			
		Kurbelwelle			
		Kolben			
		Ölpumpe			
		Steuerkette			
		Teilesatz			
		ohne:			
		Dichtungen			
		mitverwenden:	999 073 471 01	18	
			997 111 113 00	2	
			999 170 130 90	6	
			9A1 107 224 00	1	
			996 107 313 51	1	
2	9A1 100 921 WX	Rumpfmotor		1	A121
		bestehend aus:			
		Kurbelgehäuse			
		Zylinderkopf			
		Ventildeckel			
		Pleuel			
		Kurbelwelle			
		Kolben			
		Ölpumpe			
		Steuerkette			
		Teilesatz			
		ohne:			
		Dichtungen			
		mitverwenden:	999 073 471 01	18	
			997 111 113 00	2	
			999 170 130 90	6	
			9A1 107 224 00	1	
			996 107 313 51	1	
-	997 111 107 31	Dichtung		2	A121
		Rumpfmotor			
		9A110092160/WX			
		Teilesatz Dichtungen			
		mitverwenden:	9A1 110 866 04	6	
			999 701 112 41	6	
			9A1 110 524 02	6	
			900 906 011 02	6	
			9A1 110 520 01	6	
			999 704 020 90	6	
			999 707 643 40	1	
			999 707 404 40	2	
			9A1 106 225 02	1	
			999 707 517 40	4	
			999 707 589 40	4	
			9A1 106 305 00	1	
			999 707 625 40	1	
			9A1 106 558 00	1	
-	9A1 110 215 01	Dichtung		6	A121
		Ansaugverteiler			
		Rumpfmotor			
		9A110092160/WX			
		Teilesatz Dichtungen			
		Anbauteile			
		mitverwenden:	999 707 348 40	1	

Modell: 987209 **Laufzeit: 2009>>2012**

Pos	Teilenummer	Benennung	Bemerkung	St	Modellangabe
			9A1 106 215 00	2	
			9A1 106 325 00	1	
			9A1 106 326 00	1	
			9A1 102 312 00	1	
			9A1 102 322 00	2	
			999 707 604 40	2	
			999 707 589 40	2	
(2)	9A1 100 920 60	Rumpfmotor		1	A120
		bestehend aus:			
		Kurbelgehäuse			
		Zylinderkopf			
		Ventildeckel			
		Pleuel			
		Kurbelwelle			
		Kolben			
		Ölpumpe			
		Steuerkette			
		Teilesatz			
		ohne:			
		Dichtungen			
		mitverwenden:	999 073 471 01	18	
			997 111 113 00	2	
			999 170 130 90	6	
			9A1 107 224 00	1	
			996 107 313 51	1	
(2)	9A1 100 920 RX	Rumpfmotor		1	A120
		bestehend aus:			
		Kurbelgehäuse			
		Zylinderkopf			
		Ventildeckel			
		Pleuel			
		Kurbelwelle			
		Kolben			
		Ölpumpe			
		Steuerkette			
		Teilesatz			
		ohne:			
		Dichtungen			
		mitverwenden:	999 073 471 01	18	
			997 111 113 00	2	
			999 170 130 90	6	
			9A1 107 224 00	1	
			996 107 313 51	1	
-	997 111 107 31	Dichtung		2	A120
		Rumpfmotor			
		9A110092060/RX			
		Teilesatz Dichtungen			
		mitverwenden:	999 707 574 40	6	
			999 707 573 40	6	
			999 707 643 40	1	
			999 707 404 40	2	
			9A1 106 225 02	1	
			999 707 517 40	4	
			999 707 589 40	4	
			9A1 106 305 00	1	
			999 707 625 40	1	
			9A1 106 558 00	1	
-	9A1 110 215 01	Dichtung		6	A120
		Ansaugverteiler			
		Rumpfmotor			
		9A110092060/RX			
		Teilesatz Dichtungen			
		Anbauteile			

Modell: 987209 **Laufzeit: 2009>>2012**

Pos	Teilenummer	Benennung	Bemerkung	St	Modellangabe
		mitverwenden:	999 707 348 40	1	
			9A1 106 215 00	2	
			9A1 106 325 00	1	
			9A1 106 326 00	1	
			9A1 102 312 00	1	
			9A1 102 322 00	2	
			999 707 604 40	2	
			999 707 589 40	2	
3	9A1 100 921 50	Teilmotor		1	A121
		bestehend aus:			
		Kurbelgehäuse			
		Pleuel			
		Kurbelwelle			
		Kolben			
		Ölpumpe			
		Steuerkette			
		Teilesatz			
		ohne:			
		Dichtungen			
		mitverwenden:	999 073 471 01	18	
			997 111 113 30	2	
			999 170 130 90	6	
			9A1 107 224 00	1	
			996 107 313 51	1	
			999 107 475 00	2	
			999 707 594 40	1	
			999 707 595 40	1	
3	9A1 100 921 XX	Teilmotor		1	A121
		bestehend aus:			
		Kurbelgehäuse			
		Pleuel			
		Kurbelwelle			
		Kolben			
		Ölpumpe			
		Steuerkette			
		Teilesatz			
		ohne:			
		Dichtungen			
		mitverwenden:	999 073 471 01	18	
			997 111 113 30	2	
			999 170 130 90	6	
			9A1 107 224 00	1	
			996 107 313 51	1	
			999 107 475 00	2	
			999 707 594 40	1	
			999 707 595 40	1	
-	9A1 104 143 04	Zylinderkopfdichtung		1	A121
		Teilmotor			
		9A110092150/XX			
		Teilesatz Dichtungen			
		mitverwenden:	9A1 104 142 04	1	
			9A1 110 866 04	6	
			999 701 112 41	6	
			9A1 110 524 02	6	
			900 906 011 02	6	
			9A1 110 520 01	6	
			999 704 020 90	6	
			999 707 643 40	1	
			999 707 404 40	2	
			997 111 107 31	2	
			9A1 105 731 03	1	
			9A1 105 732 03	1	
			000 043 207 31	X	

Modell: 987209 Laufzeit: 2009>>2012

Pos	Teilenummer	Benennung	Bemerkung	St	Modellangabe
-	9A1 110 215 01	Dichtung Ansaugverteiler Teilmotor 9A110092150/XX Teilesatz Dichtungen Anbauteile		6	A121
		mitverwenden:	999 707 348 40	1	
			9A1 106 215 00	2	
			9A1 106 325 00	1	
			9A1 106 326 00	1	
			9A1 102 312 00	1	
			9A1 102 322 00	2	
			999 707 604 40	2	
			9A1 105 339 00	1	
			999 707 636 40	2	
			999 707 505 40	1	
			999 707 589 40	2	
-	9A1 106 225 02	Thermostateinsatz Teilmotor 9A110092150/XX Teilesatz Dichtungen Anbauteile		1	A121
		mitverwenden:	999 707 517 40	4	
			999 707 589 40	4	
			9A1 106 305 00	1	
			999 707 625 40	1	
			9A1 106 558 00	1	
			9A1 105 153 04	2	
			9A1 105 155 04	2	
			9A1 105 101 03	2	
			999 707 346 40	6	
			900 123 011 21	2	
			999 701 066 40	2	
(3)	9A1 100 920 50	Teilmotor bestehend aus: Kurbelgehäuse Pleuel Kurbelwelle Kolben Ölpumpe Steuerkette Teilesatz		1	A120
		ohne:			
		Dichtungen			
		mitverwenden:	999 073 471 01	18	
			997 111 113 30	2	
			999 170 130 90	6	
			9A1 107 224 00	1	
			996 107 313 51	1	
			999 107 475 00	2	
			999 707 594 40	1	
			999 707 595 40	1	
(3)	9A1 100 920 TX	Teilmotor bestehend aus: Kurbelgehäuse Pleuel Kurbelwelle Kolben Ölpumpe Steuerkette Teilesatz		1	A120
		ohne:			
		Dichtungen			

Modell: 987209 **Laufzeit: 2009>>2012**

Pos	Teilenummer	Benennung	Bemerkung	St	Modellangabe
		mitverwenden:	999 073 471 01	18	
			997 111 113 30	2	
			999 170 130 90	6	
			9A1 107 224 00	1	
			996 107 313 51	1	
			999 107 475 00	2	
			999 707 594 40	1	
			999 707 595 40	1	
-	9A1 104 145 04	Zylinderkopfdichtung		1	A120
		Teilmotor			
		9A110092050/TX			
		Teilesatz Dichtungen			
		mitverwenden:	9A1 104 144 04	1	
			999 707 574 40	6	
			999 707 573 40	6	
			9A1 106 225 02	1	
			999 707 517 40	4	
			999 707 589 40	4	
			9A1 106 305 00	1	
			999 707 625 40	1	
			9A1 106 558 00	1	
			999 707 643 40	1	
			999 707 404 40	2	
			997 111 107 31	2	
			9A1 105 731 03	1	
			9A1 105 732 03	1	
			000 043 207 31	X	
-	9A1 110 215 01	Dichtung		6	A120
		Ansaugverteiler			
		Teilmotor			
		9A110092050/TX			
		Teilesatz Dichtungen			
		Anbauteile			
		mitverwenden:	999 707 348 40	1	
			9A1 106 215 00	2	
			9A1 106 325 00	1	
			9A1 106 326 00	1	
			9A1 102 312 00	1	
			9A1 102 322 00	2	
			999 707 604 40	2	
			9A1 105 339 00	1	
			999 707 636 40	2	
			999 707 505 40	1	
			999 707 589 40	2	
-	9A1 106 225 02	Thermostateinsatz		1	A120
		Teilmotor			
		9A110092050/TX			
		Teilesatz Dichtungen			
		Anbauteile			
		mitverwenden:	999 707 517 40	4	
			999 707 589 40	4	
			9A1 106 305 00	1	
			999 707 625 40	1	
			9A1 106 558 00	1	
			9A1 105 153 04	2	
			9A1 105 155 04	2	
			9A1 105 101 03	2	
			999 707 346 40	6	
			900 123 011 21	2	
			999 701 066 40	2	

Bildtafel: 101-005

PORSCHE

Modell: 987209 **Laufzeit: 2009>>2012**

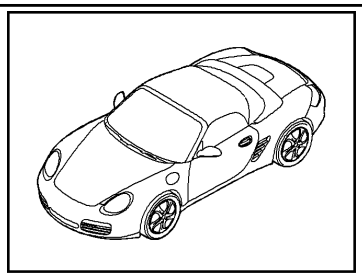

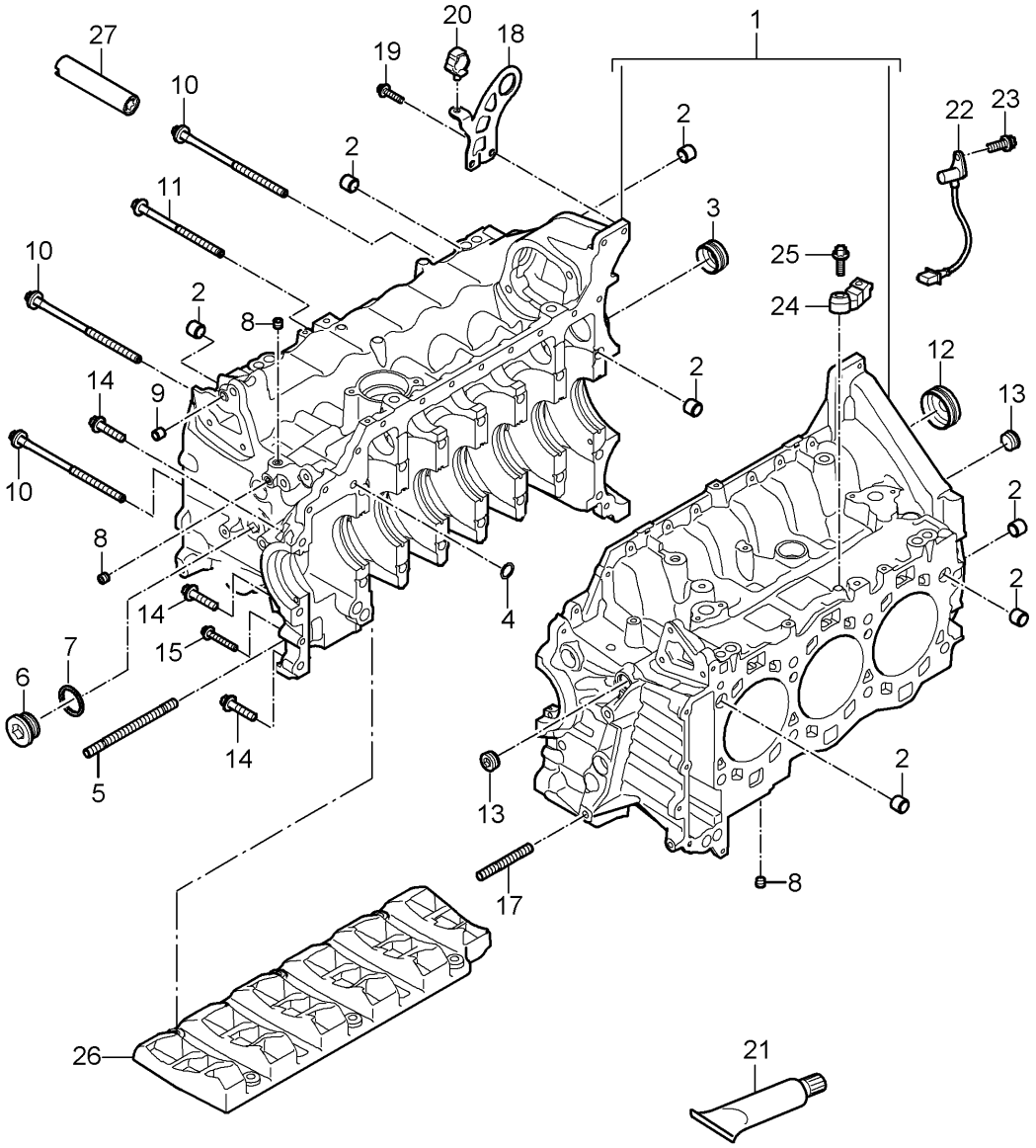

Bildtafel: 101-005

Modell: 987209 **Laufzeit:** 2009>>2012

Pos	Teilenummer	Benennung	Bemerkung	St	Modellangabe
		Kurbelgehäuse			A120,A121
1	9A1 101 934 00	Kurbelgehäuse		1	A121
1	9A1 101 929 00	Kurbelgehäuse		1	A120
2	014 301 153 B	Passhülse		6	
3	9A1 101 215 01	Verschlussdeckel		1	
4	999 707 568 40	O-Ring 12,0 X 3,0		1	
5	900 060 109 01	Stiftschraube M10 X 120		1	
6	900 219 025 30	Verschlussschraube M30 X 1,5		1	
7	900 123 015 30	Dichtring A30 X 36		1	
8	999 063 033 01	Verschlussschraube M10 X 1,0 X 8,0		4	
9	999 095 063 01	Passhülse M6 X 10		1	
10	9A1 101 250 00	Sechsrundschraube M10 X 1,5 X 195		14	
11	900 385 281 01	Torxschraube M8 X 120		1	
12	9A1 101 216 01	Verschlussdeckel		1	
13	999 063 034 01	Verschlussschraube M20 X 1,5 X 10		2	
14	900 385 042 01	Torxschraube 8 X 35		3	
15	900 385 045 01	Torxschraube M6 X 40		3	
17	999 218 118 01	Stiftschraube M10 x 60		1	
18	9A1 101 213 00	Transportlasche		1	
19	900 385 072 01	Torxschraube M6 X 25		14	
20	999 507 075 40	Kabelhalter		1	
21	000 043 207 31	Dichtmasse 80 ML		X	
22	9A1 606 112 01	Impulsgeber		1	
23	900 387 264 01	Zylinderschraube M6 X 16		2	
23	N 105 464 03	Innensechsrund-Zylinder- schraube M6 X 16		2	
24	997 606 121 00	Klopfsensor		2	
25	900 385 042 01	Torxschraube M8 X 35		2	
26		Ölabscheider siehe Bildtafel:	104-002	1	
27	9A1 101 511 01	Reduzierstück		12	

Bildtafel: 101-010

PORSCHE

Modell: 987209 **Laufzeit: 2009>>2012**

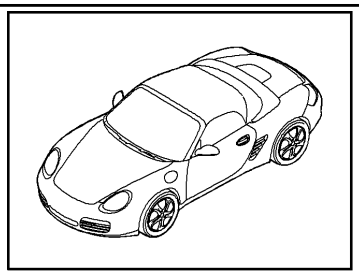

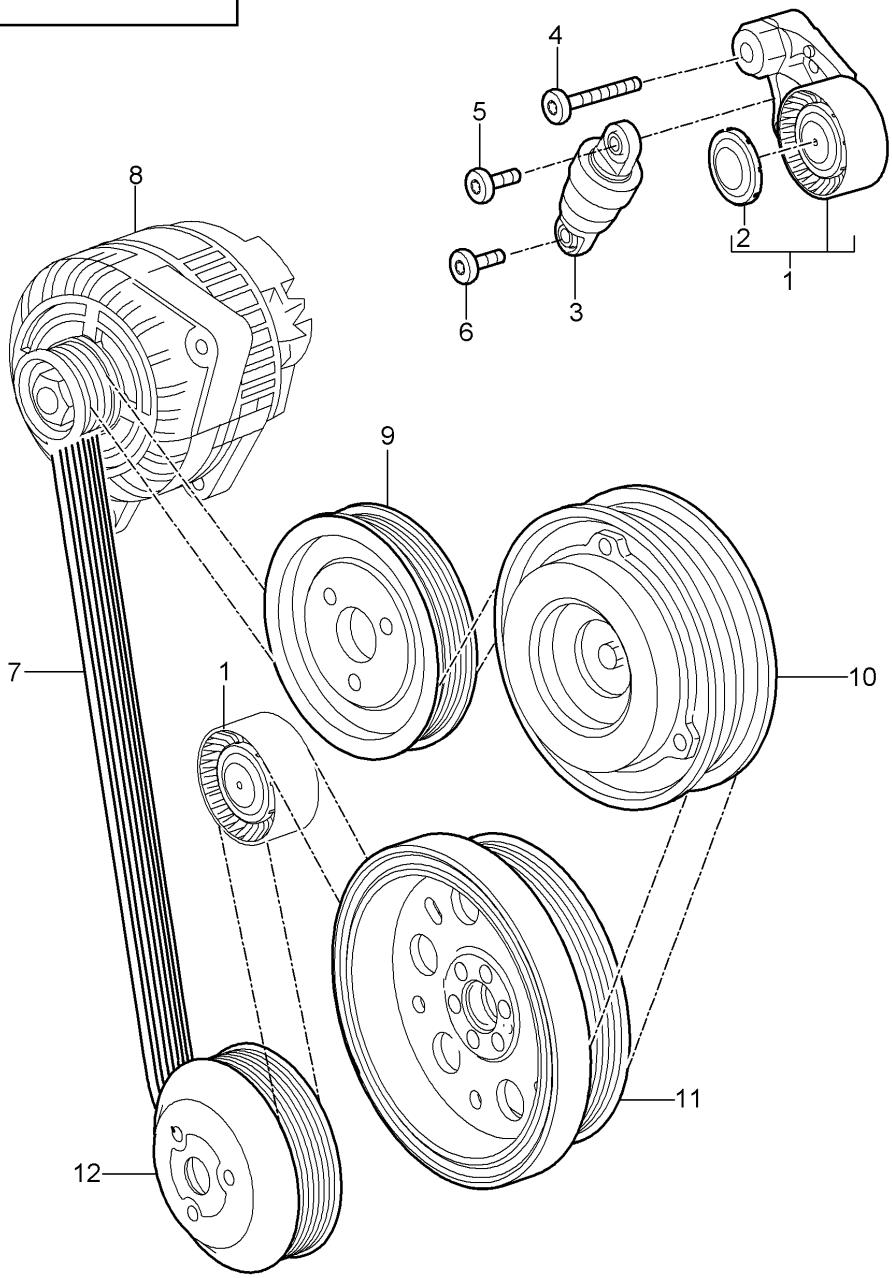

Bildtafel: 101-010

PORSCHE

Modell: 987209 **Laufzeit:** 2009>>2012

Pos	Teilenummer	Benennung	Bemerkung	St	Modellangabe
		Riemenspanner			A120,A121
		Keilriemen			
1	9A1 102 211 00	Hebel		1	
		Spannrolle			
1	9A2 102 211 00	Hebel		1	
		Spannrolle			
		mitverwenden:	9A1 102 212 00		
			999 073 579 01		
			948 102 839 00		
2	948 102 839 00	Schutzkappe		1	
3	948 102 261 00	Spannelement		1	
		hydraulisch			
4	999 073 411 01	Innensechsrund-		1	
		Flachkopfschraube			
		M8 X 60			
5	999 073 246 09	Torxschraube		1	
		M8 X 33-10,9			
6	999 073 412 01	Torxschraube		1	
		M8 X 26			
7	9A1 102 216 01	Keilriemen		1	
8		Drehstromgenerator		1	
		siehe Bildtafel:	902-005		
9		Riemenscheibe		1	
		Servopumpe			
		siehe Bildtafel:	403-003		
10		Riemenscheibe		1	
		Kompressor			
		siehe Bildtafel:	813-015		
11		Riemenscheibe		1	
		Kurbelwelle			
		siehe Bildtafel:	102-000		
12		Riemenscheibe		1	
		Kühlmittelpumpe			
		siehe Bildtafel:	105-000		

Bildtafel: 102-000

PORSCHE

Modell: 987209 **Laufzeit: 2009>>2012**

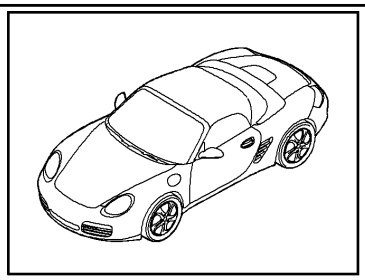

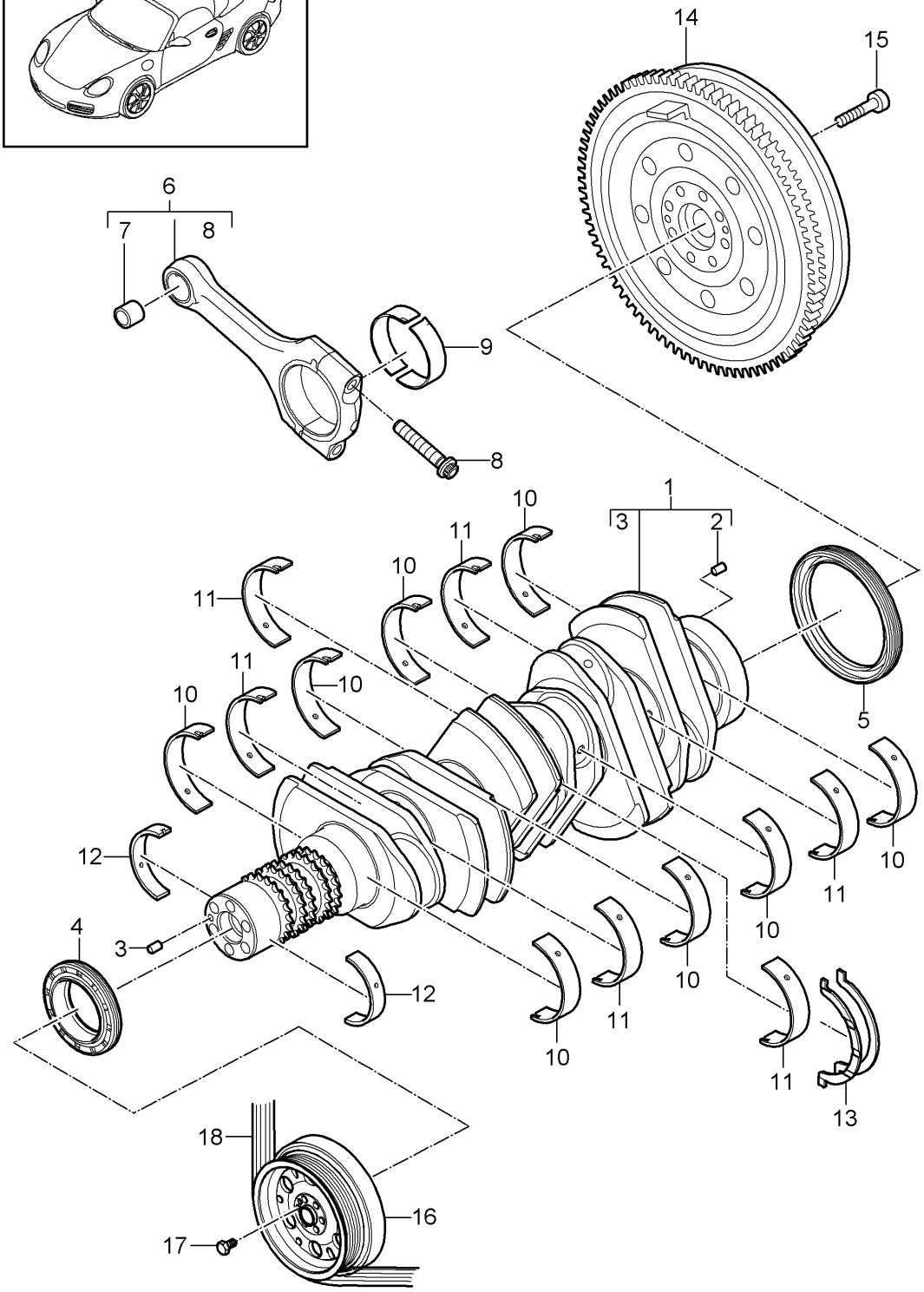

Bildtafel: 102-000

Modell: 987209 **Laufzeit: 2009>>2012**

Pos	Teilenummer	Benennung	Bemerkung	St	Modellangabe
		Kurbelwelle			A120,A121
1	9A1 102 077 04	Kurbelwelle Teil hier nicht mehr verwenden		1	
1	9A1 102 077 20	Kurbelwelle		1	
2	900 095 031 00	Spannhülse 6,0 X 16		1	
3	900 302 016 00	Zylinderstift A 6,0 X 16		1	
4	9A1 101 222 02	Wellendichtring 52,5 X 9		1	
5	997 101 212 01	Wellendichtring 85 x 105 x 11		1	
6	9A1 103 914 02	Pleuel Satz bestehend aus: 6 Pleuelstangen		1	
7	9A1 103 122 02	Pleuelbuchse D = 22		6	
8	9A1 103 115 02	Pleuelschraube M 10 X 1,25 X 51		12	
9	9A1 103 053 00	Pleuellagerschale Kennzeichnung: >> >> rot		12	
(9)	9A1 103 053 01	Pleuellagerschale Kennzeichnung: >> >> gelb		12	
(9)	9A1 103 053 02	Pleuellagerschale Kennzeichnung: >> >> blau		12	
10	9A1 101 064 00	Kurbelwellenlager Kennzeichnung: >> >> rot		8	
(10)	9A1 101 064 01	Kurbelwellenlager Kennzeichnung: >> >> gelb		8	
(10)	9A1 101 064 02	Kurbelwellenlager Kennzeichnung: >> >> blau		8	
11	9A1 101 063 00	Kurbelwellenlager mit: Teilnut Kennzeichnung: >> >> rot		6	
(11)	9A1 101 063 01	Kurbelwellenlager mit: Teilnut Kennzeichnung: >> >> gelb		6	
(11)	9A1 101 063 02	Kurbelwellenlager mit: Teilnut Kennzeichnung: >> >> blau		6	
12	9A1 101 052 00	Kurbelwellenlager Kennzeichnung: >> >> rot		2	
(12)	9A1 101 052 01	Kurbelwellenlager Kennzeichnung: >> >> gelb		2	
(12)	9A1 101 052 02	Kurbelwellenlager Kennzeichnung: >> >> blau		2	

Modell: 987209 **Laufzeit: 2009>>2012**

Pos	Teilenummer	Benennung	Bemerkung	St	Modellangabe
13	996 101 132 00	Anlaufscheibe D = 63		2	
14	9G2 114 012 00	Zweimassenschwungrad Entfallteil		1	A120+ PR:480
(14)	9G2 114 012 01	Zweimassenschwungrad Entfallteil		1	A120+ PR:480
(14)	9G2 114 012 02	Zweimassenschwungrad		1	A120+ PR:480
14	9G2 114 012 20	Zweimassenschwungrad Entfallteil		1	A121+ PR:480
(14)	9G2 114 012 21	Zweimassenschwungrad Entfallteil		1	A121+ PR:480
(14)	9G2 114 012 22	Zweimassenschwungrad		1	A121+ PR:480
14	9G2 114 020 00	Zweimassenschwungrad Entfallteil		1	PR:250
(14)	9G2 114 020 01	Zweimassenschwungrad Entfallteil		1	PR:250
(14)	9G2 114 020 02	Zweimassenschwungrad		1	PR:250
15	N 906 651 01	Zylinderschraube mit Innen- vielzahnkopf M 10 X 1 X 29		10	
16	9A1 102 146 02	Riemenscheibe mit: Schwingungsdämpfer		1	
17	900 385 127 01	Aussensechsrundschraube M 8 X 25		6	
18		Keilriemen siehe Bildtafel:	101-010	1	

Bildtafel: 102-005

PORSCHE

Modell: 987209 **Laufzeit:** 2009>>2012

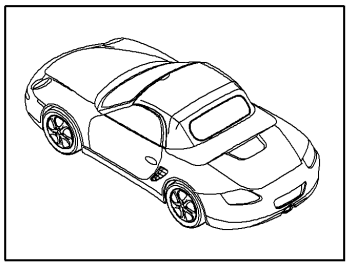

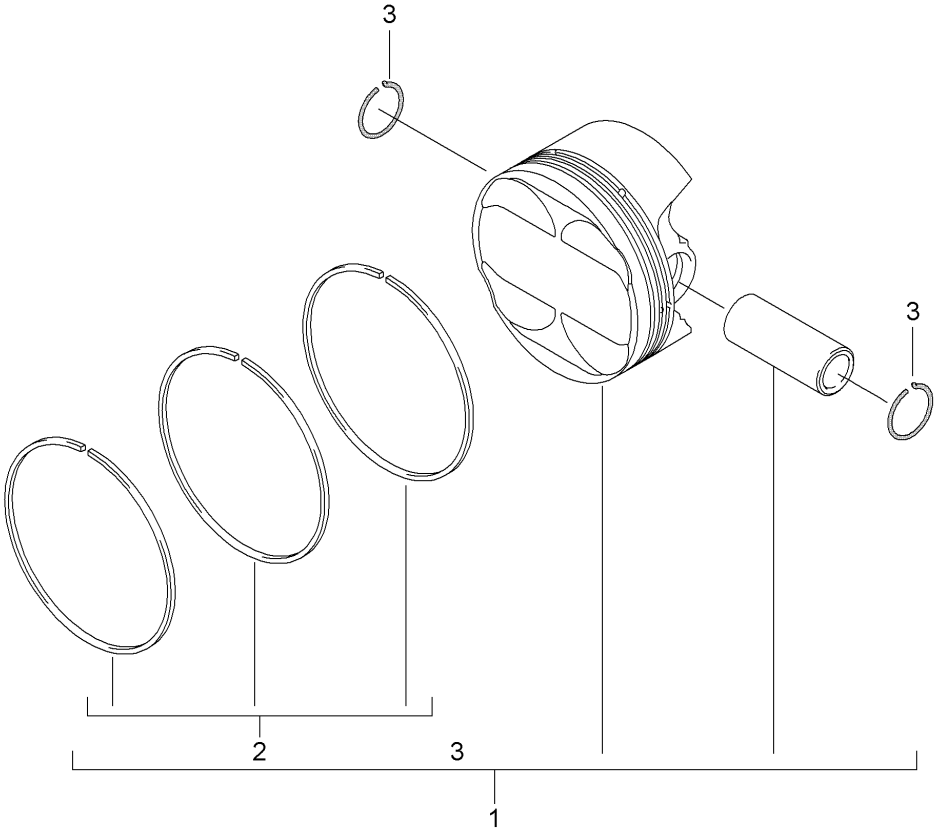

Bildtafel: 102-005

PORSCHE

Modell: 987209 **Laufzeit:** 2009>>2012

Pos	Teilenummer	Benennung	Bemerkung	St	Modellangabe
		Kolben			A120,A121
1	9A1 103 029 03	Kolben		6	A120
		Toleranzgruppe			
		X			
		Entfallteil			
1	9A1 103 029 06	Kolben		6	A120
		Toleranzgruppe			
		X			
		Entfallteil			
1	9A1 103 029 09	Kolben		6	A120
		Toleranzgruppe			
		X			
(1)	9A1 103 034 03	Kolben		6	A121
		Toleranzgruppe			
		X			
		Teil hier nicht mehr verwenden			
(1)	9A1 103 934 09	1 Satz Kolben		1	A121
		Inhalt			
		Kolben		6	
		Toleranzgruppe			
		X			
		nur Satzweise verwenden			
2	9A1 103 050 02	1 Satz Kolbenringe		6	A120
(2)	9A1 103 065 02	1 Satz Kolbenringe		6	A121
3	9A1 103 141 01	Sicherungsring		12	

Bildtafel: 103-000

PORSCHE

Modell: 987209 **Laufzeit: 2009>>2012**

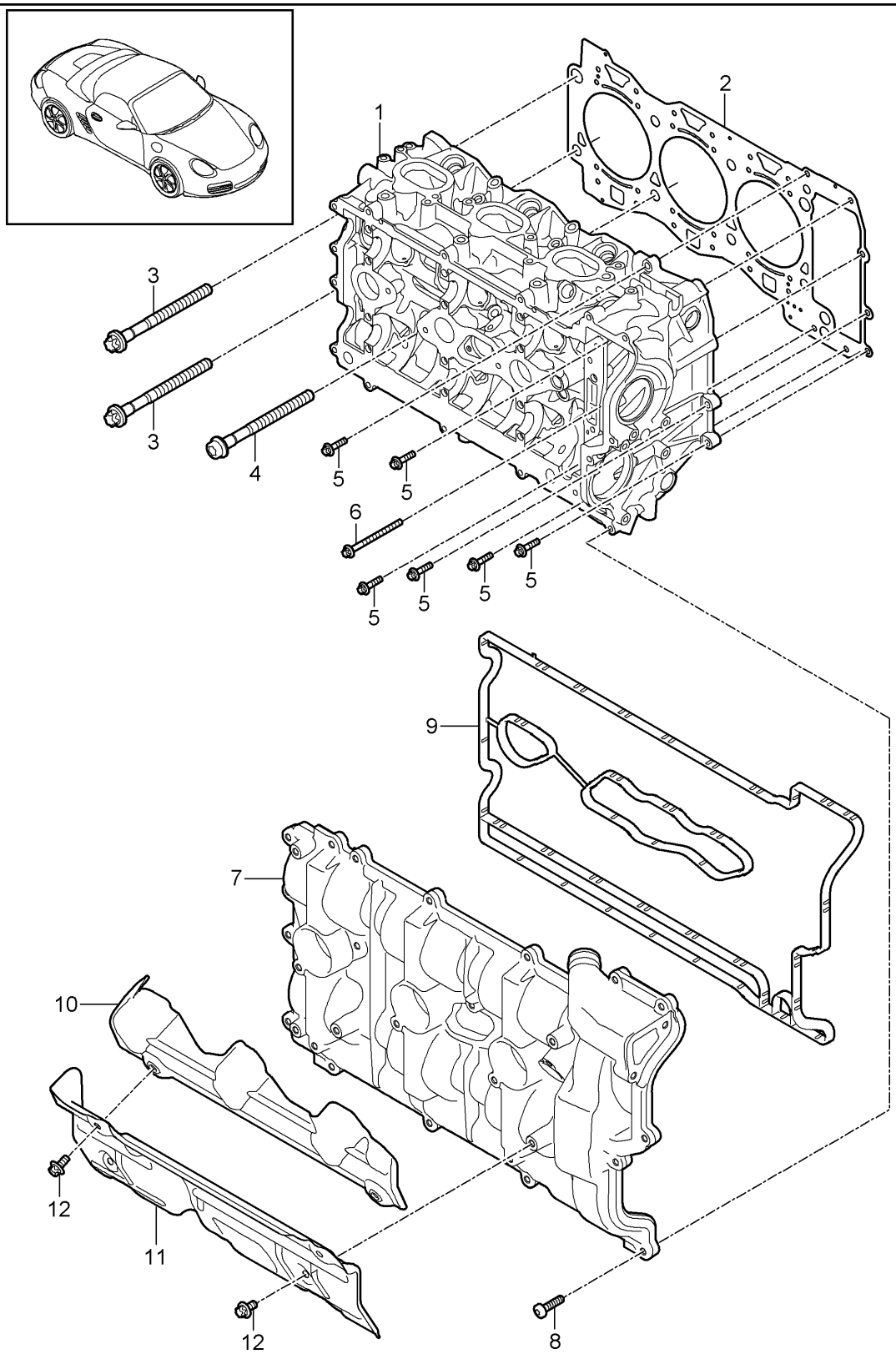

Modell: 987209 Laufzeit: 2009>>2012

Pos	Teilenummer	Benennung	Bemerkung	St	Modellangabe
		Zylinderkopf			
		mit:			
		Ventile			
		Zylinderkopfdichtung			
		Ventildeckel			
1	9A1 104 905 00	Zylinderkopf		1	A120
			Zylinder 1-3		
		mit Ventilen			
(1)	9A1 104 906 00	Zylinderkopf		1	A120
			Zylinder 4-6		
		mit Ventilen			
(1)	9A1 104 907 00	Zylinderkopf		1	A121
			Zylinder 1-3		
		mit Ventilen			
		Entfallteil			
(1)	9A1 104 901 00	Zylinderkopf		1	A121
			Zylinder 1-3		
		mit Ventilen			
(1)	9A1 104 908 00	Zylinderkopf		1	A121
			Zylinder 4-6		
		mit Ventilen			
		Entfallteil			
(1)	9A1 104 902 00	Zylinderkopf		1	A121
			Zylinder 4-6		
		mit Ventilen			
-		Ventile			
		siehe Bildtafel:	103-005		
2	9A1 104 143 03	Zylinderkopfdichtung		1	A121
			Zylinder 1-3		
		D >> - MJ 2009			
2	9A1 104 143 04	Zylinderkopfdichtung		1	A121
			Zylinder 1-3		
		D - MJ 2010>>			
(2)	9A1 104 145 04	Zylinderkopfdichtung		1	A120
			Zylinder 1-3		
(2)	9A1 104 142 03	Zylinderkopfdichtung		1	A121
			Zylinder 4-6		
		D >> - MJ 2009			
(2)	9A1 104 142 04	Zylinderkopfdichtung		1	A121
			Zylinder 4-6		
		D - MJ 2010>>			
(2)	9A1 104 144 04	Zylinderkopfdichtung		1	A120
			Zylinder 4-6		
3	9A1 104 191 00	Torxschraube		4	
		M12 X 1,5 X 140			
4	9A1 104 191 02	Torxschraube		12	
		M12 X 1,5 X 140			
5	900 385 072 01	Torxschraube		11	
		M6 X 25			
6	900 385 108 02	Torxschraube		2	
		M6 X 80			
7	9A1 105 231 05	Ventildeckel		1	A120,A121
			Zylinder 1-3		
		nur in Verbindung mit:			
		9A1.105.731.02			
		M >> 9 05158			
		M >> 9 04346			
7	9A1 105 231 04	Ventildeckel		1	A120,A121
			Zylinder 1-3		
		in Verbindung mit			
		9A1.105.731.03			
		M 9 05159 >>			
		M 9 04347 >>			

Modell: 987209 **Laufzeit: 2009>>2012**

Pos	Teilenummer	Benennung	Bemerkung	St	Modellangabe
(7)	9A1 105 232 05	Ventildeckel		1	A120,A121
			Zylinder 4-6		
		nur in Verbindung mit:			
		9A1.105.732.02			
		M >> 9 05158			
		M >> 9 04346			
(7)	9A1 105 232 04	Ventildeckel		1	A120,A121
			Zylinder 4-6		
		nur in Verbindung mit:			
		9A1.105.732.03			
		M 9 05159 >>			
		M 9 04347 >>			
8	9A1 107 313 00	Torxschraube		40	
		M6 X 25			
9	9A1 105 731 03	Dichtung		1	A120,A121
		Ventildeckel			
			Zylinder 1-3		
		M 9 05159 >>			
		M 9 04347 >>			
(9)	9A1 105 731 02	Dichtung		1	A120,A121
		Ventildeckel			
			Zylinder 1-3		
		M >> 9 05158			
		M >> 9 04346			
(9)	9A1 105 732 03	Dichtung		1	A120,A121
		Ventildeckel			
			Zylinder 4-6		
		M 9 05159 >>			
		M 9 04347 >>			
(9)	9A1 105 732 02	Dichtung		1	A120,A121
		Ventildeckel			
			Zylinder 4-6		
		M >> 9 05158			
		M >> 9 04346			
10	9A1 104 307 03	Wärmeschutz		1	
		Oberteil			
			Zylinder 1-3		
(10)	9A1 104 308 04	Wärmeschutz		1	
		Oberteil			
			Zylinder 4-6		
11	9A1 104 309 03	Wärmeschutz		1	
		Unterteil			
			Zylinder 1-3		
(11)	9A1 104 310 03	Wärmeschutz		1	
		Unterteil			
			Zylinder 4-6		
12	900 385 041 01	Torxschraube		12	
		M6 X 12			
13	999 707 404 40	O-Ring		2	
		17,05 X 1,78			
		zu			
		verwenden			
		997.606.106.03			
		Teil hier nicht mehr verwenden			
14	997 606 106 03	Hallgeber		2	
15	900 387 264 01	Zylinderschraube		2	
		M 6 X 16			
		Entfallteil			
15	N 105 464 03	Innensechsrund-Zylinder-		2	
		schraube			
		M 6 X 16			

Bildtafel: 103-005

PORSCHE

Modell: 987209 **Laufzeit: 2009>>2012**

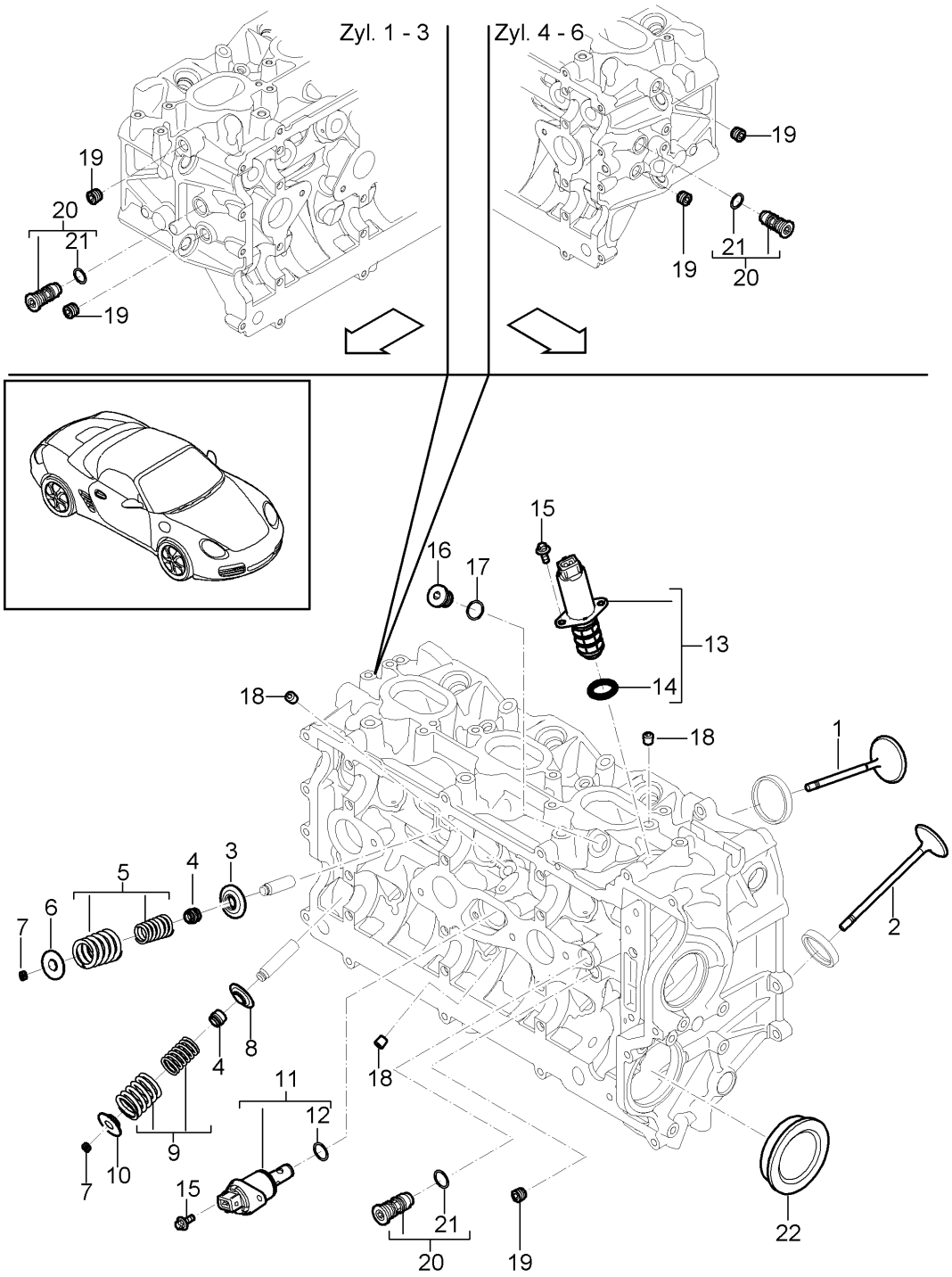

Bildtafel: 103-005

Modell: 987209 **Laufzeit: 2009>>2012**

Pos	Teilenummer	Benennung	Bemerkung	St	Modellangabe
		Zylinderkopf			A120,A121
		Anbauteile			
		Ventile			
1	9A1 105 312 02	Einlassventil		12	A121
(1)	9A1 105 314 02	Einlassventil		12	A120
2	9A1 105 322 02	Auslassventil		12	A121
2	9A1 105 324 02	Auslassventil		12	A120
3	9A1 105 151 00	Federteller	unten	12	A121
		Einlass			
3	948 105 151 01	Federteller	unten	12	A120
		Einlass			
4	996 105 115 52	Ventilschaftabdichtung		24	
5	9A1 105 110 01	1 Satz Ventilfedern		12	A121
		Einlass			
5	948 105 094 00	1 Satz Ventilfedern		12	A120
		Einlass			
6	9A1 105 150 00	Federteller	oben	12	A121
		Einlass			
6	948 105 150 01	Federteller	oben	12	A120
		Einlass			
7	996 105 123 52	Kegelstück		48	
8	948 105 153 51	Federteller	unten	12	A121
		Auslass			
(8)	948 105 153 01	Federteller	unten	12	A120
		Auslass			
9	9A1 105 115 01	1 Satz Ventilfedern		12	A121
		Satz			
		Auslass			
(9)	9A1 105 180 01	Ventilfeder		12	A120
		Auslass			
10	948 105 152 51	Federteller	oben	12	A121
		Auslass			
(10)	996 105 121 54	Federteller	oben	12	A120
		Auslass			
11	9A1 105 308 02	Stellelement		1	
		VVS			
12	900 331 057 40	O-Ring		2	
		11,2 X 2,65			
13	9A1 105 304 01	Stellelement		2	
		NVS			
		Entfallteil			
13	9A1 105 304 02	Stellelement		2	
		NVS			
		Entfallteil			
13	9A1 105 304 03	Stellelement		2	
		NVS			
		Entfallteil			
13	9A1 105 304 04	Stellelement		2	
		NVS			
14	999 707 446 40	O-Ring		2	
		18 X 2,5		2	
15	900 385 112 01	Torxschraube		8	
		M5 X 12			
		Teil hier nicht mehr verwenden			
15	999 073 650 01	Torxschraube	M5X12	1	
16	900 219 002 03	Verschlussschraube		1	
17	900 123 104 30	Dichtring		2	
		14 X 18			
18	999 063 035 02	Verschlussschraube		3	
		M 8 X 1,0			
		Zyl. 1 - 3			
(18)	999 063 035 02	Verschlussschraube		4	
		M 8 X 1,0			

Bildtafel: 103-005

PORSCHE

Modell: 987209 **Laufzeit:** 2009>>2012

Pos	Teilenummer	Benennung	Bemerkung	St	Modellangabe
		Zyl. 4 - 6			
19	900 063 014 01	Verschlussschraube M12 X 1,5		4	
20	9A1 104 250 00	Drossel		4	
21	999 707 577 40	O-Ring 10 x 2,5N		4	
22	9A1 104 403 00	Verschlussdeckel		1	A120

Bildtafel: 103-010

PORSCHE

Modell: 987209 **Laufzeit: 2009>>2012**

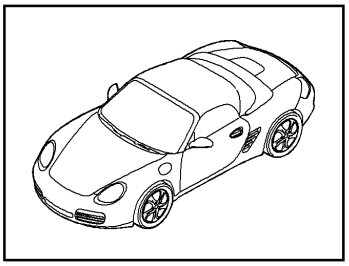

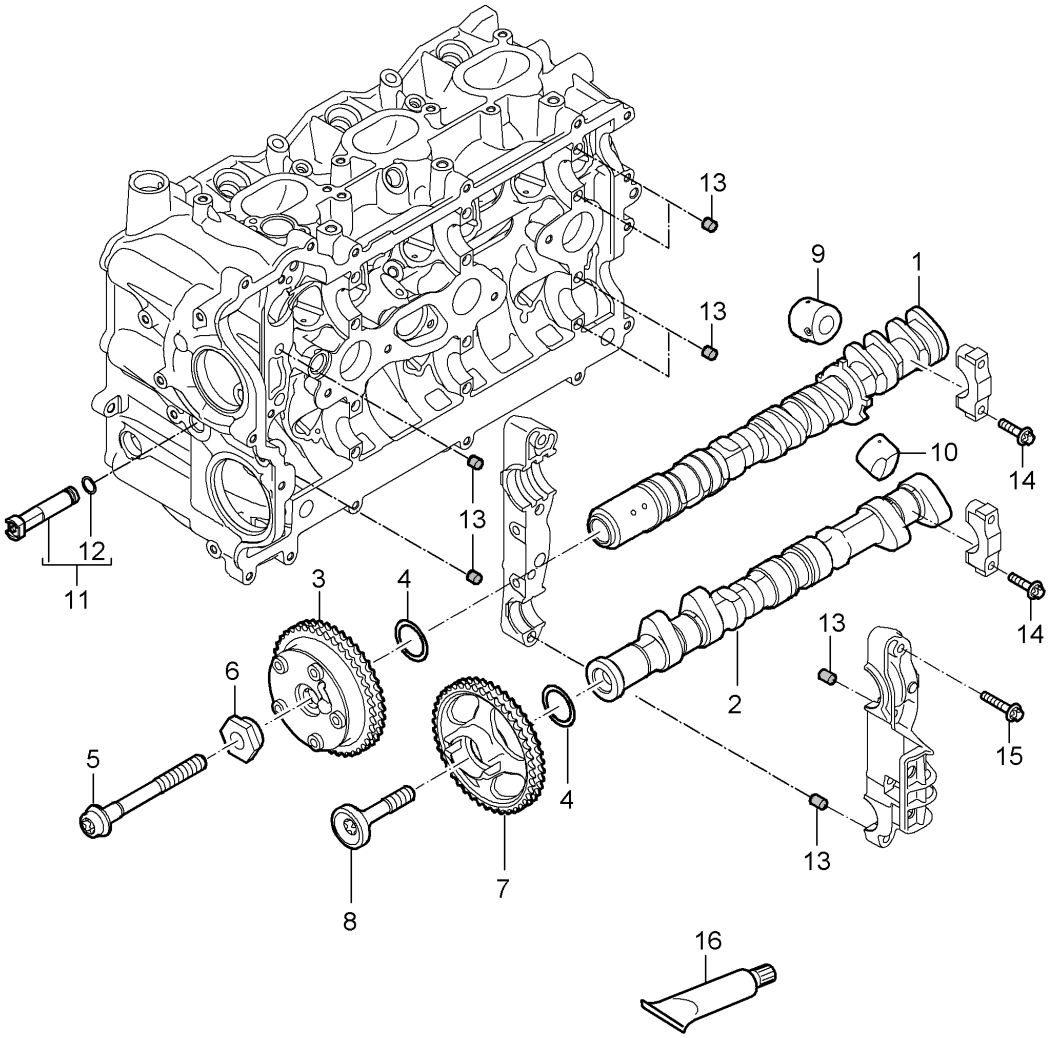

Modell: 987209 **Laufzeit: 2009>>2012**

Pos	Teilenummer	Benennung	Bemerkung	St	Modellangabe
		Nockenwelle Hydraulischer Ventilstössel Nockenwellenversteller			A120,A121
(1)	9A1 105 025 03	Nockenwelle Einlass Zyl. 1 - 3		1	A120
(1)	9A1 105 026 03	Nockenwelle Einlass Zyl. 4 - 6		1	A120
1	9A1 105 027 03	Nockenwelle Einlass Zyl. 1 - 3		1	A121
1	9A1 105 028 03	Nockenwelle Einlass Zyl. 4 - 6		1	A121
(2)	9A1 105 227 03	Nockenwelle Auslass Zyl. 1 - 3		1	A120
(2)	9A1 105 228 03	Nockenwelle Auslass Zyl. 4 - 6		1	A120
2	9A1 105 223 03	Nockenwelle Auslass Zyl. 1 - 3		1	A121
2	9A1 105 224 03	Nockenwelle Auslass Zyl. 4 - 6		1	A121
3	9A1 105 052 01	Nockenwellenversteller		2	
4	9A1 105 403 02	Scheibe für Nockenwelle Nockenwellenversteller		4	
5	9A1 105 254 01	Torxschraube M12 X 50		2	
6	948 105 218 01	Hülse Nockenwellenversteller Teil hier nicht mehr verwenden		2	
6	9A1 105 245 00	Hülse Nockenwellenversteller		2	
(7)	9A1 105 147 02	Kettenrad Nockenwelle Auslass Zyl. 1 - 3		1	
7	9A1 105 148 02	Kettenrad Nockenwelle Auslass Zyl. 4 - 6		1	
8	9A1 105 255 00	Torxschraube		2	
(8)	9A1 105 255 02	Torxschraube		2	
9	9A1 105 070 03	Hydraulischer Ventilstössel Einlass		12	
10	9A1 105 071 00	Hydraulischer Ventilstössel Auslass		12	
11	9A1 104 402 02	Ölrohr Zyl. 4 - 6		1	
12	999 707 576 40	O-Ring 7,0 X 2,5		1	
13	999 095 075 01	Passhülse 8 x 7		32	
14	999 073 450 02	Sechsrundschraube BM 6 X 37		24	
15	900 385 111 01	Torxschraube BM 6 X 55		8	
16	000 043 024 00	Höchstdruckfett 1 Tube		1	

Bildtafel: 103-010

PORSCHE

Modell: 987209 **Laufzeit:** 2009>>2012

Pos	Teilenummer	Benennung	Bemerkung	St	Modellangabe
		80 Gr. für Nockenwelle			

Bildtafel: 103-015

PORSCHE

Modell: 987209 **Laufzeit: 2009>>2012**

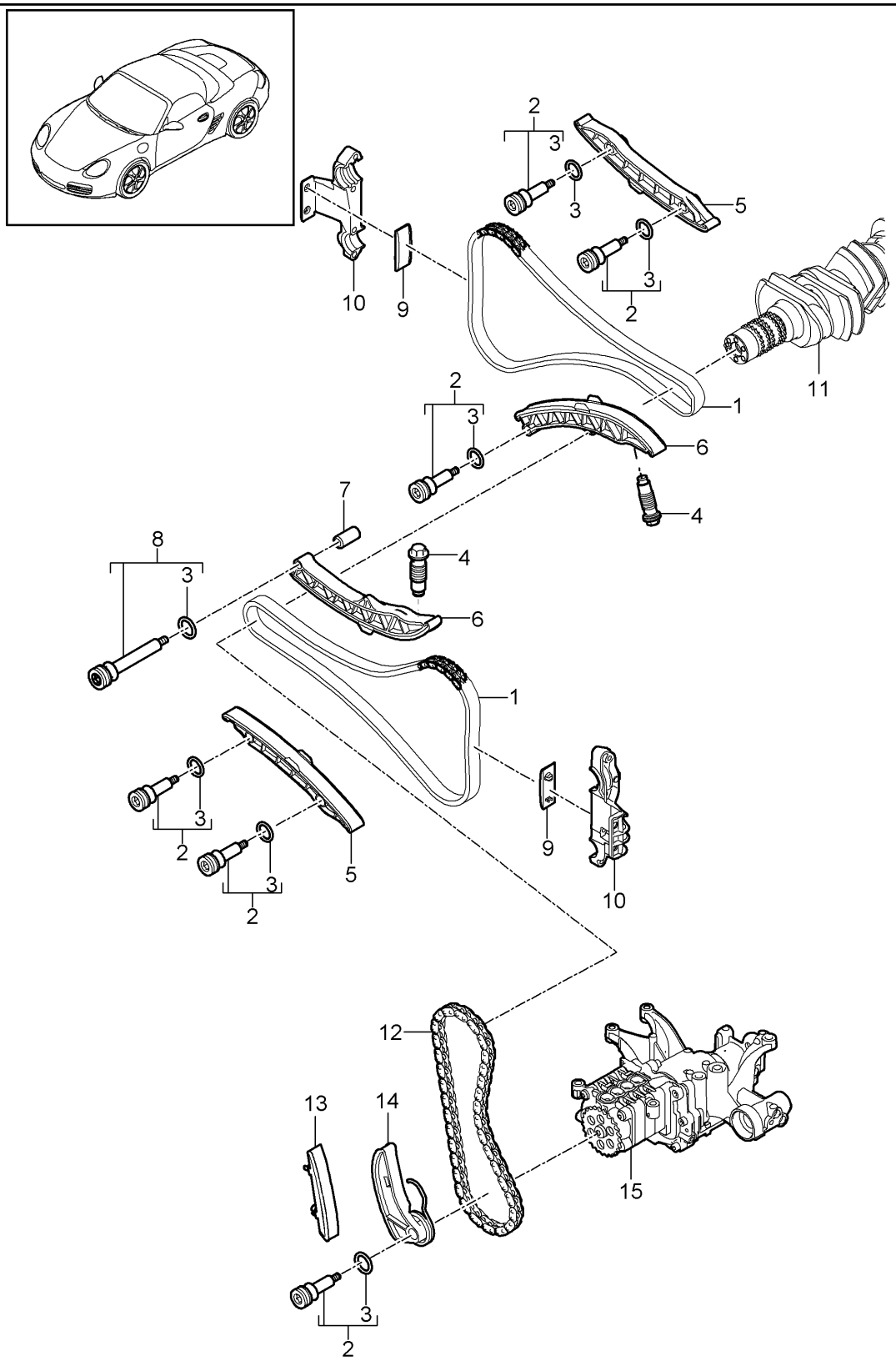

Bildtafel: 103-015

Modell: 987209 **Laufzeit:** 2009>>2012

Pos	Teilenummer	Benennung	Bemerkung	St	Modellangabe
		Ventilsteuerung			A120,A121
1	9A1 105 142 02	Steuerkette		2	
		Nockenwelle			
		Kurbelwelle			
2	9A1 105 162 01	Schraube		6	
		Spannschiene			
3	999 707 346 40	O-Ring		X	
		15,0 X 3,0			
4	9A1 105 157 02	Kettenspanner		2	
-	900 123 118 30	Dichtring		2	
		A 22 X 27			
5	9A1 105 153 02	Gleitschiene		2	
6	9A1 105 155 02	Spannschiene		2	
7	9A1 105 165 01	Distanzhülse		2	
8	9A1 105 163 01	Schraube		1	
9	9A1 105 101 02	Gleitschiene		2	
10		Lagerdeckel		2	
		nicht lieferbar			
		zu			
		verwenden			
		Zylinderkopf			
		siehe Bildtafel:	103-000		
11		Kurbelwelle		1	
		siehe Bildtafel:	102-000		
12	9A1 105 233 02	Steuerkette		1	
		Ölpumpe			
		Kurbelwelle			
13	9A1 105 237 02	Gleitschiene		1	
14	9A1 105 235 02	Spannschiene		1	
15		Ölpumpe		1	
		siehe Bildtafel:	104-000		

Bildtafel: 104-000

PORSCHE

Modell: 987209 **Laufzeit: 2009>>2012**

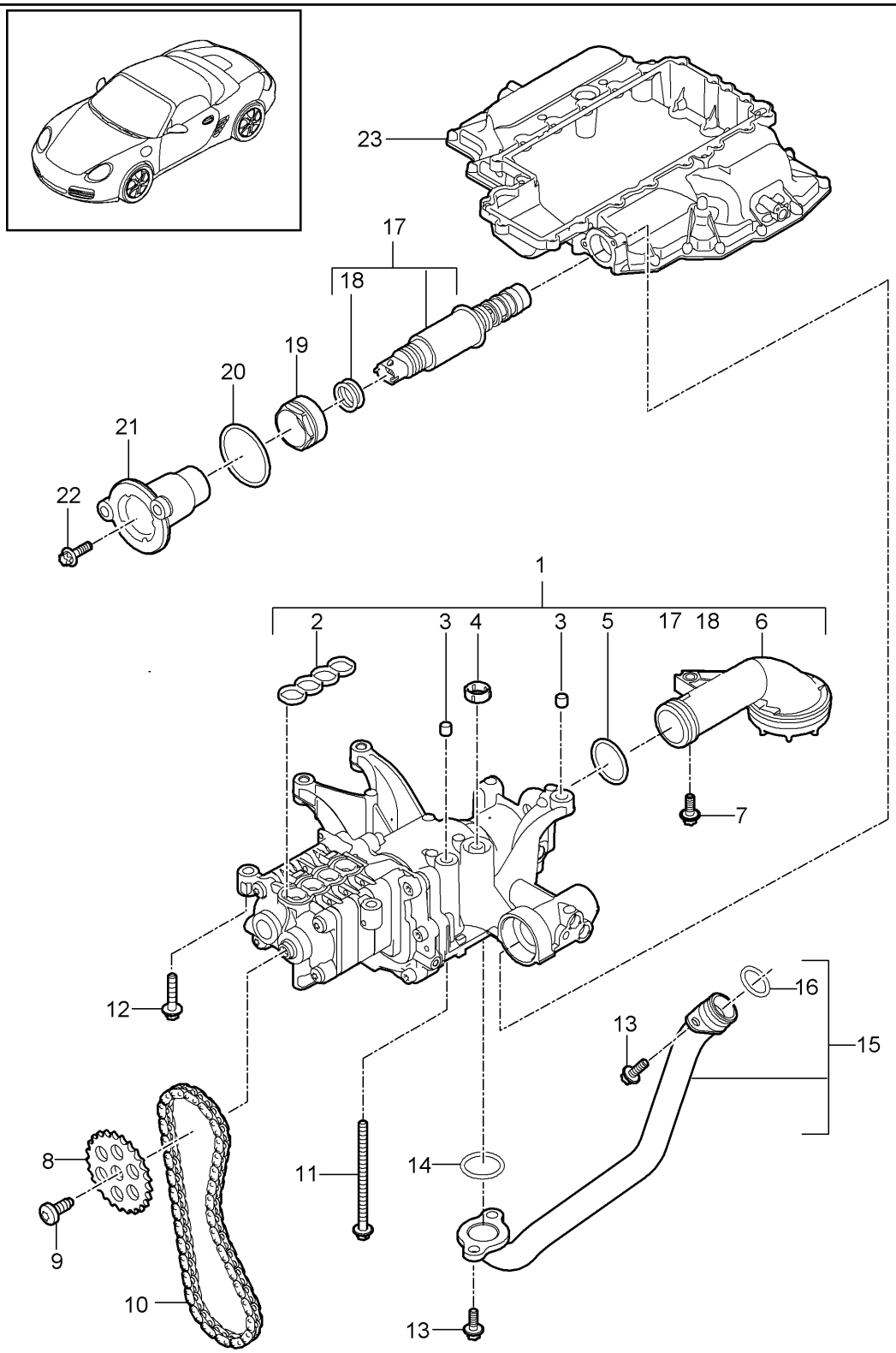

Bildtafel: 104-000

Modell: 987209 **Laufzeit: 2009>>2012**

Pos	Teilenummer	Benennung	Bemerkung	St	Modellangabe
		Ölpumpe			A120,A121
1	9A1 107 050 03	Ölpumpe		1	
		Entfallteil			
(1)	9A1 107 050 04	Ölpumpe		1	A120,A121
		M >> C 01291			
		M >> C 01068			
		Entfallteil			
(1)	9A1 107 050 05	Ölpumpe		1	A120,A121
		M C 01292 >>			
		M C 01069 >>			
		Entfallteil			
(1)	9A1 107 050 11	Ölpumpe		1	
		Entfallteil			
(1)	9A1 107 050 12	Ölpumpe		1	
2	9A1 107 370 00	Dichtung für Ölpumpe		1	
		verwenden			
		mit:			
		9A1.107.050.03			
		9A1.107.050.04			
		9A1.107.050.05			
3	996 106 103 50	Passhülse		2	
		8,2 X 7,0			
4	9A1 107 327 00	Dichtring		1	
5	999 707 375 40	O-Ring		1	
		30,00 X 3,00			
6	9A1 107 075 02	Ölsaugrohr		1	A120,A121
		M >> C 01291			
		M >> C 01068			
(6)	9A1 107 075 10	Ölsaugrohr		1	A120,A121
		M C 01292 >>			
		M C 01069 >>			
7	999 073 102 01	Flachrundschraube		1	
		M6 X 25			
8	9A1 105 225 02	Kettenrad		1	
		Ölpumpe			
9	999 073 380 01	Torxschraube		1	
		M8 X 22			
10		Kette		1	
		Ölpumpe			
		siehe Bildtafel:	103-015		
11	900 385 126 01	Torxschraube		1	
		M6 X 95			
12	900 385 048 01	Torxschraube		5	
		M6 X 30			
13	900 385 009 01	Torxschraube		1	
		M6 X 25			
14	999 707 409 41	O-Ring		1	A120,A121
		26,00 X 3,00			
		M >> C 01291			
		M >> C 01068			
15	9A1 107 250 01	Ölrohr		1	
		Ölpumpe			
		Kurbelgehäuse			
16	999 707 575 40	O-Ring		1	
		20,00 X 3,00			
17	948 107 113 01	Magnetventil		1	
		Entfallteil			
(17)	948 107 113 02	Magnetventil		1	A120,A121
		M >> C 01291			
		M >> C 01068			
(17)	948 107 113 11	Magnetventil		1	A120,A121
		M C 01292 >>			
		M C 01069 >>			

Bildtafel: 104-000

PORSCHE

Modell: 987209 **Laufzeit:** 2009>>2012

Pos	Teilenummer	Benennung	Bemerkung	St	Modellangabe
18	999 707 567 40	O-Ring 17,00 X 3,00		2	
19	999 261 024 01	Überwurfmutter M36 x 1,0 x 12		1	
20	999 707 570 40	O-Ring 44,00 x 3,00		1	
21	9A1 107 330 01	Dichtflansch Steuerventil		1	
22	900 385 019 01	Torxschraube M6 X 20		2	
23		Ölwanne Oberteil		1	
		siehe Bildtafel:	104-002		

Bildtafel: 104-002

PORSCHE

Modell: 987209 **Laufzeit: 2009>>2012**

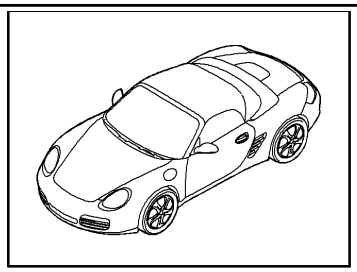

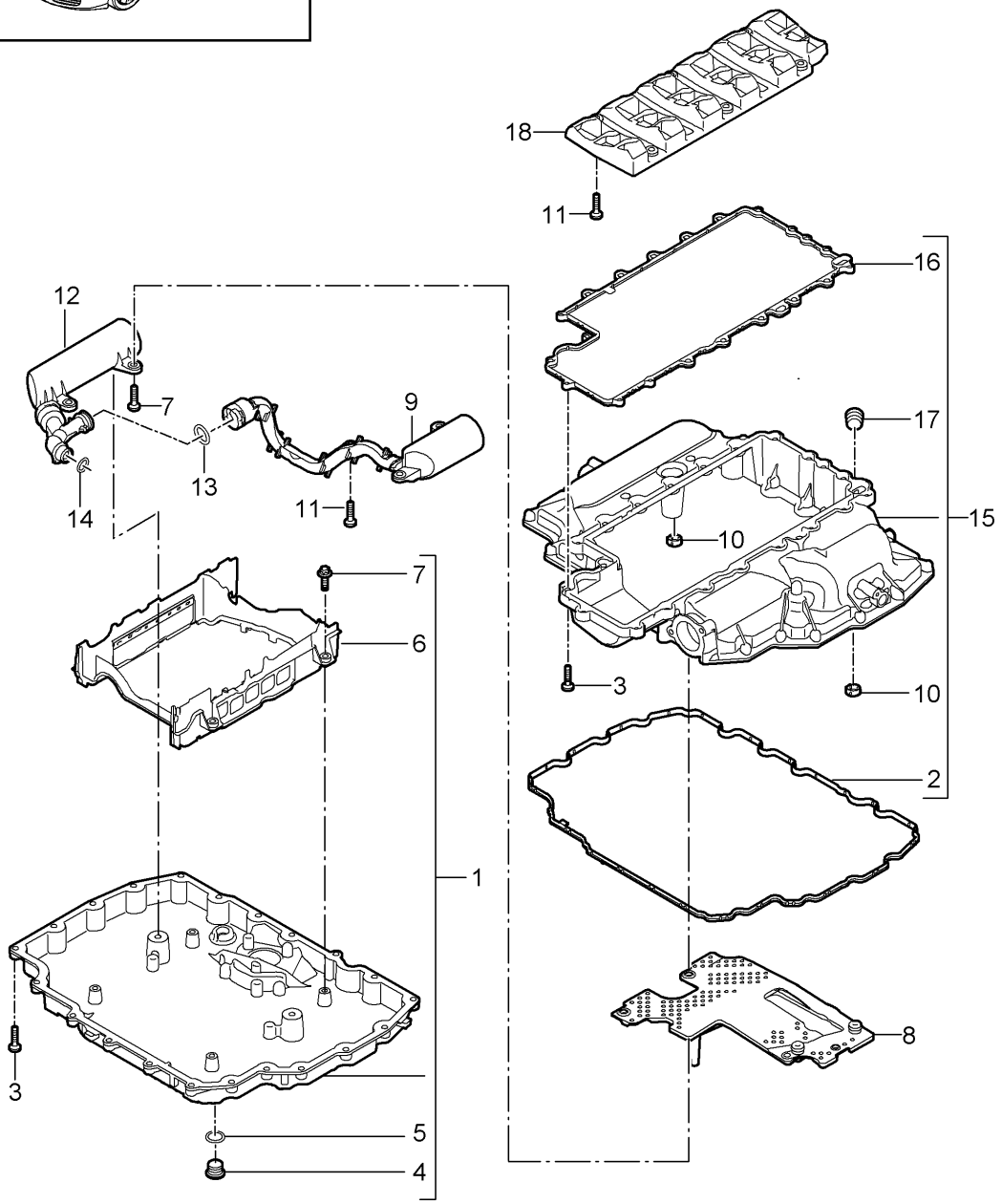

Bildtafel: 104-002

PORSCHE

Modell: 987209 **Laufzeit:** 2009>>2012

Pos	Teilenummer	Benennung	Bemerkung	St	Modellangabe
		Ölwanne			
1	9A1 107 032 00	Ölwanne-Unterteil		1	
2	9A1 107 325 02	Dichtung für Ölwanne		1	
3	9A1 107 313 00	Torxschraube		44	
		M 6 X 25			
4	900 219 020 31	Verschlussschraube		1	
		M 18 X 1,5			
5	900 123 106 30	Dichtring		1	
		A 18 X 24			
6	9A1 107 243 01	Schottblech		1	
7	900 385 019 01	Torxschraube		X	
		M6 x 20			
8	9A1 107 420 01	Ölabscheider		1	
9	9A1 107 383 01	Ölabscheider		1	
10	9A1 107 327 00	Dichtring		2	
11	900 385 019 01	Torxschraube		6	
		M6 x 20			
12	9A1 107 380 01	Ölabscheider		1	
13	948 107 439 10	O-Ring		2	
		20,0 X 3,8			
		D >> - MJ 2011			
(13)	999 707 651 40	O-Ring		2	
		20,0 x 3,8 N			
		D - MJ 2012>>			
14	999 707 637 40	O-Ring		1	
		15,0 X 3,0			
		Entfall			
		ohne:			
		Ersatz			
		D >> - MJ 2011			
15	9A1 107 031 01	Ölwanne-Oberteil		1	
16	9A1 107 315 03	Dichtung für Ölwanne		1	
17	900 063 010 01	Verschlussschraube		1	
		M8 X 1,0			
18	9A1 101 010 00	Ölabscheider		1	
19	948 606 150 00	Ölstandsgeber		1	
20	948 606 240 00	Dichtung		1	
21	900 385 072 01	Torxschraube		3	
		BM 6 X 25			
22	999 707 638 40	O-Ring		2	
		10,00 X 3,50			

Bildtafel: 104-005

PORSCHE

Modell: 987209 **Laufzeit:** 2009>>2012

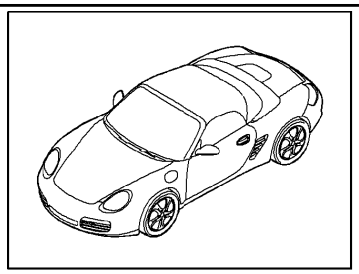

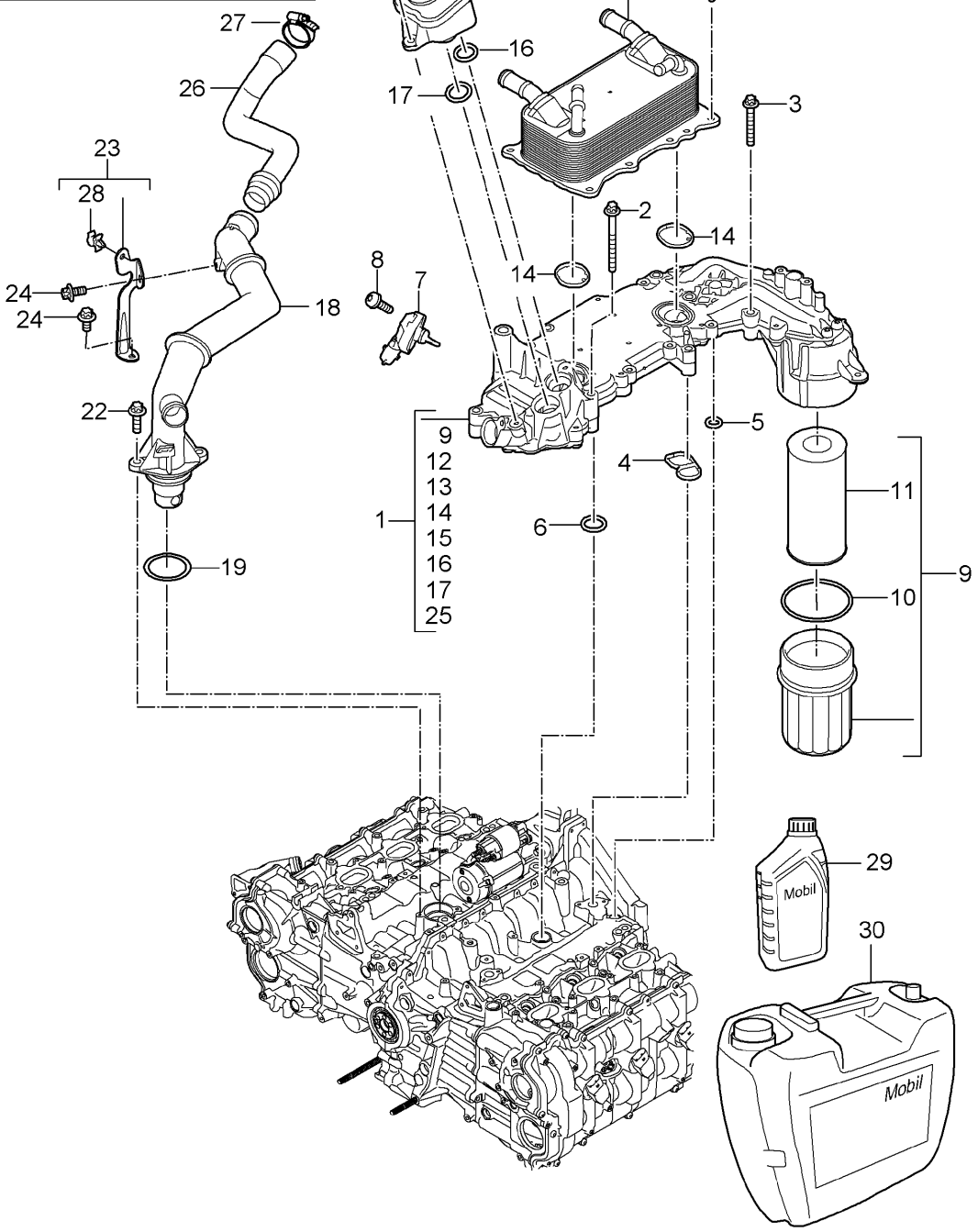

Bildtafel: 104-005

Modell: 987209 **Laufzeit: 2009>>2012**

Pos	Teilenummer	Benennung	Bemerkung	St	Modellangabe
		Motorschmierung			A120,A121
(1)	9A1 107 046 01	Ölführungsgehäuse		1	
		Teil hier nicht mehr verwenden			
1	9A1 107 020 01	Ölführungsgehäuse		1	
		Entfallteil			
1	9A1 107 020 03	Ölführungsgehäuse		1	
2	900 385 276 01	Torxschraube		1	
		M6 X 60			
3	900 385 125 01	Torxschraube		8	
		M6 X 45			
4	9A1 107 475 00	Dichtring		1	
		Ölführungsgehäuse			
		Kurbelgehäuse			
5	999 707 594 40	O-Ring		1	
		11,0 X 4,0			
6	999 707 595 40	O-Ring		1	
		20,0 X 4,0			
7	997 606 203 01	Öldruckgeber		1	
		5 bar			
		D >> - MJ 2009			
		Entfallteil			
7	997 606 203 02	Öldruckgeber		1	
		5 bar			
		D >> - MJ 2009			
(7)	948 606 213 00	Öldruckgeber		1	
		10 bar			
		D - MJ 2010>>			
8	900 385 019 01	Torxschraube		2	
		M6 X 25			
9	9A1 107 024 00	Ölfiltersatz		1	
10	996 107 313 51	Dichtring		1	
		71,0 X 3,5			
11	9A1 107 224 00	Ölfiltereinsatz		1	
		mitverwenden:	996 107 313 51		
12	9A1 107 451 00	Wärmetauscher		1	
13	999 073 416 01	Kombischraube		6	
		M6 X 20			
14	948 107 175 00	Dichtung		2	
15	9A1 107 042 00	Ölabscheider		1	
		Entfallteil			
15	9A1 107 042 01	Ölabscheider		1	
16	999 707 634 40	O-Ring		1	
		18,5 X 4,0			
17	999 707 635 40	O-Ring		1	
		21,0 X 4,0			
18	9A1 107 116 02	Einfüllrohr		1	
		Motoröl			
19	999 707 348 40	O-Ring		1	
		42,0 X 4,0			
20	987 107 035 01	Verschlussdeckel		1	
21	987 107 336 00	Dichtung		1	
		Verschlussdeckel			
22	900 385 019 01	Torxschraube		5	
		M6 X 20			
23	9A1 107 216 02	Halter		1	A120
		Einfüllrohr			
(23)	9A1 107 316 02	Halter		1	A121
		Einfüllrohr			
24	900 385 041 01	Torxschraube		2	
		M6 X 12			
25	900 385 072 01	Torxschraube		2	
		M6 X 25			
26	987 107 264 30	Ölschlauch		1	

Bildtafel: 104-005

PORSCHE

Modell: 987209 **Laufzeit:** 2009>>2012

Pos	Teilenummer	Benennung	Bemerkung	St	Modellangabe
27	999 512 695 09	Schlauchschelle 38 x 12		2	
28	999 507 675 40	Schlauchhalter		1	
29	000 043 301 19	Motoröl EXXON MOBIL 1 0W-40 1 LITER Gebinde		X	
30	000 043 301 21	Motoröl EXXON MOBIL 1 0W-40 20 LITER Gebinde		X	

Bildtafel: 104-010

Modell: 987209 **Laufzeit:** 2009>>2012

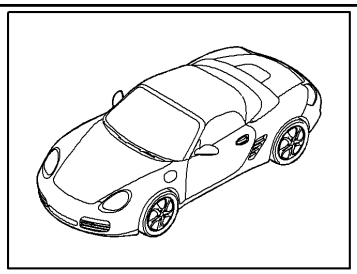

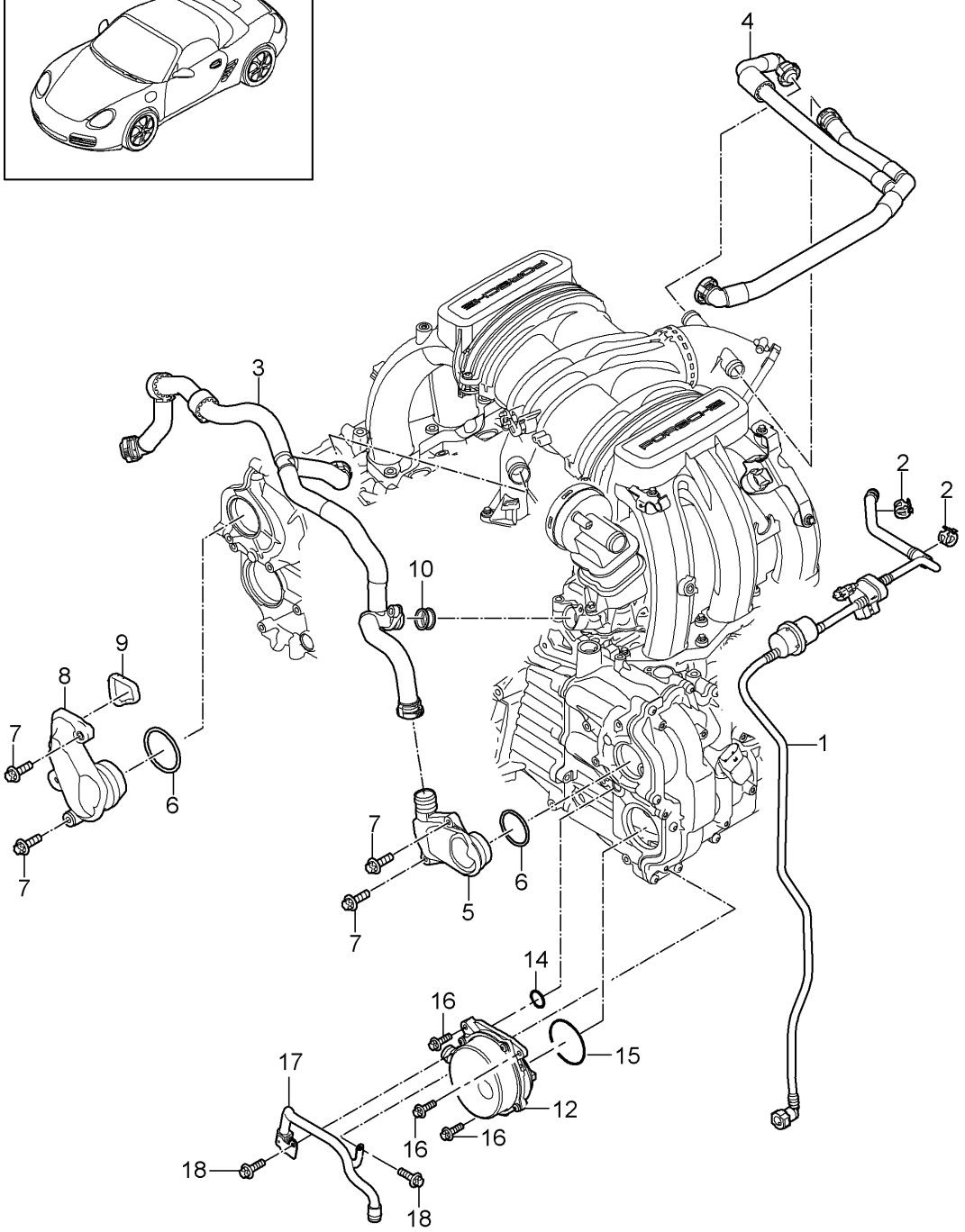

Bildtafel: 104-010

PORSCHE

Modell: 987209 **Laufzeit: 2009>>2012**

Pos	Teilenummer	Benennung	Bemerkung	St	Modellangabe
		Kurbelgehäuse Entlüftung für Tankentlüftung Unterdruckpumpe			
1	9A1 110 093 02	Entlüftungsleitung (komplett)		1	
2	999 512 651 09	Schlauchschelle 15 x 12		2	
3	9A1 107 515 01	Entlüftungsleitung Kurbelgehäuse		1	
4	9A1 107 520 01	Entlüftungsleitung Verteilerrohr		1	
5	9A1 105 238 00	Deckel Kurbelgehäuse Entlüftung Zyl. 4 - 6		1	
6	999 707 636 40	O-Ring 44,0 X 3,5N		2	
7	900 385 019 01	Torxschraube BM6 x 20		6	
8	9A1 105 239 02	Deckel Kurbelgehäuse Entlüftung Zyl. 1 - 3		1	
9	9A1 105 339 00	Dichtung für Deckel Kurbelgehäuse		1	
10	999 707 316 41	O-Ring 21,89 x 2,62		2	
-	900 385 072 01	Torxschraube BM 6 x 25		1	
12	9A1 110 090 02	Unterdruckpumpe für Bremskraftverstärker Entfallteil		1	
12	9A1 110 090 03	Unterdruckpumpe für Bremskraftverstärker Entfallteil		1	
12	9A1 110 090 04	Unterdruckpumpe für Bremskraftverstärker Entfallteil		1	
12	9A1 110 090 05	Unterdruckpumpe für Bremskraftverstärker Entfallteil		1	
12	9A1 110 090 06	Unterdruckpumpe für Bremskraftverstärker		1	
14	999 701 504 40	O-Ring 10 x 2,5		1	
15	999 701 505 40	O-Ring 54 x 2,5		1	
16	900 385 019 01	Torxschraube M6 x 20		3	
17	9A1 110 065 01	Unterdruckleitung		1	
18	900 385 041 01	Torxschraube M6 x 20		2	
-	999 701 789 40	O-Ring 12 x 2		2	

Bildtafel: 105-000

PORSCHE

Modell: 987209 **Laufzeit: 2009>>2012**

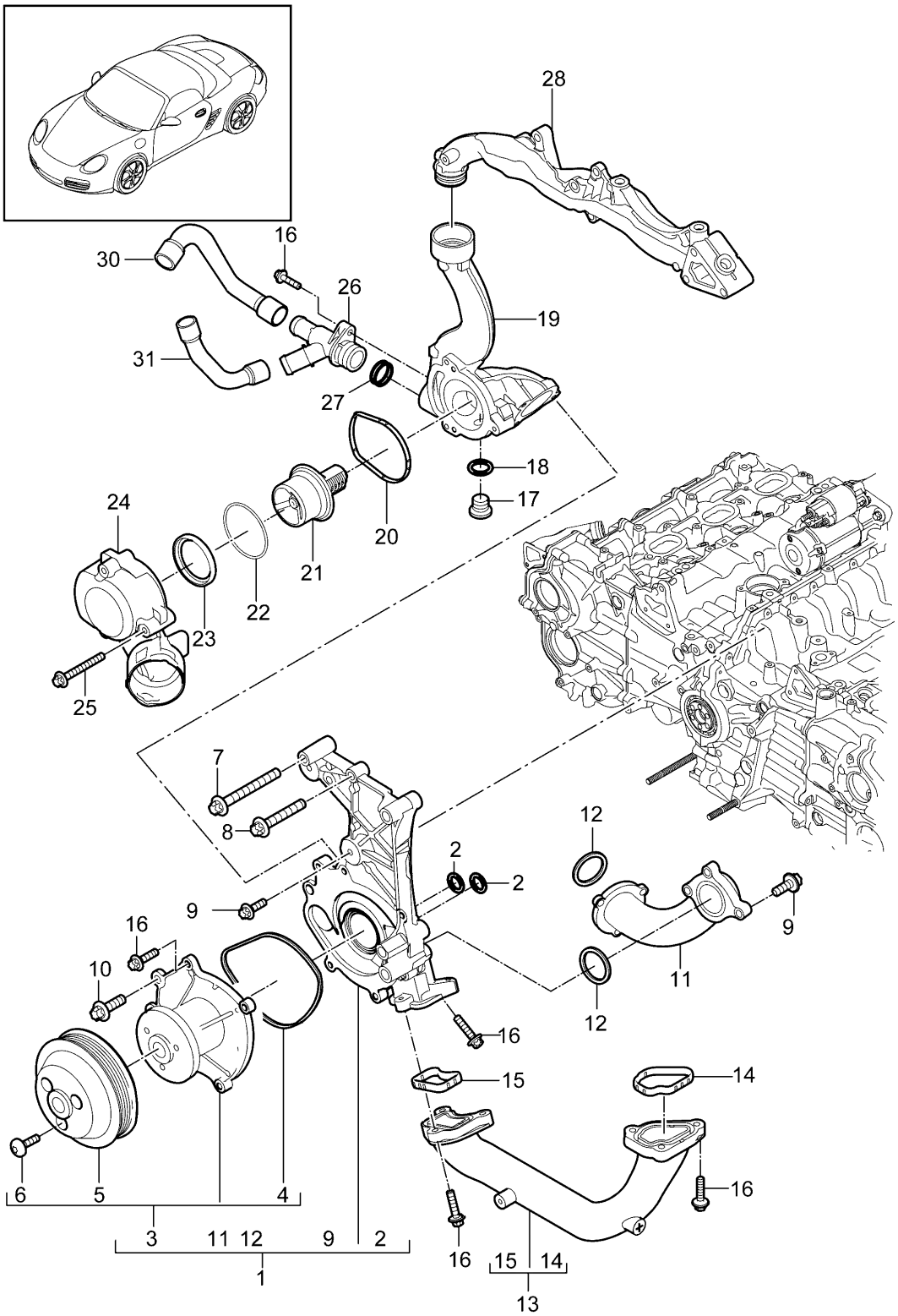

Modell: 987209 **Laufzeit: 2009>>2012**

Pos	Teilenummer	Benennung	Bemerkung	St	Modellangabe
		Kühlmittelpumpe			A120,A121
		Thermostatgehäuse			
1	9A1 106 038 04	Wasserpumpengehäuse		1	
		(komplett)			
2	999 707 604 40	O-Ring		2	
		34,0 X 3,0			
3	9A1 106 048 00	Kühlmittelpumpe		1	
		(komplett)			
4	9A1 106 217 00	Dichtung		1	
		Kühlmittelpumpe			
5	9A1 106 248 00	Riemenscheibe		1	
6	999 073 104 01	Torxschraube		3	
		M8 X 16			
7	900 385 115 01	Torxschraube		3	
		M8 X 70			
8	900 385 071 01	Torxschraube		3	
		M8 X 50			
9	900 385 019 01	Torxschraube		4	
		M6 X 20			
10	900 385 098 01	Torxschraube		1	
		M8 X 25			
10	900 385 114 01	Torxschraube		1	
		M8 X 25			
11	9A1 106 238 00	Wasserrohr		1	
12	9A1 106 215 00	Dichtung		2	
13	9A1 106 125 31	Wasserrohr		1	
14	9A1 106 326 00	Dichtung		1	
		Wasserrohr			
15	9A1 106 325 00	Dichtung		1	
16	900 385 072 01	Torxschraube		11	
		M6 X 25			
17	900 219 018 30	Verschlussschraube		1	
		M14 X 1,5			
		Teil hier nicht mehr verwenden			
17	999 063 038 01	Verschlussschraube		1	
		M14 X 1,5			
18	900 123 104 30	Dichtring		1	
		14 X 18			
		Teil hier nicht mehr verwenden			
18	900 123 173 20	Dichtring		1	
		14 X 18			
19	9A1 106 150 01	Thermostatgehäuse		1	
20	9A1 106 305 00	Dichtung		1	
		Thermostat			
21	9A1 106 225 01	Thermostateinsatz		1	
		Teil hier nicht mehr verwenden			
21	9A1 106 225 02	Thermostateinsatz		1	
22	999 707 625 40	O-Ring		1	
		59,0 X 5,2			
23	9A1 106 558 00	Dichtring		1	
24	9A1 106 121 00	Kühlmittelführungsgehäuse		1	
25	900 385 070 01	Torxschraube		3	
		M6 X 50			
25	PAF 008 685 00	Torxschraube		3	
		M6 X 50			
26	9A1 106 560 00	Y-Stück		1	
27	999 707 517 40	O-Ring		2	
		22 X 3			
28		Aggregateträger		1	
		siehe Bildtafel:	105-005		
29	999 926 030 01	Entlüftungsschraube		1	
		M 10 x 1 x 12,5			
30	987 106 222 30	Wasserschlauch		1	

Bildtafel: 105-000

PORSCHE

Modell: 987209 **Laufzeit:** 2009>>2012

Pos	Teilenummer	Benennung	Bemerkung	St	Modellangabe
31	987 106 224 30	Rücklauf Wasserschlauch Vorlauf		1	

Bildtafel: 105-003

PORSCHE

Modell: 987209 **Laufzeit: 2009>>2012**

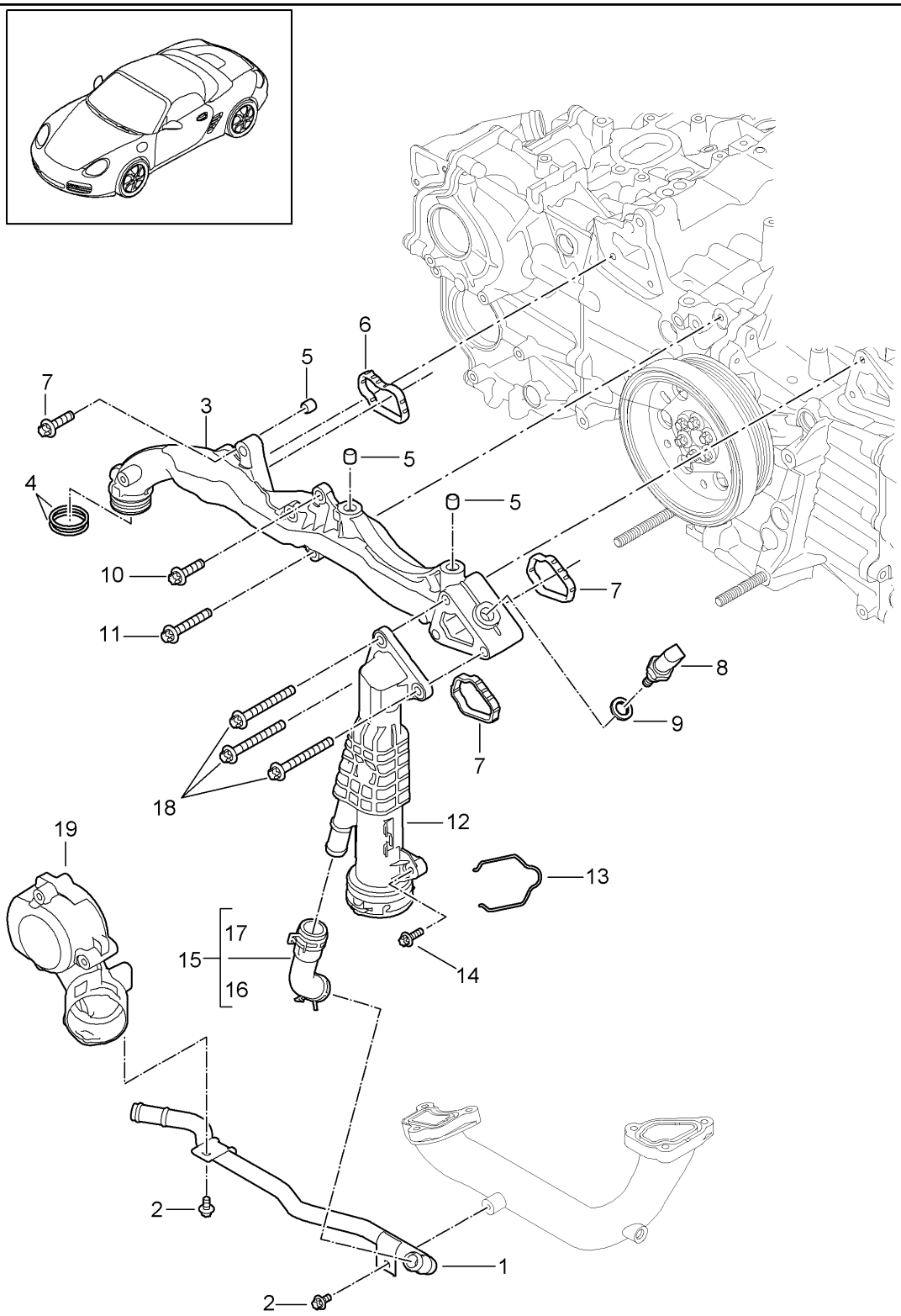

Bildtafel: 105-003

PORSCHE

Modell: 987209 **Laufzeit:** 2009>>2012

Pos	Teilenummer	Benennung	Bemerkung	St	Modellangabe
		Aggregateträger			A120,A121
		Wasserrohr			
1	9A1 106 810 31	Heizungsrohrleitung		1	
		Vorlauf			
2	900 385 041 01	Torxschraube		2	
		M6 X 12			
3	9A1 102 112 02	Aggregateträger		1	
4	999 707 589 40	O-Ring		2	
		31,0 X 3,0			
5	999 095 063 03	Passhülse		3	
		11 M6 X 10			
6	9A1 102 312 00	Dichtung		1	
		Zyl. 1 - 3			
7	9A1 102 322 00	Dichtung		2	
		Zyl. 4 - 6			
8	997 606 420 01	Temperaturfühler		1	
9	900 123 111 20	Dichtring		1	
		Kupfer			
		Entfallteil			
9	900 123 111 21	Dichtring		1	
		Kupfer			
10	900 385 042 01	Torxschraube		3	
		M8 X 35			
11	900 385 071 01	Torxschraube		2	
		M8 X 50			
12	9A1 106 132 01	Stutzen		1	
13	997 106 802 03	Feder		1	
14	900 385 072 01	Torxschraube		1	
		M6 X 25			
15	9A1 106 660 30	Wasserschlauch		1	
		Vorlauf			
		Entfallteil			
15	9A1 106 660 31	Wasserschlauch		1	
		Vorlauf			
16	999 512 601 09	Schlauchschelle		1	
		23 X 12			
17	999 512 603 09	Schlauchschelle		1	
		26 X 12			
18	900 385 115 01	Torxschraube		3	
		M8 x 70			
19		Gehäuse		1	
		Thermostat			
		siehe Bildtafel:	105-000		

Bildtafel: 105-005

PORSCHE

Modell: 987209 **Laufzeit:** 2009>>2012

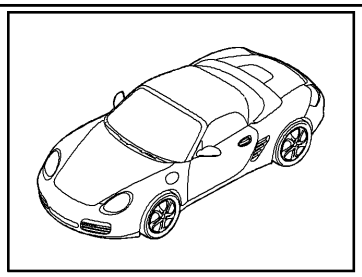

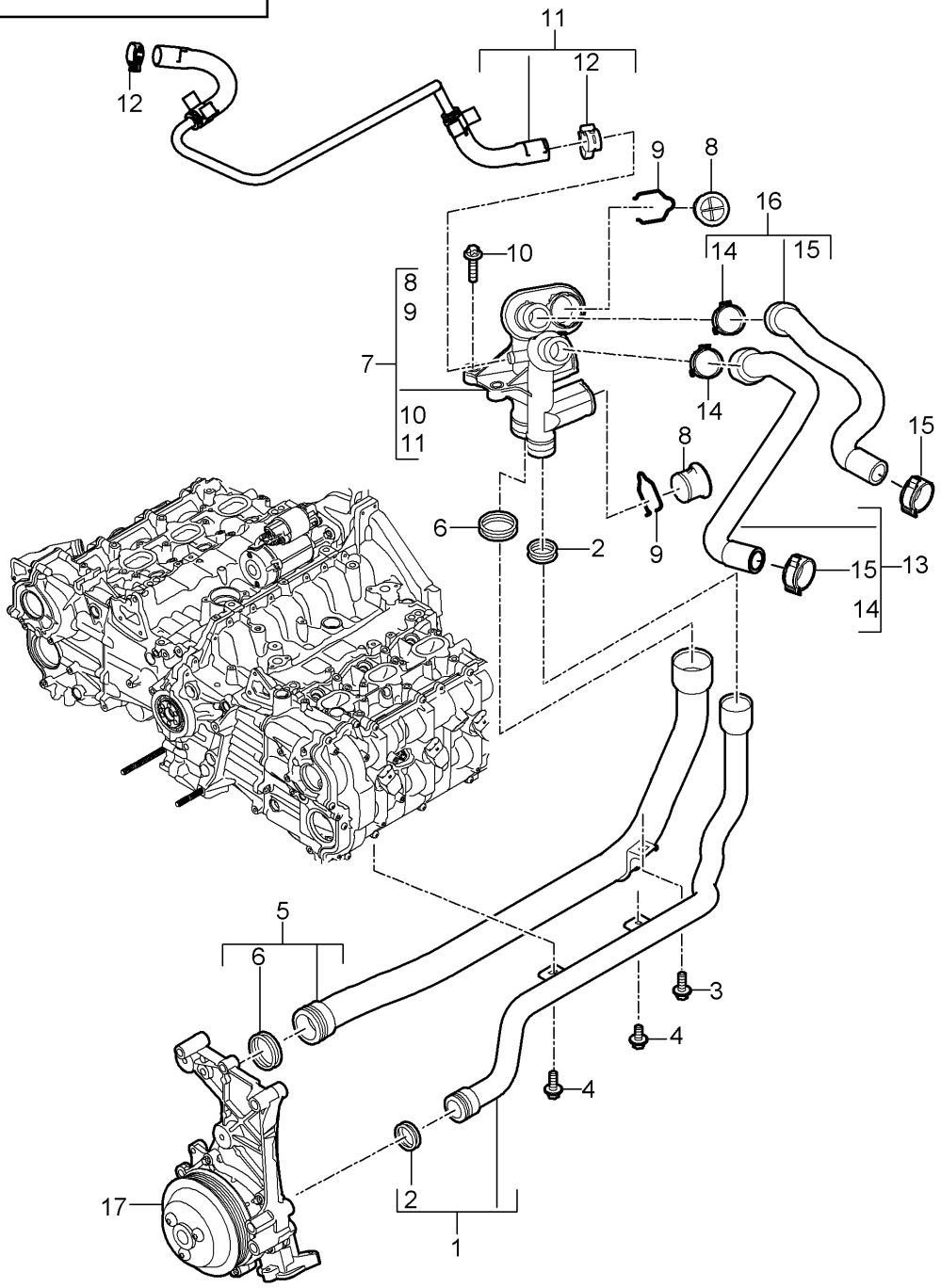

Bildtafel: 105-005

Modell: 987209 **Laufzeit: 2009>>2012**

Pos	Teilenummer	Benennung	Bemerkung	St	Modellangabe
		Sammelanschluss			A120,A121
		Wasserrohr			
1	9A1 106 620 01	Wasserrohr		1	
		Zulauf			
2	999 707 517 40	O-Ring		4	
		22 X 3			
3	900 385 009 01	Torxschraube		2	
		M6 X 16			
4	900 385 041 01	Torxschraube		2	
		M6 X 12			
5	9A1 106 625 01	Wasserrohr		1	
		Rücklauf			
6	999 707 589 40	O-Ring		4	
		31 X 3			
7	9A1 106 010 00	Sammelanschluss		1	
		Entfallteil			
(7)	9A1 106 010 01	Sammelanschluss		1	
		Entfallteil			
(7)	9A1 106 010 02	Sammelanschluss		1	
8	9A1 106 546 00	Stopfen		3	
8	0PB 121 099	Stopfen		3	
-	999 707 590 40	O-Ring		X	
		21,35 x 3,0			
9	997 106 802 04	Federspange		3	
10	900 385 072 01	Torxschraube		2	
		M6 X 25			
11	9A1 106 549 31	Entlüftungsleitung		1	
12	999 512 699 01	Schlauchschelle		2	
		18 X 12			
		mit:			
		Clip			
13	9A1 106 610 01	Wasserschlauch		1	
		Zulauf			
		D >> - MJ 2011			
(13)	9A1 106 610 02	Wasserschlauch		1	A120,A121
		Zulauf			
		M >> C 03456			
		M >> C 03170			
		D - MJ 2012>>			
(13)	9A1 106 611 00	Wasserschlauch		1	A120,A121
		Zulauf			
		M C 03457 >>			
		M C 03171 >>			
14	999 512 608 09	Schlauchschelle		2	
		32 X 12			
		nur in Verbindung mit:			
		9A1.106.610.01			
		9A1.106.615.00			
(14)	999 512 662 09	Schlauchschelle		2	
		32 X 12			
		nur in Verbindung mit:			
		9A1.106.610.02			
		9A1.106.615.01			
		9A1.106.611.00			
15	999 512 589 09	Schlauchschelle		2	
		25 X 12			
		nur in Verbindung mit:			
		9A1.106.610.01			
		9A1.106.615.00			
(15)	999 512 656 09	Schlauchschelle		2	
		25 X 12			
		nur in Verbindung mit:			
		9A1.106.610.02			

Bildtafel: 105-005

PORSCHE

Modell: 987209 **Laufzeit:** 2009>>2012

Pos	Teilenummer	Benennung	Bemerkung	St	Modellangabe
		9A1.106.615.01 9A1.106.611.00			
16	9A1 106 615 00	Wasserschlauch Rücklauf D >> - MJ 2010		1	
(16)	9A1 106 615 01	Wasserschlauch Rücklauf D - MJ 2011>>		1	
17		Kühlmittelpumpe siehe Bildtafel:	105-000	1	

Bildtafel: 105-010

PORSCHE

Modell: 987209 **Laufzeit: 2009>>2012**

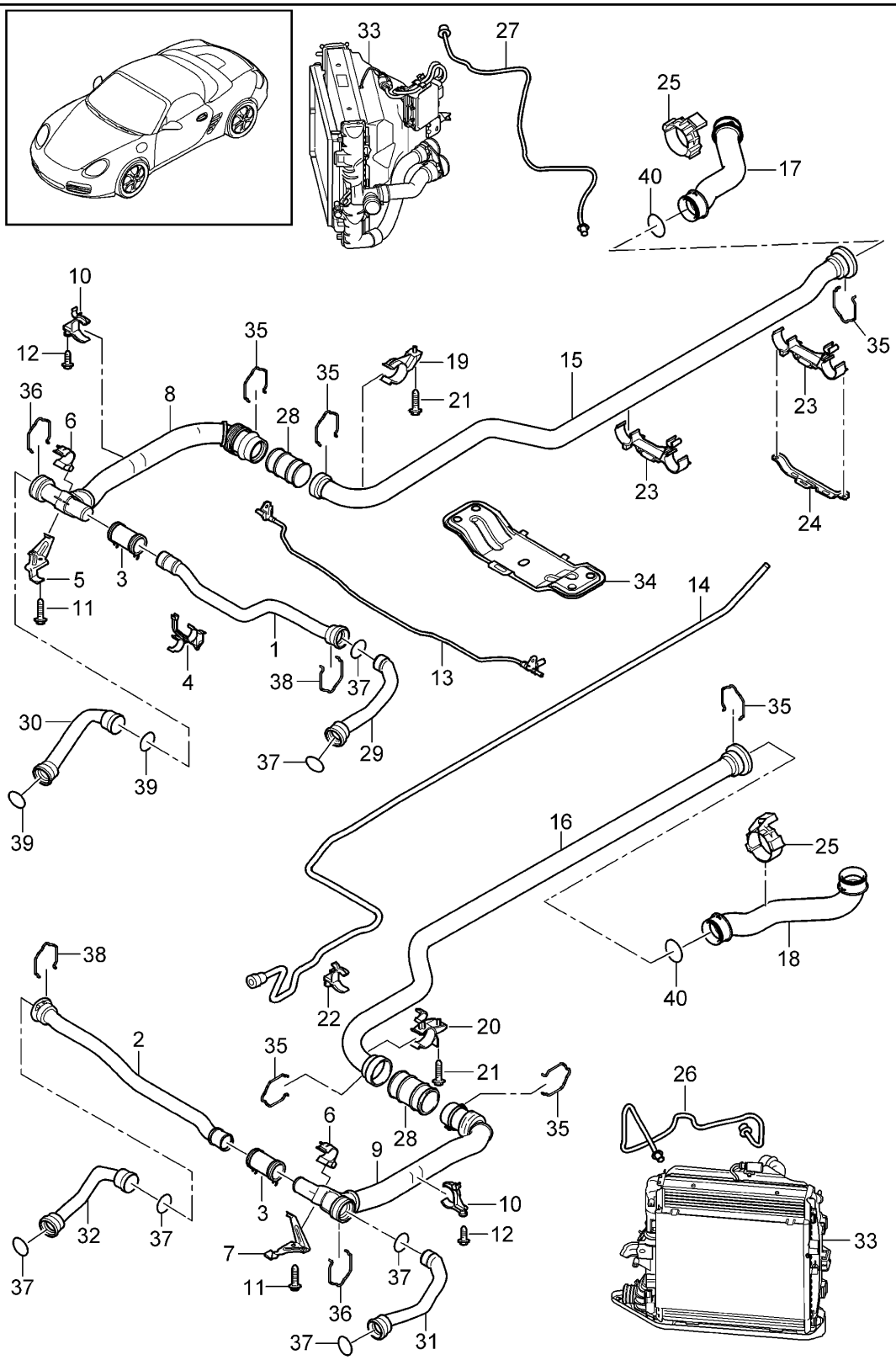

Bildtafel: 105-010

Modell: 987209 **Laufzeit: 2009>>2012**

Pos	Teilenummer	Benennung	Bemerkung	St	Modellangabe
		Wasserkühlung 2			A120,A121
1	997 106 711 01	Wasserrohr Vorlauf		1	
		Entfallteil			
(1)	997 106 711 02	Wasserrohr Vorlauf		1	
		Entfallteil			
(1)	997 106 711 03	Wasserrohr Vorlauf		1	
2	997 106 720 01	Wasserrohr Rücklauf		1	
		Entfallteil			
(2)	997 106 720 02	Wasserrohr Rücklauf		1	
		Entfallteil			
(2)	997 106 720 03	Wasserrohr Rücklauf		1	
3	997 106 723 07	Wasserschlauch		2	
4	997 106 525 01	Halter Querrohr	mitte	1	
5	997 106 574 02	Rohrhalter Verteilerrohr	rechts	1	
6	997 106 526 01	Halter Querrohr	oben	2	
7	997 106 573 02	Rohrhalter Verteilerrohr	links	1	
8	997 106 752 04	Verteilerrohr Vorlauf		1	
9	997 106 751 04	Verteilerrohr Rücklauf		1	
10	997 106 413 01	Rohrhalter Verteilerrohr		2	
(10)	997 106 413 01	Rohrhalter Verteilerrohr	rechts	1	PR:601
(10)	997 106 414 00	Halter Verteilerrohr	links	1	PR:601
11	900 378 013 01	Sechskantschraube M 6 X 25		2	
12	900 378 036 01	Sechskantschraube M 6 X 12		2	
13	997 106 767 02	Entlüftungsleitung Quer		1	
14	987 106 227 01	Entlüftungsleitung Tunnel		1	
15	987 106 651 03	Wasserrohr Vorlauf Tunnel		1	A120+ PR:250
		Entfallteil			
15	987 106 651 04	Wasserrohr Vorlauf Tunnel		1	A120+ PR:250
(15)	987 106 651 03	Wasserrohr Vorlauf Tunnel		1	A121
		Entfallteil			
(15)	987 106 651 04	Wasserrohr Vorlauf Tunnel		1	A121+ PR:250
(15)	987 106 851 02	Wasserrohr Vorlauf Tunnel		1	A120+ PR:480
16	987 106 652 03	Wasserrohr Rücklauf		1	A120+ PR:250

Bildtafel: 105-010

Modell: 987209 **Laufzeit:** 2009>>2012

Pos	Teilenummer	Benennung	Bemerkung	St	Modellangabe
		Tunnel Entfallteil			
16	987 106 652 04	Wasserrohr Rücklauf Tunnel		1	A120+ PR:250
(16)	987 106 652 03	Wasserrohr Rücklauf Tunnel Entfallteil		1	A121
(16)	987 106 652 04	Wasserrohr Rücklauf Tunnel		1	A120+ PR:250
(16)	987 106 852 02	Wasserrohr Rücklauf Tunnel Entfallteil		1	A120+ PR:480
(16)	987 106 852 03	Wasserrohr Rücklauf Tunnel		1	A120+ PR:480
17	987 106 502 31	Wasserschlauch Rücklauf Motor		1	
18	987 106 501 31	Wasserschlauch Vorlauf Motor		1	
19	997 106 520 02	Halter Stirnwand	rechts	1	
20	997 106 521 01	Halter Stirnwand	links	1	
21	900 378 035 01	Sechskantschraube M 6 X 16		2	
22	997 106 512 03	Distanzstück Entlüftungsleitung		1	
23	997 106 540 02	Halter Tunnel		2	
24	997 106 515 02	Brücke Tunnel		1	
25	987 106 425 01	Halter Fersenblech		1	
26	997 106 765 02	Leitung	links	1	
27	997 106 766 02	Leitung	rechts	1	
28	997 106 551 03	Muffe		2	
29	997 106 623 03	Wasserschlauch Vorlauf	links	1	
30	997 106 627 03	Wasserschlauch Vorlauf	rechts	1	
31	997 106 728 03	Wasserschlauch Rücklauf	links	1	
32	997 106 624 03	Wasserschlauch Rücklauf	rechts	1	
33		siehe Bildtafel:	105-015	X	
34		siehe Bildtafel:	801-070	X	
35	997 106 802 03	Feder		X	
36	997 106 802 02	Feder		X	
37	996 106 801 02	O-Ring 36,3 X 3,53		X	
38	997 106 802 01	Feder		X	
39	996 106 801 07	O-Ring 39,3 X 3,53		X	
40	996 106 801 03	O-Ring 46,7 X 3,53		X	

Bildtafel: 105-015

PORSCHE

Modell: 987209 **Laufzeit: 2009>>2012**

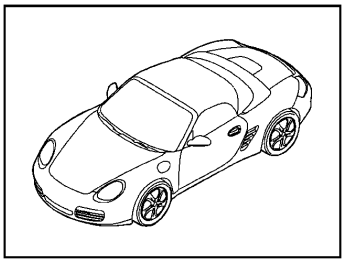

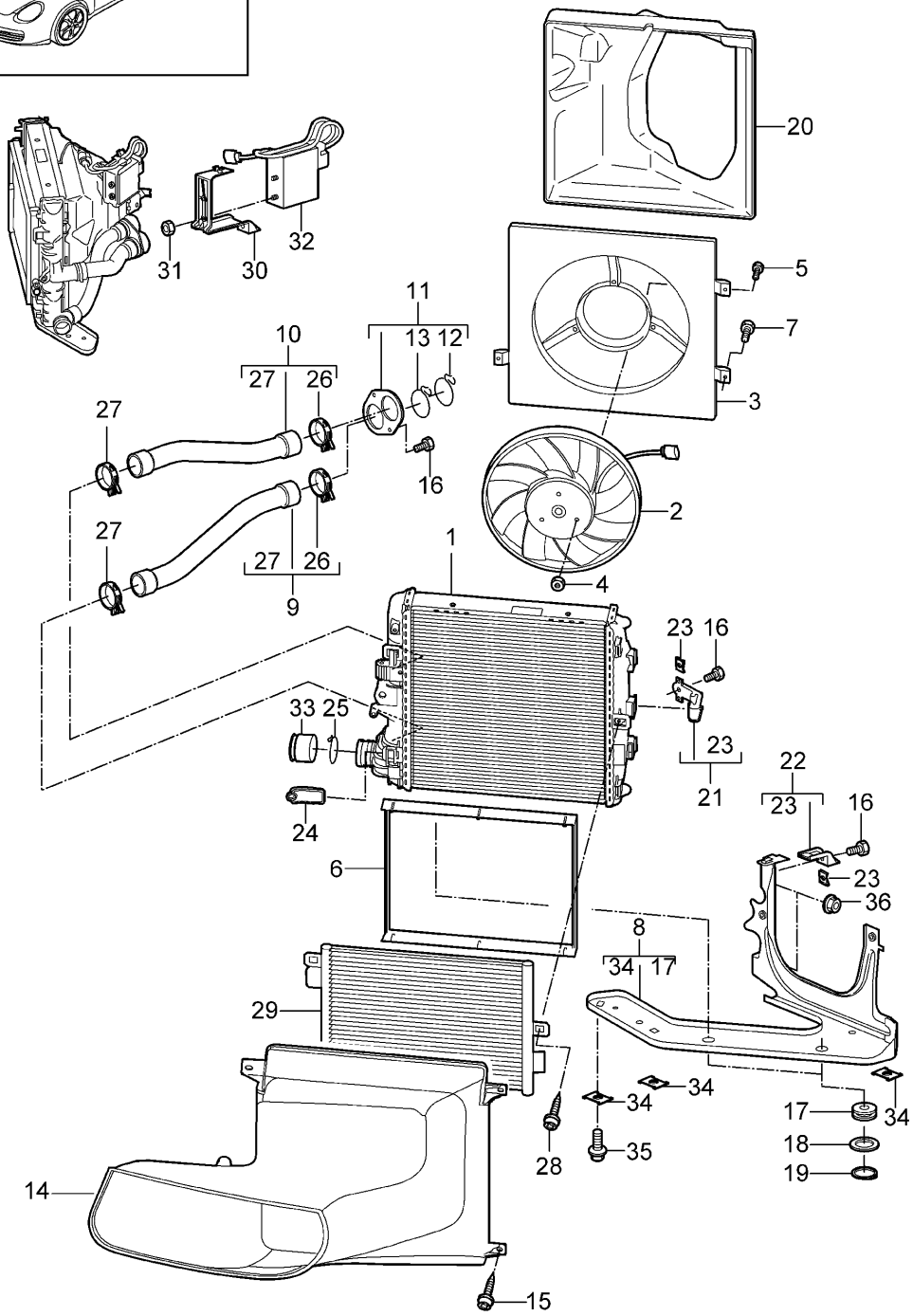

Bildtafel: 105-015

Modell: 987209 **Laufzeit: 2009>>2012**

Pos	Teilenummer	Benennung	Bemerkung	St	Modellangabe
		Wasserkühlung 3			A120,A121
1	997 106 131 02	Wasserkühler	links	1	
(1)	997 106 132 02	Wasserkühler	rechts	1	
2	997 624 127 02	Kühlerlüfter	links	2	
(2)	997 624 128 02	Lüfter	rechts	2	
3	997 624 131 02	Luftführung	links	2	
(3)	997 624 132 02	Luftführung	rechts	2	
4	900 377 001 02	Sechskantmutter		6	
		M 6			
5	900 146 116 09	Schraube		6	
		M 5 X 16			
6	997 573 711 00	Dichtrahmen		1	
7	999 919 125 09	Sechskantschraube		6	
		Kunststoff			
		M 5 X 16			
8	997 106 155 01	Konsole	links	1	
(8)	997 106 156 01	Konsole	rechts	1	
9	997 106 621 05	Wasserschlauch	links	1	
		Vorlauf			
(9)	997 106 622 04	Wasserschlauch	rechts	1	
		Vorlauf			
10	997 106 625 04	Wasserschlauch	links	1	
		Rücklauf			
10	997 106 626 05	Wasserschlauch	rechts	1	
		Rücklauf			
11	997 106 255 02	Verbindungsstück		2	
12	997 106 802 01	Feder		1	
		SCB 33			
13	997 106 802 02	Feder		1	
		SCB 36			
14	987 575 321 03	Luftführung	links	1	
(14)	987 575 322 03	Luftführung	rechts	1	
14	987 575 221 00	Luftführung		1	PR:574
(14)	987 575 222 00	Luftführung		1	PR:574
15	999 919 134 09	Linsenschraube		6	
		M 6 X 16			
16	900 385 009 01	Torxschraube		6	
		M 6 X 16			
17	999 703 494 40	Gummilager		4	
		15 X 19,5			
18	999 025 255 01	Unterlegscheibe		4	
19	999 166 083 09	Sicherungsblech		4	
		B 25			
20	997 575 341 00	Luftführung	links	1	
(20)	997 575 342 00	Luftführung	rechts	1	
21	997 106 232 01	Halter	aussen	2	
22	997 106 455 00	Halter	links	1	
23	999 591 350 02	Blechmutter		6	
		ST 4,8			
		Entfallteil			
23	999 591 350 01	Blechmutter		6	
		ST 4,8			
24	997 106 231 02	Halter	innen	2	
25	997 106 802 00	Feder		2	
		SCB26			
26	997 512 742 01	Klemmschelle		2	
27	997 106 902 00	Klemmschelle		2	
28	999 919 125 09	Sechskantschraube		1	
		6,0 X 16			
29		Kondensator		*	
		siehe Bildtafel:	813-025		
30	997 106 456 00	Halter	rechts	1	
31	900 377 010 01	Sechskantmutter		2	

Bildtafel: 105-015

PORSCHE

Modell: 987209 **Laufzeit:** 2009>>2012

Pos	Teilenummer	Benennung	Bemerkung	St	Modellangabe
		M 6			
32		Steuergerät		1	
		Kühlluftregelung			
		siehe Bildtafel:	901-003		
33	997 106 546 02	Stopfen		2	PR:181,182
34	999 591 329 01	Blechmutter		3	
		ST 4,8			
35	999 072 048 01	Sechskantschraube		2	
		M 8 X 25			
36	999 084 447 01	Sechskantmutter		4	
		M 8			
36	PAF 003 923	Sechskantmutter		4	
		M 8			

Bildtafel: 105-017

PORSCHE

Modell: 987209 **Laufzeit: 2009>>2012**

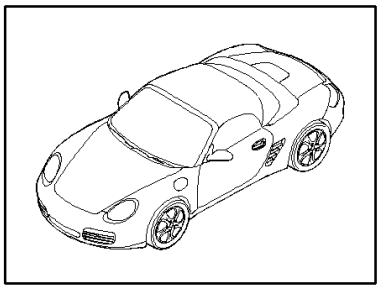

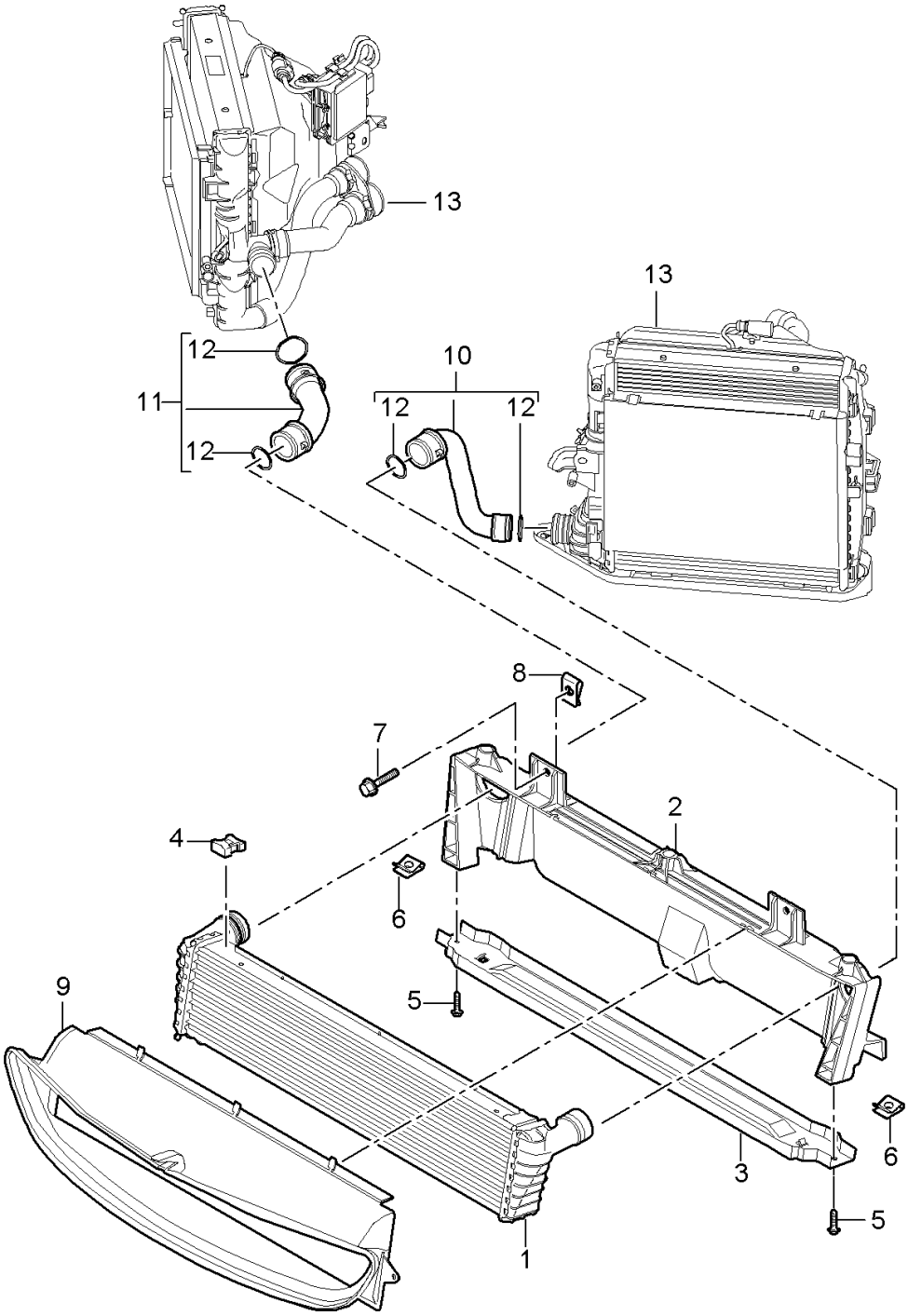

Bildtafel: 105-017

PORSCHE

Modell: 987209 **Laufzeit:** 2009>>2012

Pos	Teilenummer	Benennung	Bemerkung	St	Modellangabe
		Wasserkühler	mitte		A121,A120+ PR:250,183, 480
1	997 106 037 02	Wasserkühler		1	
2	997 504 487 00	Halterahmen	oben	1	
3	997 504 485 00	Halterahmen	unten	1	
4	997 106 437 01	Gummilager		4	
5	900 378 035 01	Sechskantschraube M 6 X 16		2	
6	999 591 882 02	Blechmutter M 6 Entfallteil		2	
6	999 591 882 01	Blechmutter M 6		2	
7	900 378 074 09	Sechskantschraube M 8 X 16		4	
8	999 591 869 02	Blechmutter M 8		4	
9	987 575 323 02	Luftführung Wasserkühler	mitte	1	
10	997 106 639 04	Wasserschlauch Rücklauf		1	
11	997 106 638 04	Wasserschlauch Vorlauf		1	
12	996 106 801 05	O-Ring Kupplung		1	
13		siehe Bildtafel:	105-015		

Bildtafel: 105-020

Modell: 987209 **Laufzeit: 2009>>2012**

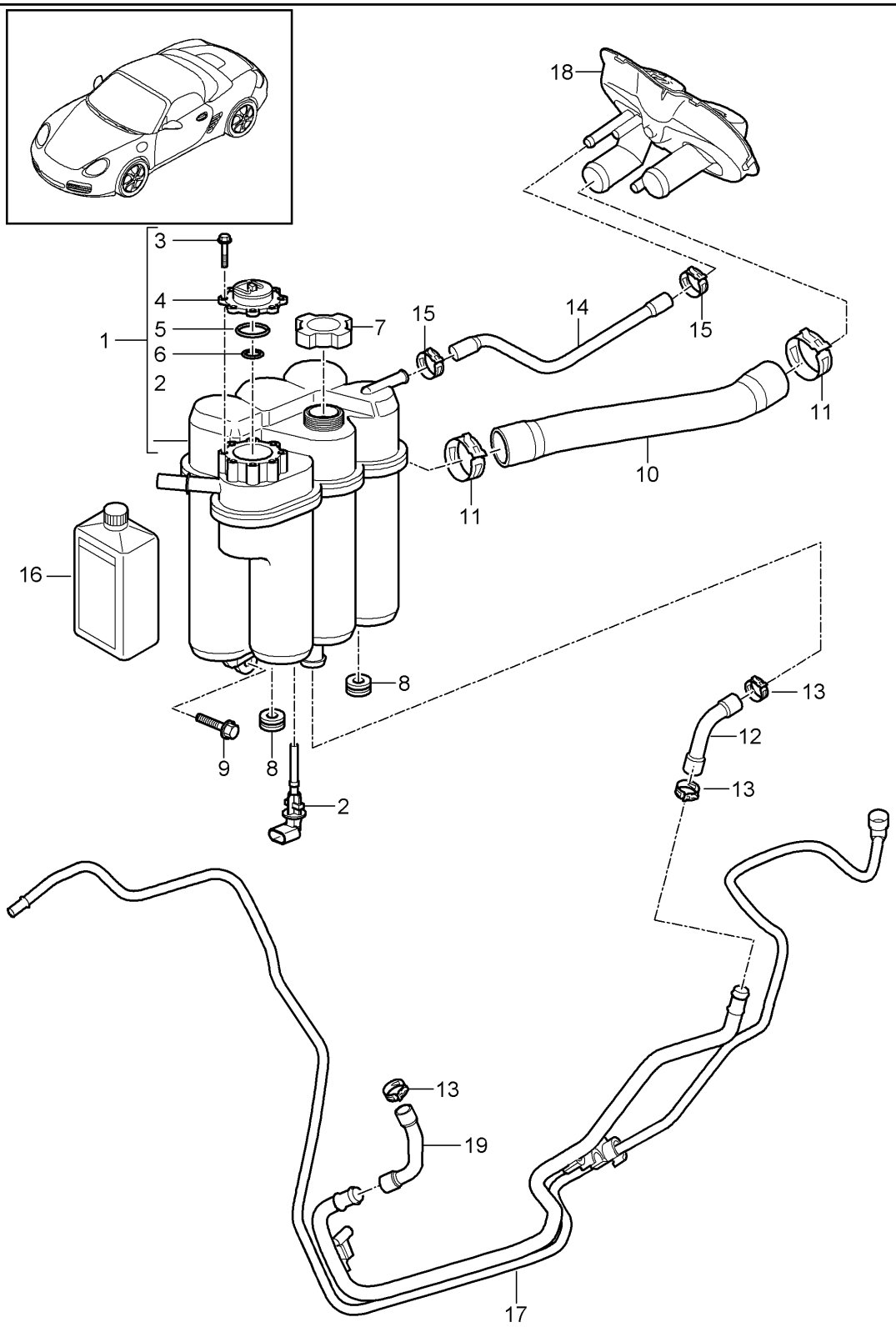

Bildtafel: 105-020

PORSCHE

Modell: 987209 **Laufzeit: 2009>>2012**

Pos	Teilenummer	Benennung	Bemerkung	St	Modellangabe
		Kühlmittelkühlung			A120,A121
1	987 106 047 03	Ausgleichsbehälter		1	
2	987 641 503 00	Schalter		1	
3	999 919 058 02	Sechskantschraube M 5 X 40		8	
4	996 106 347 02	Entlüftungsventil		1	
5	999 707 370 40	O-Ring 47,00 X 4,0		1	
6	999 707 371 40	O-Ring 17,00 X 4,0		1	
7	996 106 447 04	Verschlussdeckel für Aus- gleichbehälter		1	
8	999 702 183 40	Tülle		2	
9	900 378 074 09	Sechskantschraube M 8 X 16		1	
10	987 106 270 02	Wasserschlauch		1	
11	999 512 672 09	Schlauchschelle 40 X 12		2	
12	987 106 267 02	Schlauch		1	
13	999 512 657 09	Schlauchschelle 26 X 12		2	
14	987 106 287 01	Entlüftungsleitung		1	
15	999 512 684 09	Befestigungsschelle 18 X 12		2	
16	000 043 301 03	Kühlmittelzusatz 1 LTR. Gebinde Entfallteil		X	
(16)	000 043 301 04	Kühlmittelzusatz 20 LTR. Gebinde Entfallteil		X	
(16)	000 043 301 47	Kühlmittelzusatz 1 LITER Gebinde Entfallteil		X	
(16)	000 043 305 15	Kühlmittelzusatz 1 LITER Gebinde		X	
(16)	000 043 301 48	Kühlmittelzusatz 20 LITER Gebinde Entfallteil		X	
(16)	000 043 305 16	Kühlmittelzusatz 20 LITER Gebinde		X	
(16)	000 043 305 64	Reinigungsmittel	20Ltr.	1	
17	987 106 685 31	Entlüftungsleitung		1	
18		siehe Bildtafel:	105-022		
19	987 106 212 30	Heizschlauch		1	

Bildtafel: 105-022

PORSCHE

Modell: 987209 **Laufzeit:** 2009>>2012

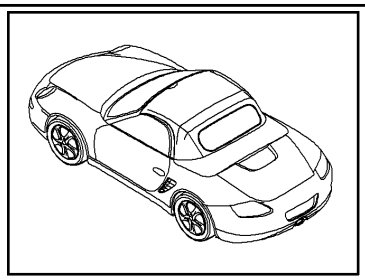

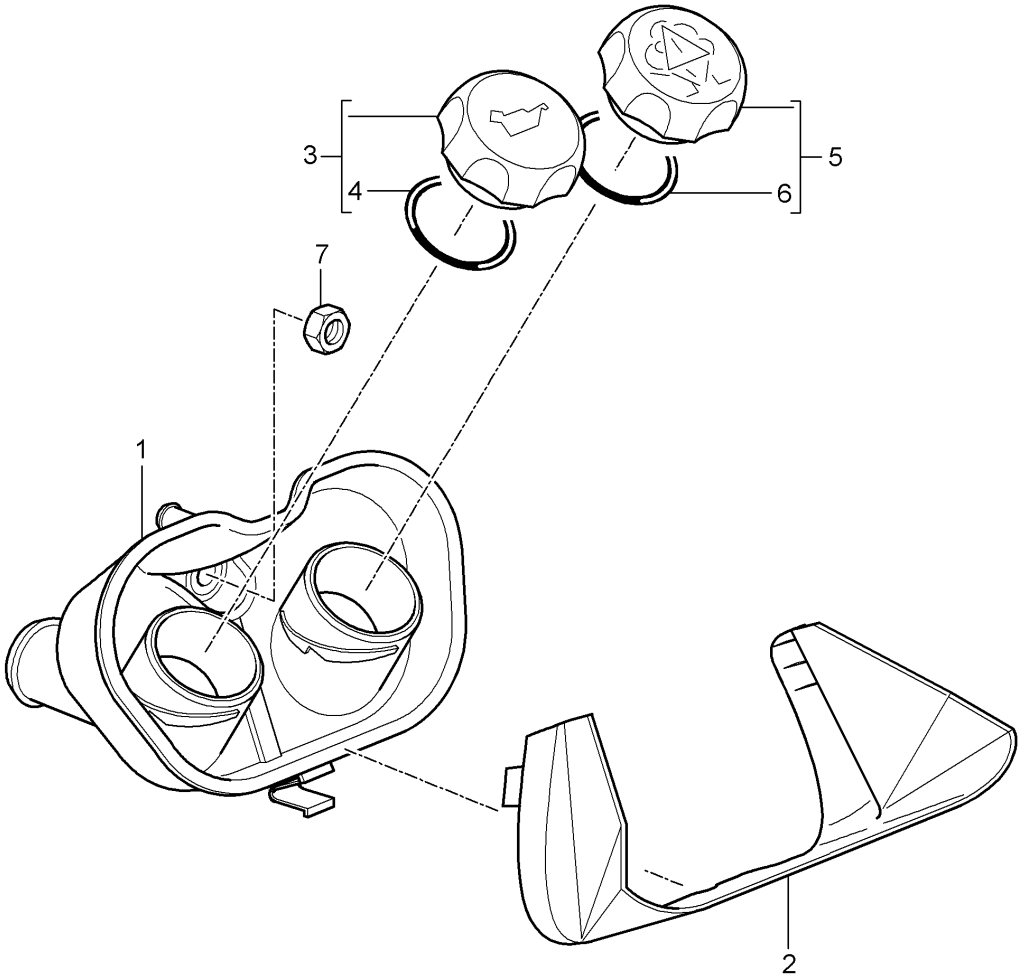

Bildtafel: 105-022

PORSCHE

Modell: 987209 **Laufzeit:** 2009>>2012

Pos	Teilenummer	Benennung	Bemerkung	St	Modellangabe
		Wasserkühlung 4			A120,A121
		Serviceschale			
1	987 106 150 02	Schale		1	
2	987 106 180 00	Abdeckung		1	
3	987 107 035 01	Verschlussdeckel		1	
		Motoröl			
4	987 107 336 00	Dichtung		1	
5	987 106 044 00	Verschlussdeckel		1	
		Kühlmittel			
6	987 106 170 00	Dichtung		1	
7	999 076 071 02	Sechskantmutter		1	
		M 6			

Bildtafel: 106-000

PORSCHE

Modell: 987209 **Laufzeit: 2009>>2012**

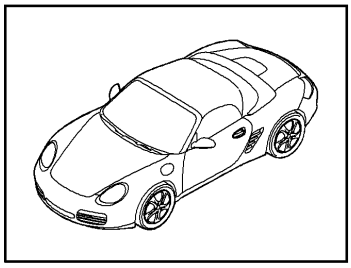

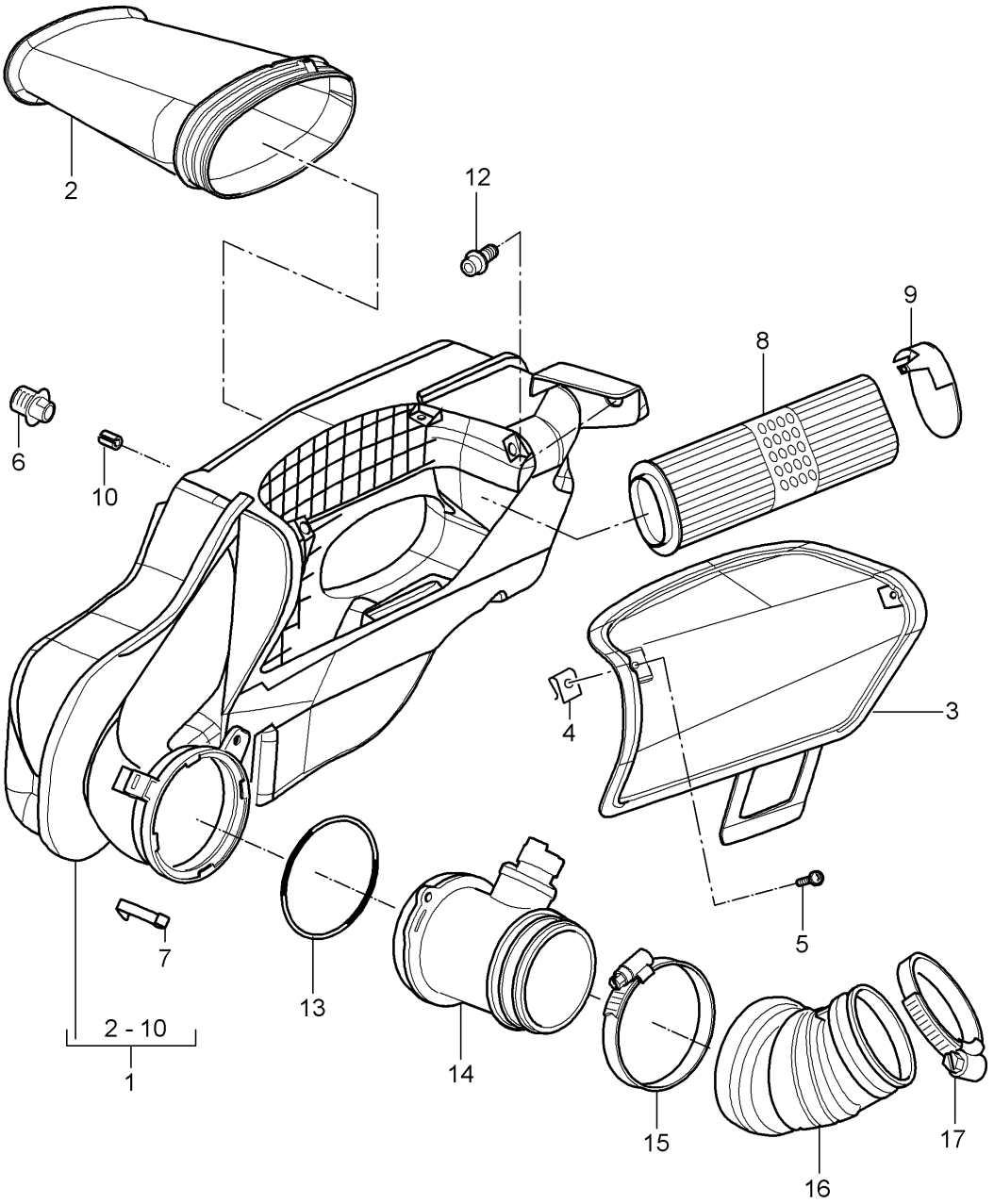

Bildtafel: 106-000

PORSCHE

Modell: 987209 **Laufzeit:** 2009>>2012

Pos	Teilenummer	Benennung	Bemerkung	St	Modellangabe
		Luftfilter			A120,A121
1	987 110 021 30	Luftfilter		1	
2	987 110 122 00	Ansaugstutzen		1	
3	987 110 131 00	Gehäusedeckel		1	
4	999 507 442 09	Blechmutter		2	
5	999 073 379 01	Blechschraube		3	
6	987 110 141 00	Tülle		1	
7	993 110 116 01	Spannbügel		1	
8	987 110 133 00	Luftfiltereinsatz		1	
		Entfallteil			
8	987 110 133 01	Luftfiltereinsatz		1	
9	987 110 134 00	Befestigungsplatte		1	
10	900 095 099 09	Spannstift		3	
		12 X 14			
11	999 919 050 09	Linsenschraube		1	
		4 X 12			
12	900 075 333 01	Kombischraube		1	
		M 6 X 25			
13	999 707 052 41	O-Ring		1	
		91 X 6			
14	987 606 165 01	Luftmassenmesser		1	
		Entfallteil			
14	987 606 165 02	Luftmassenmesser		1	
15	999 512 542 00	Schlauchschelle		2	
		80 - 100			
16	987 110 270 30	Luftführung		1	
17	999 512 629 00	Schlauchschelle		2	
		90 - 110			

Bildtafel: 107-005

PORSCHE

Modell: 987209 **Laufzeit:** 2009>>2012

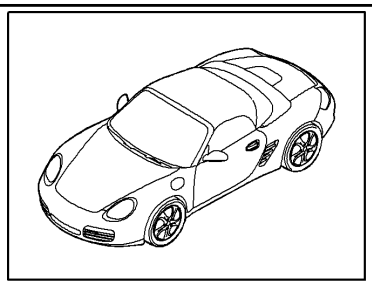

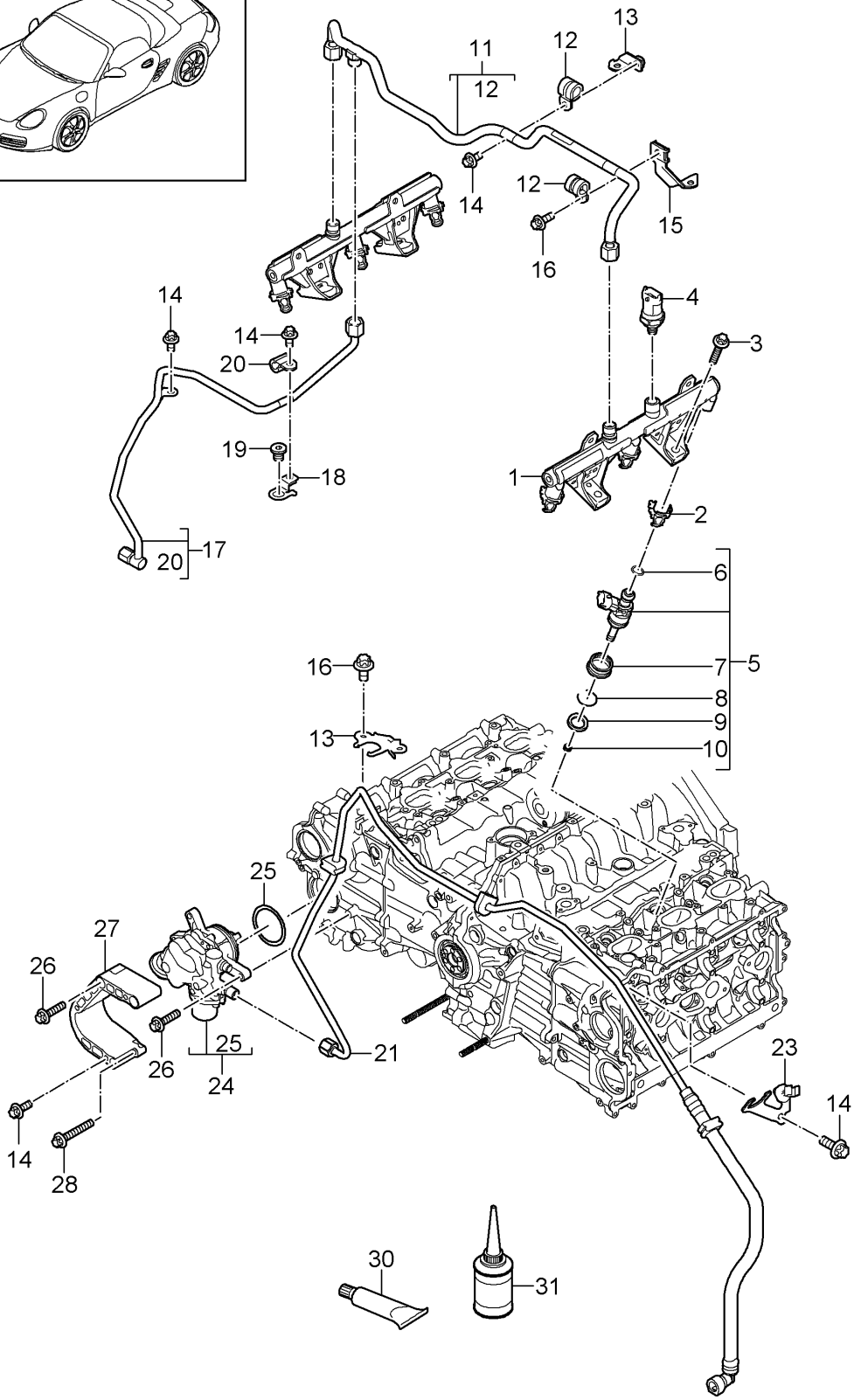

Bildtafel: 107-005

PORSCHE

Modell: 987209 **Laufzeit:** 2009>>2012

Pos	Teilenummer	Benennung	Bemerkung	St	Modellangabe
		Kraftstoffsammelrohr Hochdruckpumpe			A121
1	9A1 110 859 02	Kraftstoffsammelrohr Zyl. 1 - 3 Entfallteil		1	
(1)	9A1 110 859 03	Kraftstoffsammelrohr Zyl. 1 - 3		1	
1	9A1 110 860 02	Kraftstoffsammelrohr Zyl. 4 - 6		1	
1	9A1 110 860 04	Kraftstoffsammelrohr Zyl. 4 - 6		1	
2	9A1 110 866 01	Fixierung Kraftstoffsammelrohr Hochdruckinjektor Entfallteil		6	
(2)	9A1 110 866 02	Fixierung Kraftstoffsammelrohr Hochdruckinjektor Entfallteil		6	
(2)	9A1 110 866 03	Fixierung Kraftstoffsammelrohr Hochdruckinjektor D - MJ 2011>>		6	
3	900 385 048 01	Torxschraube M 6 X 30		8	
4	948 606 230 01	Drucksensor M 10 X 1		2	
-	999 653 067 40	Stecker Drucksensor		1	
5	9A1 110 128 10	Hochdruckinjektor		6	
6	999 701 112 40	O-Ring 7,52 X 3,51		6	
7	9A1 110 524 02	Faltenbalg Hochdruckinjektor		6	
8	900 906 011 02	Sprengring A 14		6	
9	9A1 110 520 01	Distanzring		6	
10	999 704 020 90	Dichtring 6,3 X 2,8		6	
11	9A1 110 092 01	Druckleitung Kraftstoffsammelrohr Entfallteil		1	
11	9A1 110 092 02	Druckleitung Kraftstoffsammelrohr		1	
11	9A1 110 092 03	Druckleitung Kraftstoffsammelrohr		1	
12	999 511 114 01	Schlauchschelle D1 12 X 15		2	
13	9A1 110 945 00	Halter für Druckleitung		1	
14	900 385 041 01	Torxschraube M6 X 12		X	
15	9A1 110 947 01	Halter für Druckleitung		1	
16	900 385 009 01	Torxschraube M 6 X 16		1	
17	9A1 110 095 01	Druckleitung Hochdruckpumpe T-Stück Entfallteil		1	
17	9A1 110 095 02	Druckleitung Hochdruckpumpe T-Stück		1	
18	9A1 110 940 00	Halter für Druckleitung		1	
19	900 219 006 01	Verschlussschraube		1	

Bildtafel: 107-005

PORSCHE

Modell: 987209 **Laufzeit:** 2009>>2012

Pos	Teilenummer	Benennung	Bemerkung	St	Modellangabe
		M 12 X 1,5			
20	999 511 153 01	Schlauchschelle		1	
		D1 8 X 15			
21	9A1 110 905 22	Kraftstoffleitung		1	
22	9A1 110 323 00	Halter für Kraftstoffleitung		1	
23	9A1 110 324 00	Halter für Kraftstoffleitung		1	
24	9A1 110 315 02	Hochdruckpumpe		1	
		D >> - MJ 2009			
		Entfallteil			
24	9A1 110 315 03	Hochdruckpumpe		1	
		D - MJ 2010>> - MJ 2010			
		Entfallteil			
24	9A1 110 315 04	Hochdruckpumpe		1	
		D - MJ 2010>> - MJ 2010			
		Entfallteil			
24	9A1 110 315 05	Hochdruckpumpe		1	
		D - MJ 2010>> - MJ 2010			
24	9A1 110 315 06	Hochdruckpumpe		1	
		D - MJ 2011>>			
(24)	9A1 110 315 FX	Hochdruckpumpe		1	
		D - MJ 2011>>			
25	999 707 643 40	O-Ring		1	
		55,25 x 2,62			
26	900 385 072 01	Torxschraube		2	
		M 6 X 25			
27	9A1 110 880 00	Abdeckung		1	
		Hochdruckpumpe			
28	900 385 045 01	Torxschraube		1	
		M 6 X 40			
29	9A1 110 881 00	Wärmeschutz		1	
		Hochdruckpumpe			
		Teil hier nicht mehr verwenden			
30	000 043 207 35	Fett		1	
		30 ml			
31	000 043 207 36	Schmierstoffe		1	
		50 ml			
		Entfallteil			
31	000 043 303 27	Schmierstoffe		1	
		50 ml			

Bildtafel: 107-007

Modell: 987209 **Laufzeit: 2009>>2012**

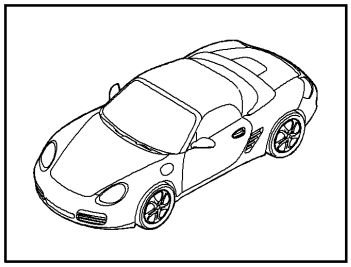

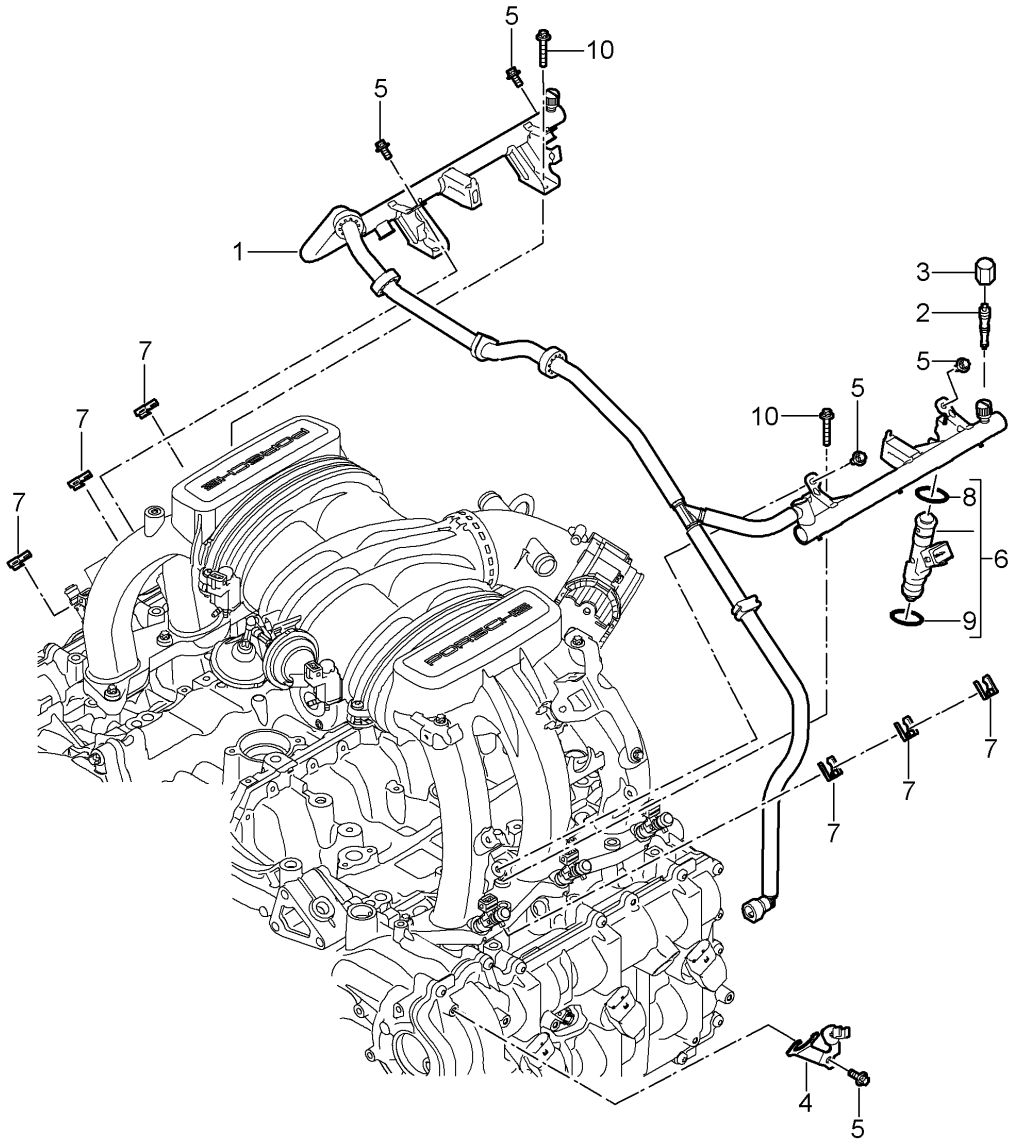

Bildtafel: 107-007

PORSCHE

Modell: 987209 **Laufzeit:** 2009>>2012

Pos	Teilenummer	Benennung	Bemerkung	St	Modellangabe
		Kraftstoffsammelrohr			A120
1	9A1 110 005 20	Kraftstoffsammelrohr		1	A120
		Entfallteil			
1	9A1 110 005 21	Kraftstoffsammelrohr		1	A120
4	9A1 110 324 00	Halter für Kraftstoffleitung		1	
5	900 385 041 01	Torxschraube		5	
		M 6 X 12			
6	9A1 605 124 00	Einspritzventil		6	A120
		Entfallteil			
6	9A1 605 124 01	Einspritzventil		6	A120
7	996 110 113 53	Halteklammer		6	A120
8	999 707 574 40	O-Ring		6	
		7,52 X 3,51			
9	999 707 573 40	O-Ring		6	
		8,3 X 3,05			
10		Torxschraube		X	
		M 6 X 35			
		siehe Bildtafel:	107-005		

Bildtafel: 107-010

Modell: 987209 **Laufzeit: 2009>>2012**

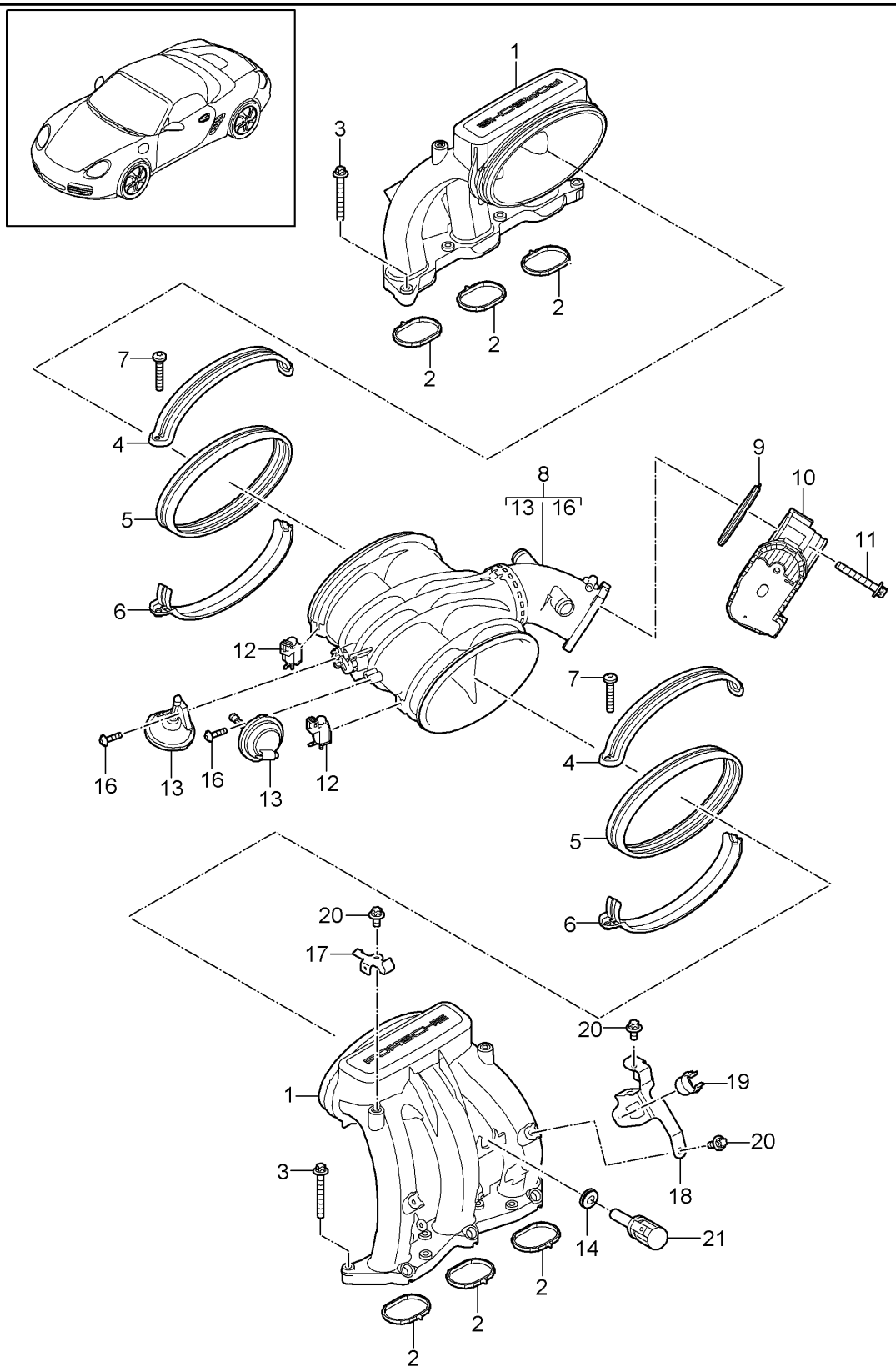

Bildtafel: 107-010

PORSCHE

Modell: 987209 **Laufzeit:** 2009>>2012

Pos	Teilenummer	Benennung	Bemerkung	St	Modellangabe
		Ansaugverteiler Drosselklappenstutzen			A120,A121
1	9A1 110 115 02	Ansaugverteiler		2	A121
(1)	9A1 110 115 22	Ansaugverteiler		2	A120
2	9A1 110 215 01	Dichtung		6	A121
(2)	9A1 110 215 21	Dichtung		6	A120
3	900 385 270 01	Aussensechsrundschraube M6 X 35		14	
4	9A1 110 212 01	Schelle Oberteil		2	
5	9A1 110 210 01	Gummimuffe		2	
6	9A1 110 213 01	Schelle Unterteil		2	
7	999 073 352 02	Flachrundschraube M6 X 35		2	
8	9A1 110 020 22	Verteilerrohr (komplett)		1	
9	997 110 319 00	Dichtung Verteilerrohr		1	
10	997 605 115 01	Drosselklappenstutzen		1	
11	900 385 070 01	Torxschraube M6 X 50		2	
11	PAF 008 685 00	Torxschraube M6 X 50		2	
12	996 605 123 01	Umschaltventil		2	PR:250,480
13	993 110 462 02	Unterdruckdose		2	
14	993 110 530 01	Tülle		1	
15	999 507 153 01	Kabelbefestiger 5,2		4	
16	999 919 265 01	Linsenkopfschraube 5 x 18		4	
17	9A1 110 246 03	Halter für Tankentlüftung		1	
18	9A1 110 283 01	Halter für Tankentlüftung		1	A120
(18)	9A1 110 293 01	Halter für Tankentlüftung		1	A121
19	999 507 455 41	Clip für Tankentlüftung		1	
20	900 385 041 01	Torxschraube M6 x 12		3	
21	997 606 213 00	Temperaturfühler Motorraum		1	

Bildtafel: 108-005

PORSCHE

Modell: 987209 **Laufzeit:** 2009>>2012

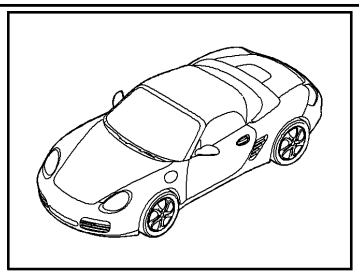

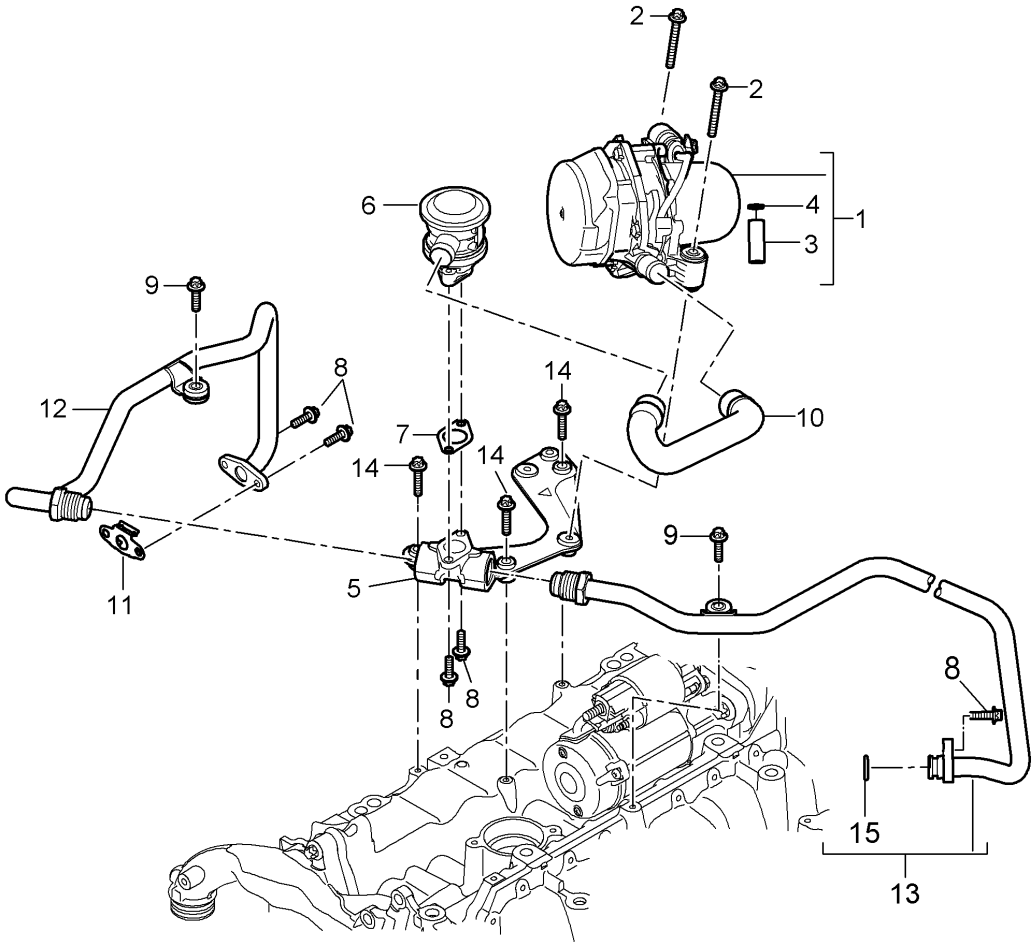

Bildtafel: 108-005

PORSCHE

Modell: 987209 **Laufzeit:** 2009>>2012

Pos	Teilenummer	Benennung	Bemerkung	St	Modellangabe
		Lufteinblasung			A120
1	9A1 605 104 00	Sekundärpumpe		1	
2	900 385 070 01	Torxschraube M 6 X 50		2	
2	PAF 008 685 00	Torxschraube M 6 X 50		2	
3	999 703 869 40	Gummilager 8,90X16,5		3	
4	999 209 077 01	Distanzhülse 6,5 X 1		3	
5	9A1 113 137 01	Konsole Sekundärpumpe		1	
6	948 113 203 51	Ventil		1	
7	993 113 258 51	Dichtung Konsole		1	
8	900 385 019 01	Torxschraube M 6 X 20		5	
9	900 385 072 01	Torxschraube M 6 X 25		2	
10	9A1 113 339 00	Schlauch		1	
11	9A1 113 258 00	Dichtung Anschlussleitung		1	
12	9A1 113 017 01	Verbindungsleitung Zyl. 1 - 3		1 1	
13	9A1 113 018 01	Verbindungsleitung Zyl. 4 - 6 Teil hier nicht mehr verwenden		1 1	
(13)	9A1 113 018 02	Verbindungsleitung Zyl. 4 - 6		1 1	
14	900 385 048 01	Torxschraube M6 x 30		3	
15	999 707 346 40	O-Ring 15 x 3		1	

Bildtafel: 109-000

PORSCHE

Modell: 987209 **Laufzeit: 2009>>2012**

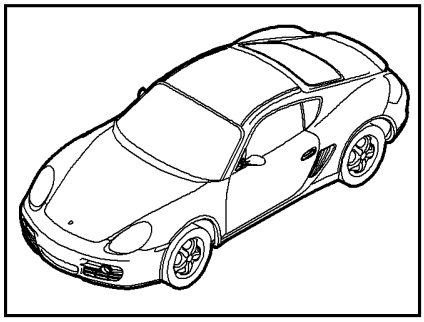

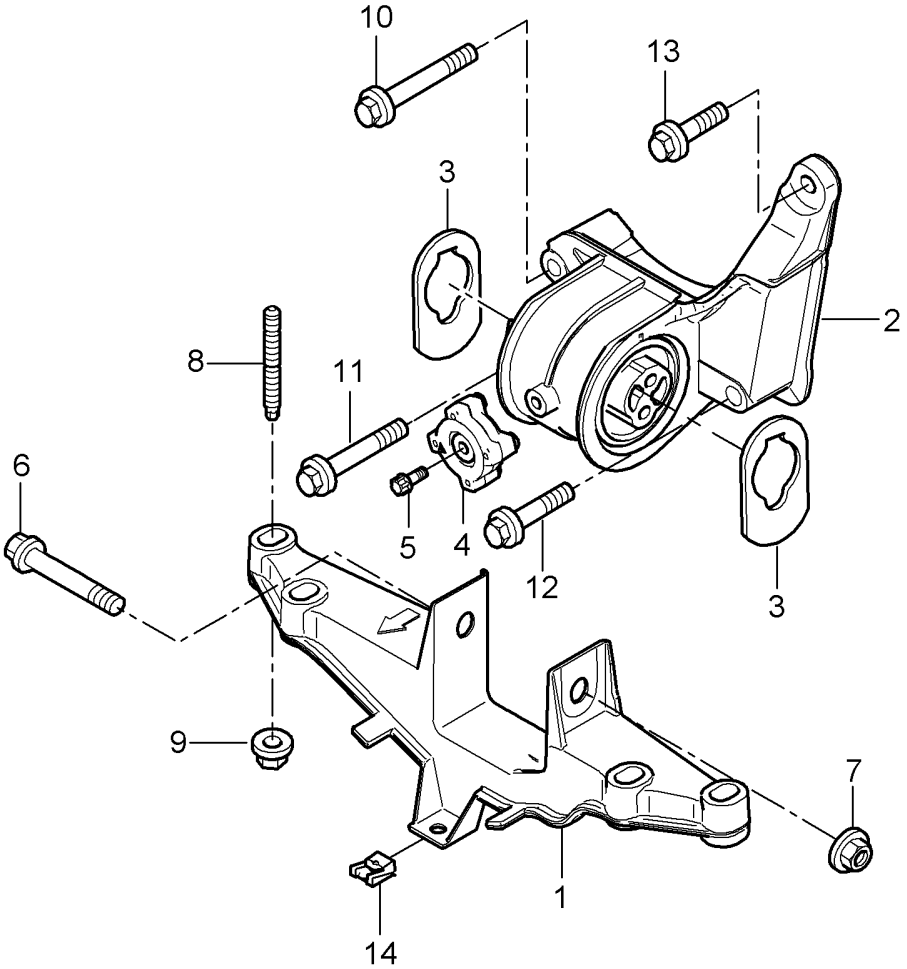

Bildtafel: 109-000

PORSCHE

Modell: 987209 **Laufzeit:** 2009>>2012

Pos	Teilenummer	Benennung	Bemerkung	St	Modellangabe
		Motoraufhängung			A120,A121
1	9A1 375 045 21	Motorträger		1	
2	9A1 375 023 22	Motorkonsole		1	
3	9A1 375 257 01	Anschlag		2	
4	9A1 375 261 00	Schwingungsdämpfer		1	
5	900 385 098 01	Torxschraube BM 8 X 25		1	
6	900 378 316 01	Sechskantschraube AM 12 X 1,5 X 113		2	
7	999 084 445 01	Sicherungsmutter M 12		1	
8	999 061 106 01	Stiftschraube M 10 X 84 Teil hier nicht mehr verwenden		4	
8	999 061 115 01	Stiftschraube M 10 X 80		4	
9	999 084 648 01	Sechskantmutter M 10		4	
10	900 378 286 01	Sechskantschraube M 10 X 135		1	
11	900 378 314 01	Sechskantschraube M 10 X 115		1	
12	900 378 261 01	Sechskantschraube M 10 X 65		1	
13	900 378 263 01	Sechskantschraube M 10 X 35		1	
14	999 507 795 09	Blechmutter		1	

Bildtafel: 201-000

PORSCHE

Modell: 987209 **Laufzeit: 2009>>2012**

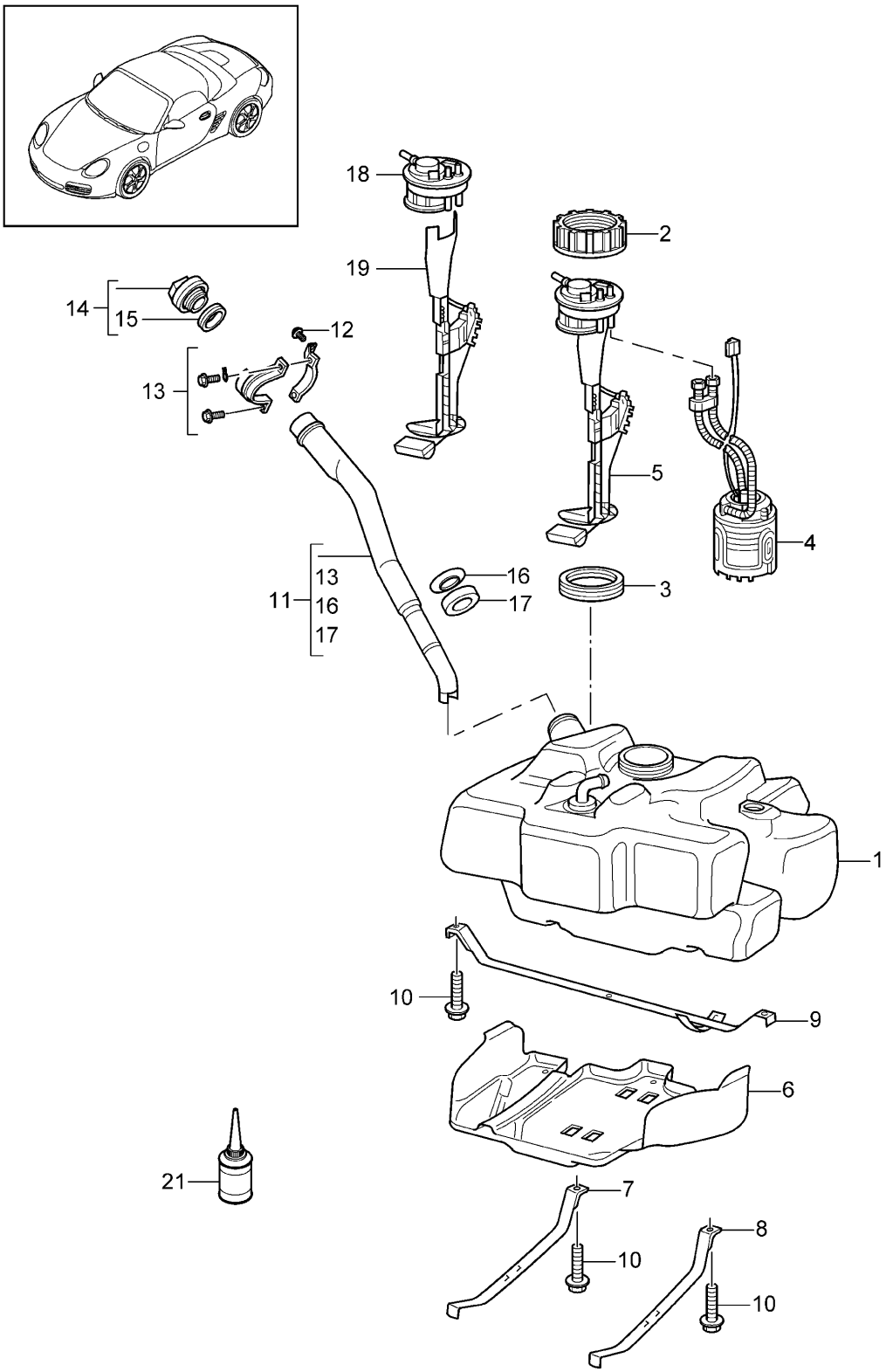

Bildtafel: 201-000

Modell: 987209 **Laufzeit:** 2009>>2012

Pos	Teilenummer	Benennung	Bemerkung	St	Modellangabe
		Kraftstoffbehälter			
1	997 201 021 05	Kraftstoffbehälter	Llkg	1	PR:098
(1)	997 201 022 06	Kraftstoffbehälter	Rlkg	1	PR:099
2	997 201 623 00	Überwurfmutter		1	
3	1J0 919 133 A	Dichtring		1	
4	987 620 132 00	Kraftstoffpumpe		1	A120
4	997 620 142 01	Kraftstoffpumpe		1	A121
5	997 620 842 00	Vorratgeber		1	
		mit:			
		Flansch			
6	997 201 331 02	Unterschutz für Kraftstoffbehälter	Llkg	1	PR:098
(6)	997 201 331 03	Unterschutz für Kraftstoffbehälter	Rlkg	1	PR:099
7	997 201 106 01	Spannband	rechts	1	
(8)	997 201 105 01	Spannband	links	1	
9	996 201 107 02	Spannband	Llkg	1	PR:098
(9)	996 201 108 00	Spannband	Rlkg	1	PR:099
10	900 075 479 01	Kombischraube		4	
		M 8 X 40			
11	997 201 043 06	Einfüllstutzen		1	PR:-150,-193
(11)	997 201 043 07	Einfüllstutzen		1	PR:150
(11)	997 201 043 07	Einfüllstutzen		1	PR:193
12	999 073 348 09	Linsenschraube		1	
		M 6 X 12			
13	997 201 951 02	Halter für Einfüllstutzen (komplett)		1	
14	996 201 241 03	Tankverschluss		1	
		mit:			
		Haltelasche			
-	999 507 499 40	Spreizniet		1	
15	191 201 557	Dichtring		1	
16	996 201 755 00	Stützscheibe		1	
17	996 201 753 00	Dichtung		1	
-	000 043 206 89	Mehrzweckadditiv für Otto-Kraftstoffe 100 ML		1	
		Entfallteil			
-	000 043 209 02	Mehrzweckadditiv für Otto-Kraftstoffe 100 ML		1	

Bildtafel: 201-005

PORSCHE

Modell: 987209 **Laufzeit:** 2009>>2012

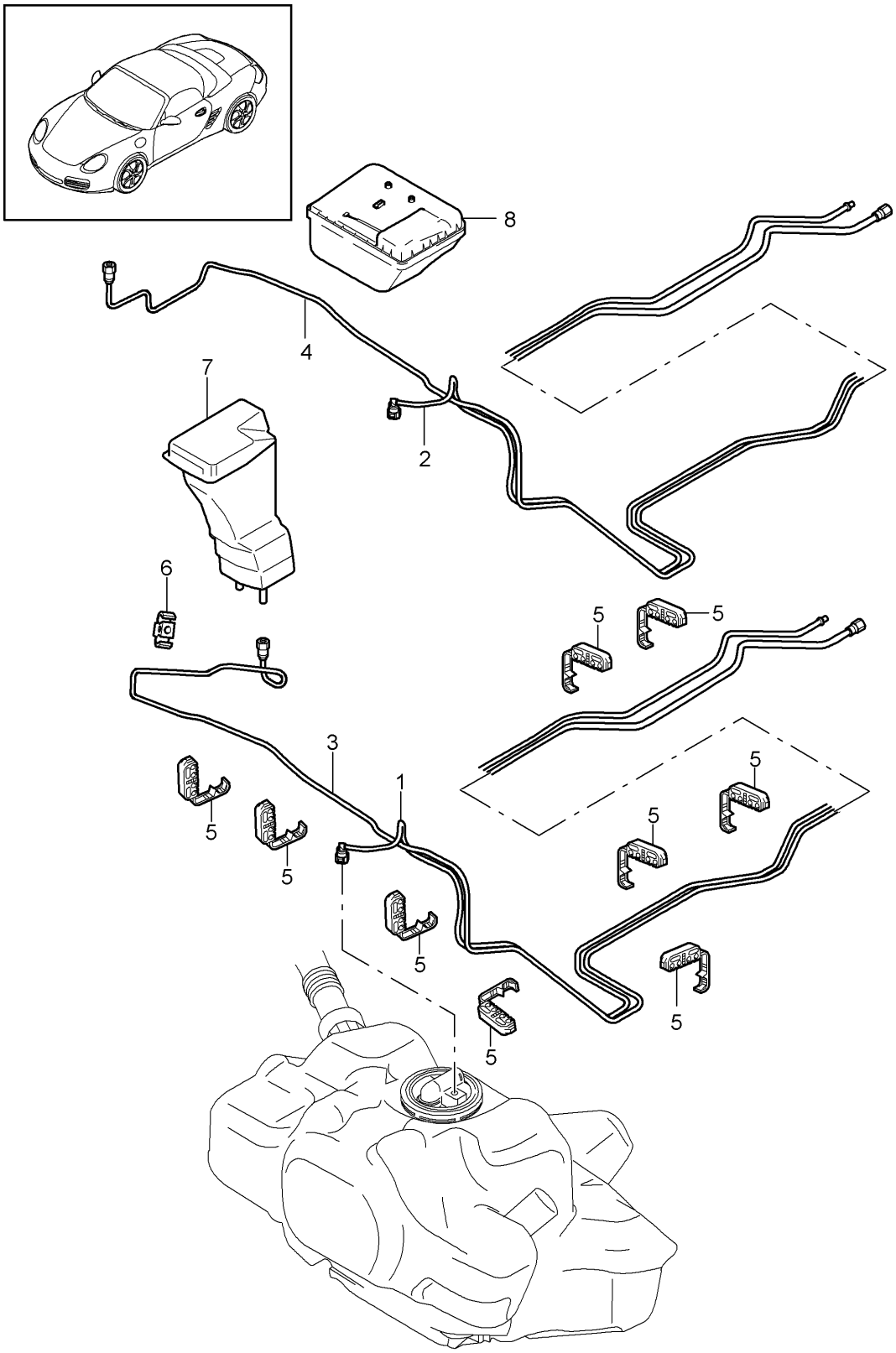

Bildtafel: 201-005

PORSCHE

Modell: 987209 **Laufzeit:** 2009>>2012

Pos	Teilenummer	Benennung	Bemerkung	St	Modellangabe
		Kraftstoffanlage			
1	987 201 261 01	Kraftstoffleitung Kraftstoffpumpe zum Motor		1	
		Entfallteil			
(1)	987 201 261 03	Kraftstoffleitung Kraftstoffpumpe zum Motor		1	
		Entfallteil			
(1)	987 201 261 07	Kraftstoffleitung Kraftstoffpumpe zum Motor		1	
3	987 201 353 01	Spülluftleitung Aktivkohlebehälter zum Motor		1	
		Entfallteil			
(3)	987 201 353 02	Spülluftleitung Aktivkohlebehälter zum Motor		1	
5	999 507 262 40	Kabelhalter 6,0/8/10		9	
6	999 507 727 40	Kabelhalter 8,0/10,0		1	
7		Aktivkohlebehälter		1	
		siehe Bildtafel:	201-020		

Bildtafel: 201-020

PORSCHE

Modell: 987209 **Laufzeit:** 2009>>2012

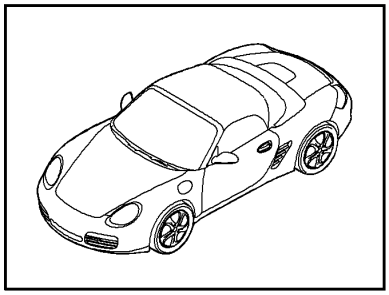

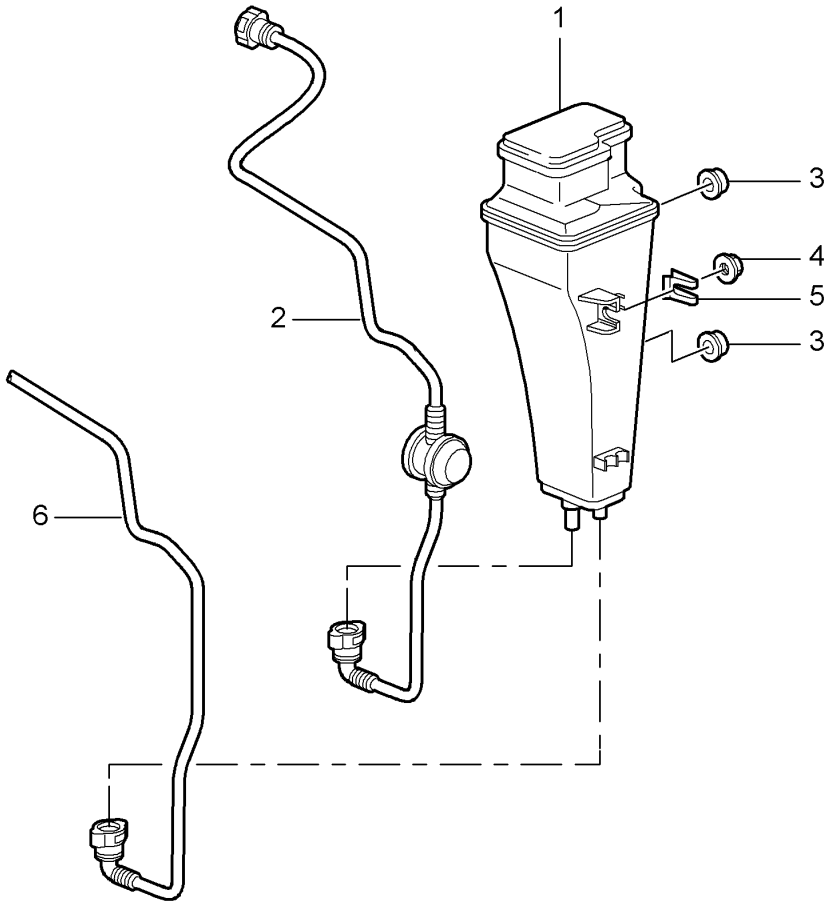

Bildtafel: 201-020

PORSCHE

Modell: 987209 **Laufzeit:** 2009>>2012

Pos	Teilenummer	Benennung	Bemerkung	St	Modellangabe
		Aktivkohlebehälter			
1	997 201 221 01	Aktivkohlebehälter (komplett)		1	
2	997 201 251 00	Entlüftungsleitung Kraftstoffbehälter zum Aktivkohlebehälter		1	
3	999 702 221 40	Tülle		2	
4	999 084 629 09	Sechskantmutter M 6 Entfallteil		1	
4	999 084 629 01	Sechskantmutter M 6		1	
5	999 507 543 02	Klammer 2,00 - 3,00		1	
6		Spülluftleitung		1	
		siehe Bildtafel:	201-005		

Bildtafel: 202-000

PORSCHE

Modell: 987209 **Laufzeit: 2009>>2012**

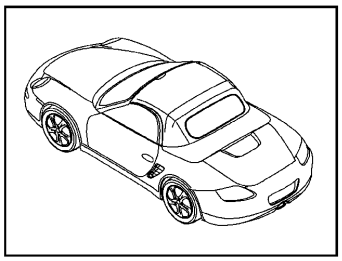

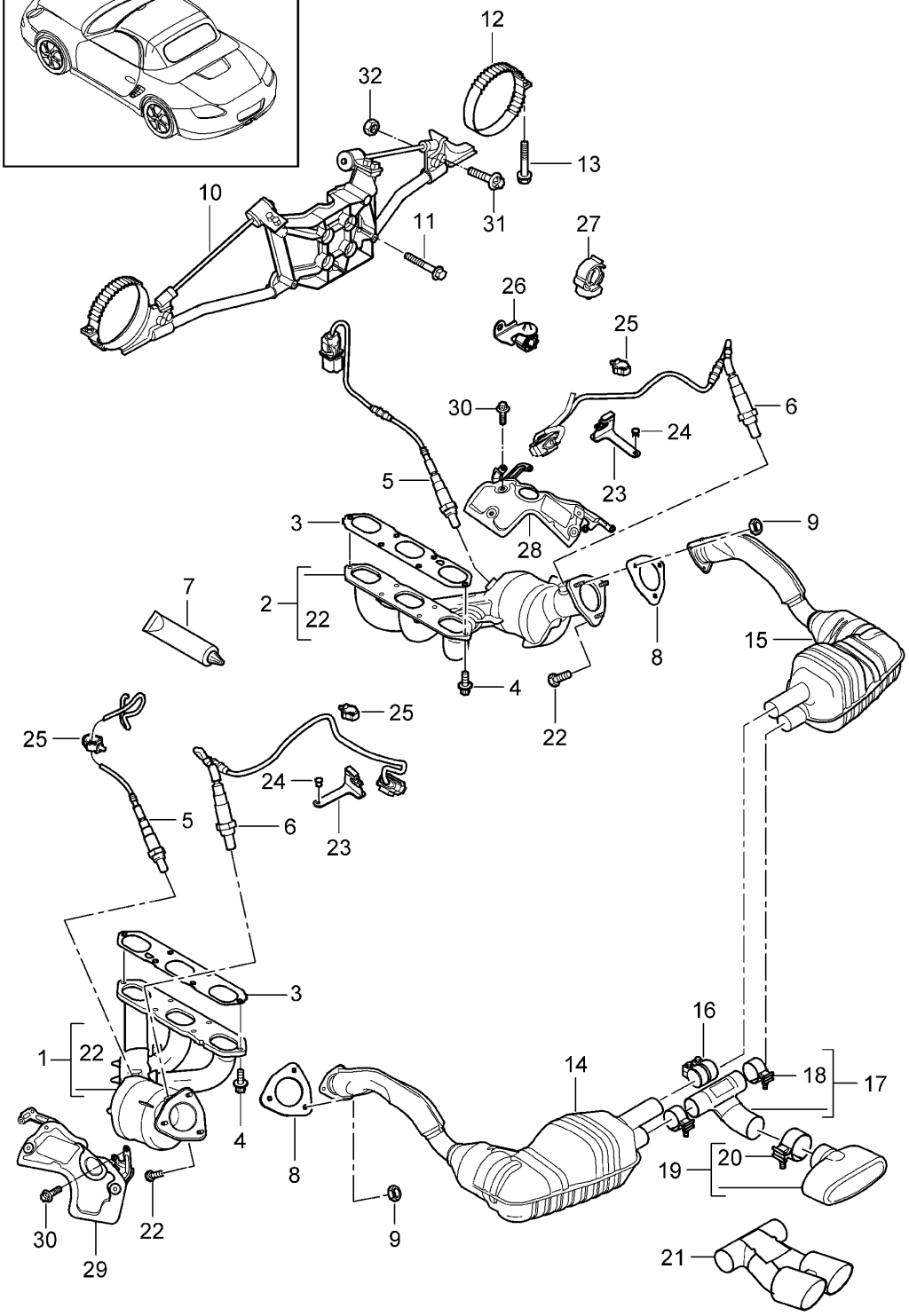

Bildtafel: 202-000

Modell: 987209 **Laufzeit:** 2009>>2012

Pos	Teilenummer	Benennung	Bemerkung	St	Modellangabe
		Abgasanlage			
1	987 113 101 33	Abgaskrümmer	Zylinder 4-6	1	
1	987 113 101 AX	Abgaskrümmer	Zylinder 4-6	1	
2	987 113 102 33	Abgaskrümmer	Zylinder 1-3	1	
2	987 113 102 AX	Abgaskrümmer	Zylinder 1-3	1	
3	997 111 107 30	Dichtung		2	
		Abgaskrümmer			
4	999 073 471 01	Torxschraube		18	
		M 8 X 21			
5	9A1 606 123 01	Lambdasonde		2	
		vor			
		Katalysator			
		wenn nicht vorhanden			
		mitverwenden:	997 113 209 30	1	
			links		
			987 113 208 30	1	
			rechts		
6	9A1 606 124 00	Lambdasonde		2	
		nach			
		Katalysator			
7	000 043 207 07	Schmierfett		1	
		für Lambda Sonde			
8	997 111 113 00	Dichtung		2	
9	900 910 003 03	Sechskantmutter		6	
		M 8			
10	987 111 044 30	Halter für Abgasanlage		1	A120,A121+
					PR:250
(10)	987 111 045 30	Halter für Abgasanlage		1	A120,A121+
					PR:480
11	900 385 011 01	Torxschraube		4	PR:250
		M 10 X 45			
(11)	900 385 096 01	Torxschraube		4	PR:480
		M 8 X 60			
12	987 111 210 01	Spannschelle		2	
13	900 378 108 01	Sechskantschraube		2	
14	987 113 117 31	Schalldämpfer	links	1	PR:170,171
		Zyl. 4 - 6			
(14)	987 113 131 31	Schalldämpfer	links	1	PR:172
		Zyl. 4 - 6			
(14)		Schalldämpfer	links	1	PR:XLF
			Zylinder 4-6		Sport-
		siehe Bildtafel:	202-005		
15	987 113 118 31	Schalldämpfer	rechts	1	PR:170,171
		Zyl. 1 - 3			
(15)	987 113 132 31	Schalldämpfer	rechts	1	PR:172
		Zyl. 1 - 3			
(15)		Schalldämpfer	rechts	1	PR:XLF
			Zylinder 1-3		Sport-
		siehe Bildtafel:	202-005		
16	987 111 220 00	Klemmhülse		1	
17	987 111 353 30	Abgasrohr		1	A120
18	000 043 300 54	Schelle		2	
		für			
		Abgasrohr			
		Satz			
		(komplett)			
19	987 111 257 30	Endrohr		1	A120
		(komplett)			
20	000 043 300 53	Schelle		1	A120
		für			
		Blende			
		Satz			
		(komplett)			

Bildtafel: 202-000

Modell: 987209 **Laufzeit:** 2009>>2012

Pos	Teilenummer	Benennung	Bemerkung	St	Modellangabe
21	987 111 258 31	Endrohr (komplett)		1	A121
(21)	987 111 258 60	Endrohr (komplett)		1	A121+ PR:778,-XLF
(21)	987 111 981 30	Endrohr (komplett)		1	A121+ PR:778,XLF
(21)	987 111 981 30	Endrohr (komplett)		1	PR:XLS
(21)	987 111 258 60	Endrohr (komplett)		1	PR:178
22	900 075 365 02	Schraube M 8 X 30		X	
23	987 606 105 01	Halter Stecker Lambdasonde		2	
24	999 591 712 40	Spreizniet 6,0 X 12,0		4	
25	999 507 075 40	Kabelhalter 3,0 - 12,0		3	
26	9A1 606 153 01	Halter		1	
27	999 651 329 40	Kabelhalter 8,0 - 12,0		1	
28	987 113 208 30	Wärmeschutz Katalysator siehe Handbuch Technik Abgasanlage Entfallteil	rechts	1	
28	997 113 208 30	Wärmeschutz Katalysator siehe Handbuch Technik Abgasanlage	rechts	1	
29	997 113 209 30	Wärmeschutz Katalysator siehe Handbuch Technik Abgasanlage	links	1	
30	900 385 009 01	Torxschraube BM 6 X 16		8	
31	900 378 074 01	Sechskantschraube M 8 X 16		12	
32	900 380 005 01	Mutter M 8		12	

Bildtafel: 202-005

PORSCHE

Modell: 987209 **Laufzeit: 2009>>2012**

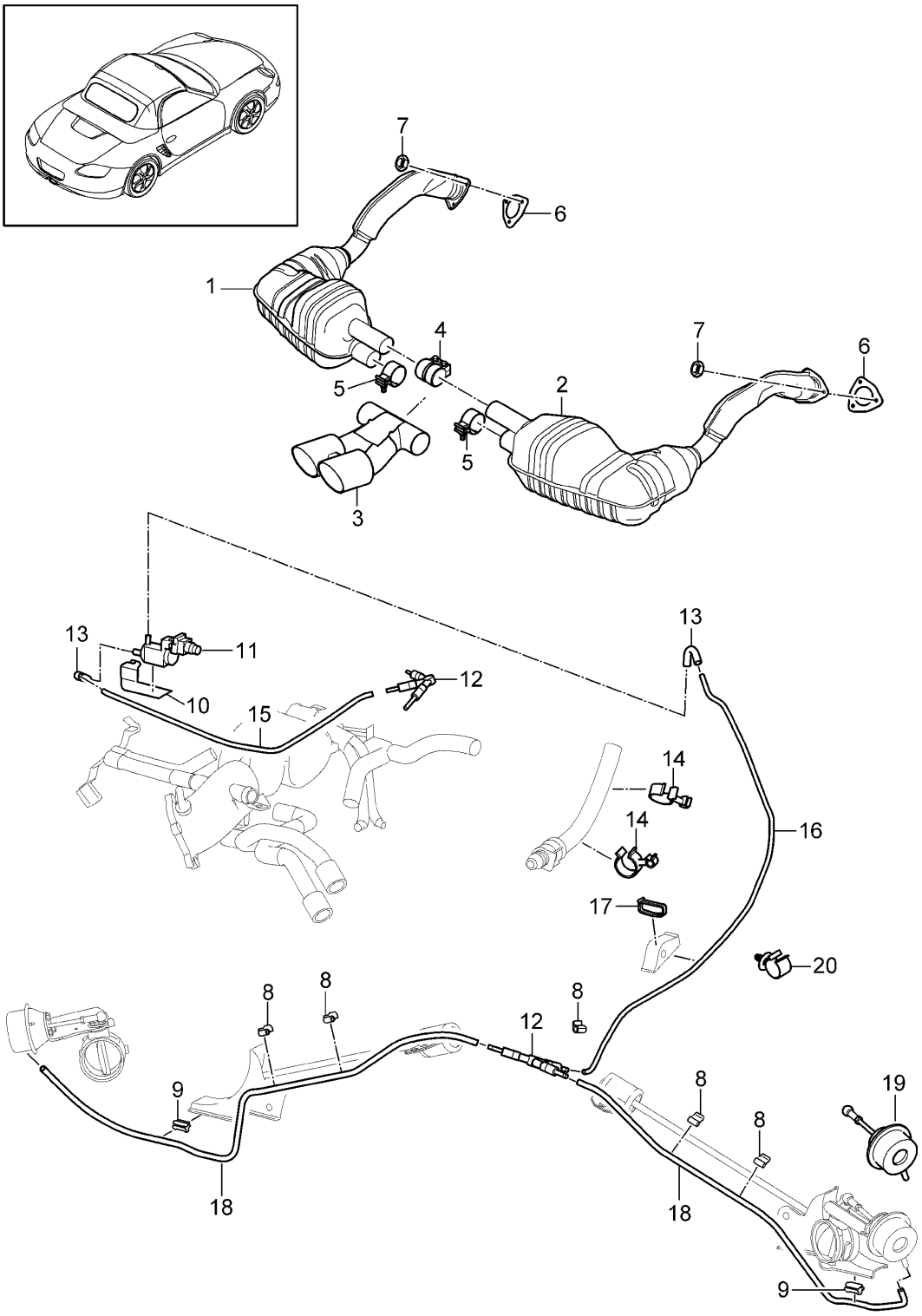

Bildtafel: 202-005

Modell: 987209 **Laufzeit: 2009>>2012**

Pos	Teilenummer	Benennung	Bemerkung	St	Modellangabe
		Abgasanlage			PR:XLF
		Sportausführung			
1	987 113 511 30	Schalldämpfer	links	1	
		Zyl. 4 - 6			
1	987 113 511 BX	Schalldämpfer	links	1	
		Zyl. 4 - 6			
2	987 113 512 30	Schalldämpfer	rechts	1	
		Zyl. 1 - 3			
2	987 113 512 BX	Schalldämpfer	rechts	1	
		Zyl. 1 - 3			
3	987 111 981 30	Endrohr		1	PR:XLS
		(komplett)			
3	987 111 981 30	Endrohr		1	
		(komplett)			
4	987 111 220 00	Klemmhülse		1	
5	000 043 300 54	Schelle		2	
		für			
		Abgasrohr			
		Satz			
		(komplett)			
6	997 111 113 00	Dichtung		2	
7	900 910 003 03	Sechskantmutter		6	
		M 8			
8	999 591 545 01	Kabelbefestiger		3	PR:480
(8)	999 591 545 01	Kabelbefestiger		2	PR:250
9	999 591 312 01	Kabelclip		4	
10	996 111 989 02	Halteblech		1	
11	996 605 123 01	Umschaltventil		1	
12	928 573 727 05	Verteilerstück		2	
		dreifach			
13	928 574 717 05	Formschlauch		2	
13	928 574 717 07	Formschlauch		2	
		Teil hier nicht mehr verwenden			
13	9P1 129 487	Formschlauch		2	
14	999 507 165 40	Clip		2	
		19,0 - 4,00			
15	900 918 032 40	Schlauch		1	
		L=520MM			
16	900 918 033 40	Schlauch		1	PR:480
		L=1100MM			
16	900 918 028 40	Schlauch		1	PR:250
		L=880MM			
17	999 513 076 40	Kabelbinder		1	PR:250
18		Unterdruckleitung		1	
		nicht lieferbar			
		zu			
		verwenden			
		Nachschalldämpfer			
19	997 111 901 90	Unterdruckdose		1	
20	811 971 848 B	Halteklammer		1	PR:480
		4,8 - 5,3			

Bildtafel: 301-000

PORSCHE

Modell: 987209 **Laufzeit: 2009>>2012**

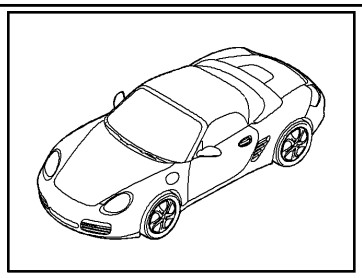

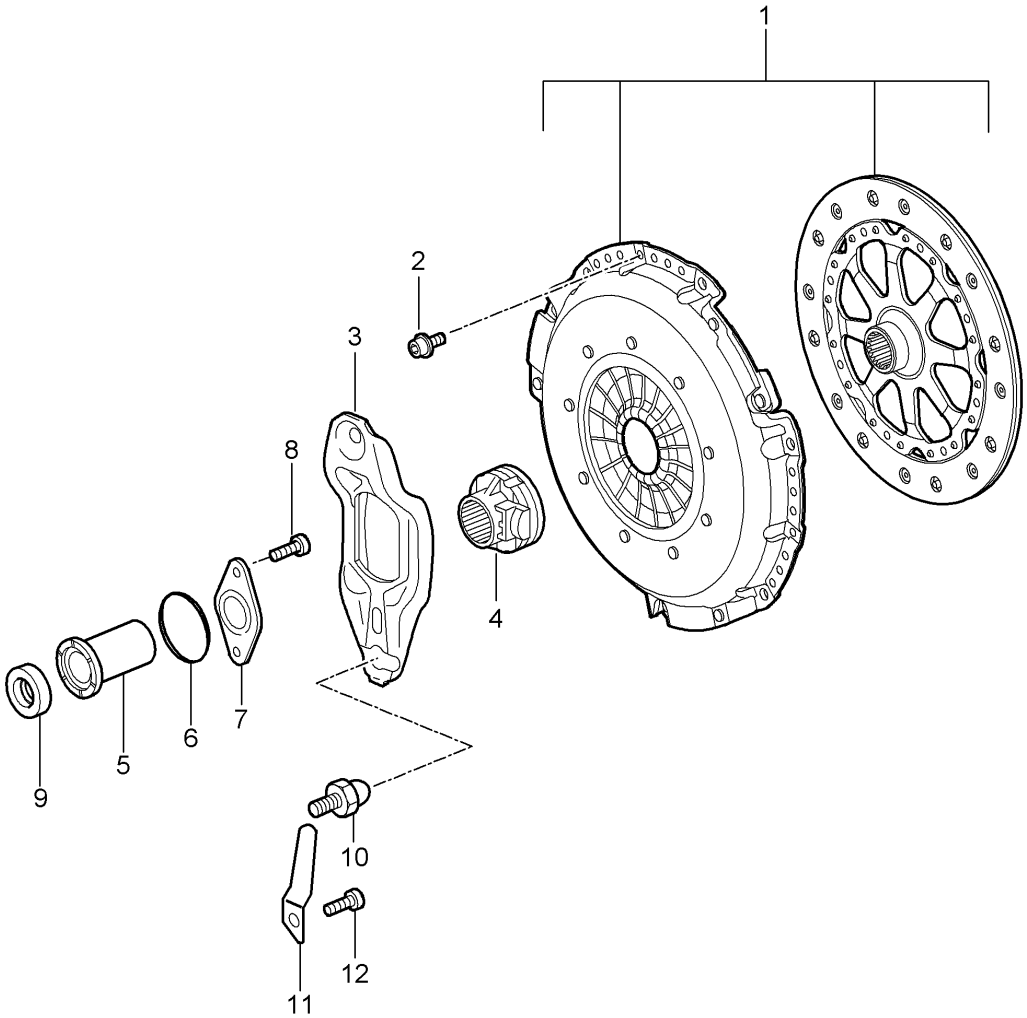

Bildtafel: 301-000

PORSCHE

Modell: 987209 **Laufzeit:** 2009>>2012

Pos	Teilenummer	Benennung	Bemerkung	St	Modellangabe
		Kupplung			G8710,G8740
1	987 116 913 23	Kupplung Satz Entfallteil		1	G8710
1	987 116 913 24	Kupplung Satz		1	G8710
(1)	987 116 913 33	Kupplung Satz Entfallteil		1	G8740
(1)	987 116 913 34	Kupplung Satz		1	G8740
2	999 073 458 01	Schraube M 8 X 16		6	
3	0A2 141 719	Ausrückhebel Entfallteil		1	
3	0A2 141 719 A	Ausrückhebel		1	
4	012 141 165 E	Ausrücklager		1	G8710
(4)	997 116 080 02	Ausrücklager		1	G8740
5	0A2 141 181	Führungshülse		1	
6	0A2 311 091 A	O-Ring		1	
7	0A2 141 179	Halteblech		1	
8	999 073 320 02	Sechskantschraube M 8 X 20		2	
9	016 311 113 C	Radialwellendichtring		1	
10	01E 141 751 A	Zwischenstück		1	
11	01E 141 721 A	Blattfeder		1	
12	999 073 319 02	Flachrundschraube M 8 X 22		1	

Bildtafel: 301-005

PORSCHE

Modell: 987209 **Laufzeit: 2009>>2012**

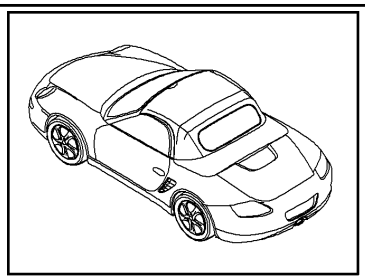

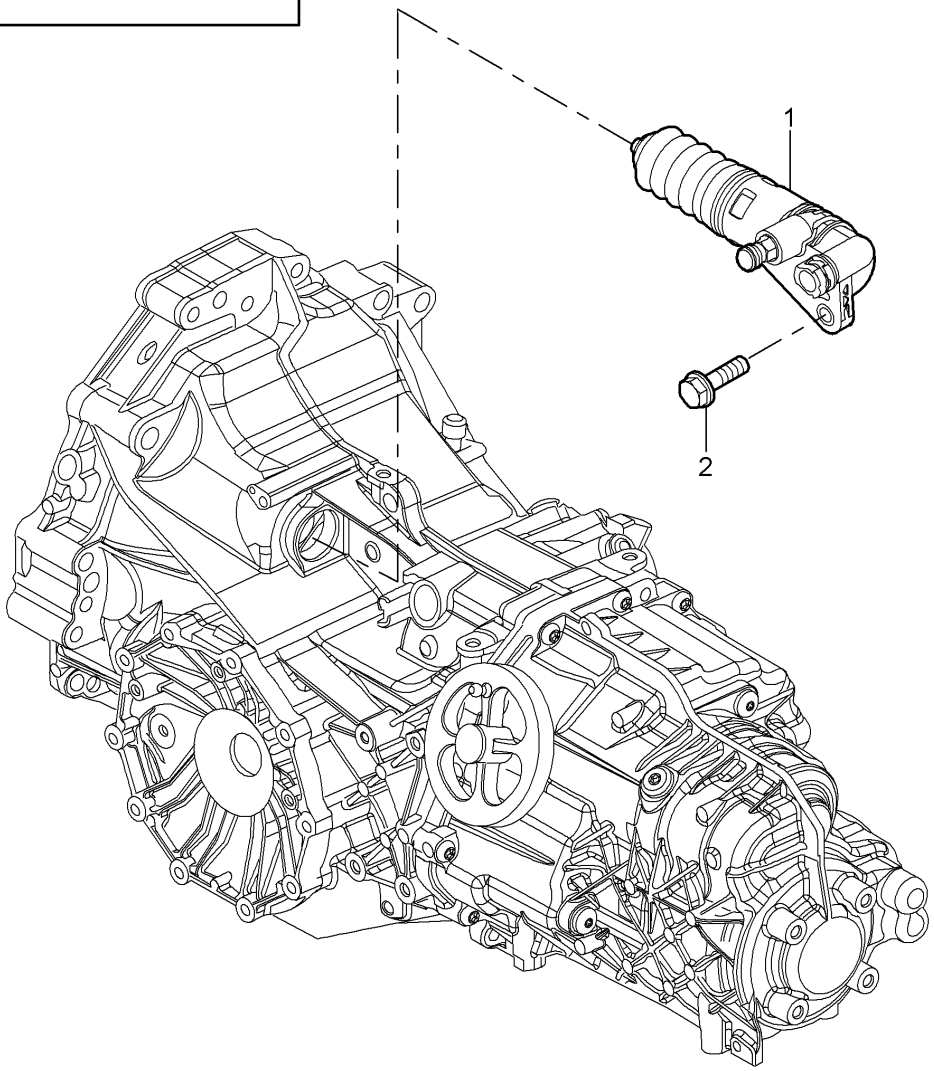

Bildtafel: 301-005

PORSCHE

Modell: 987209 **Laufzeit:** 2009>>2012

Pos	Teilenummer	Benennung	Bemerkung	St	Modellangabe
		Kupplungsauslösung			G8710,G8740+ PR:480
1	9G2 116 237 00	Nehmerzylinder		1	
2	900 385 098 01	Torxschraube M 8 X 25		1	

Bildtafel: 302-000

PORSCHE

Modell: 987209 **Laufzeit: 2009>>2012**

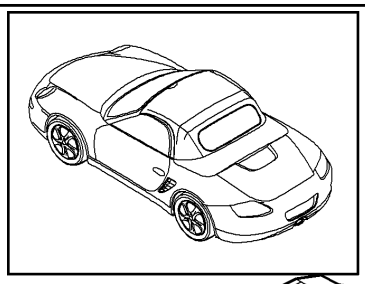

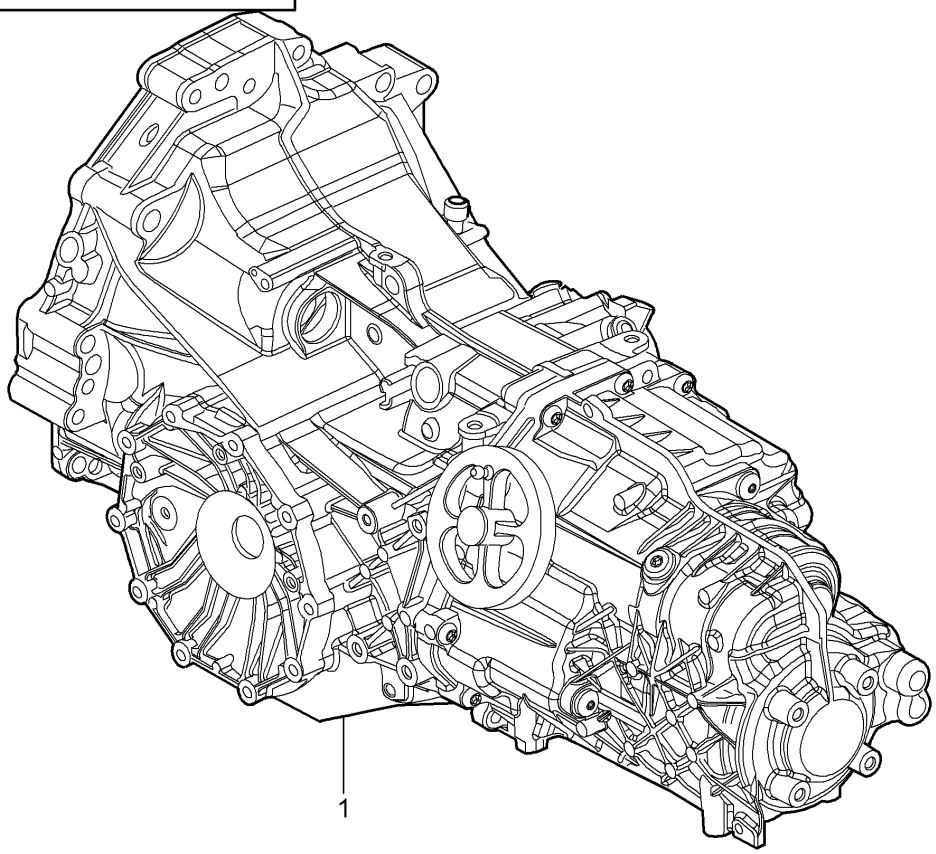

Bildtafel: 302-000

PORSCHE

Modell: 987209 **Laufzeit:** 2009>>2012

Pos	Teilenummer	Benennung	Bemerkung	St	Modellangabe
		Ersatzgetriebe einbaufertig			G8710,G8740+ PR:480
1	987 300 010 10	Schaltgetriebe		1	G8710+ PR:219
(1)	987 300 010 KX	Schaltgetriebe Entfallteil		1	G8710+ PR:219
(1)	987 300 010 11	Schaltgetriebe		1	G8710+ PR:219
(1)	987 300 010 LX	Schaltgetriebe		1	G8710+ PR:219
1	987 300 020 10	Schaltgetriebe Entfallteil		1	G8710+ PR:220
(1)	987 300 020 KX	Schaltgetriebe Entfallteil		1	G8710+ PR:220
1	987 300 020 11	Schaltgetriebe		1	G8710+ PR:220
(1)	987 300 020 LX	Schaltgetriebe		1	G8710+ PR:220
(1)	987 300 010 40	Schaltgetriebe		1	G8740+ PR:219
(1)	987 300 010 PX	Schaltgetriebe Entfallteil		1	G8740+ PR:219
(1)	987 300 010 41	Schaltgetriebe		1	G8740+ PR:219
(1)	987 300 010 QX	Schaltgetriebe		1	G8740+ PR:219
(1)	987 300 020 40	Schaltgetriebe Entfallteil		1	G8740+ PR:220
(1)	987 300 020 PX	Schaltgetriebe Entfallteil		1	G8740+ PR:220
(1)	987 300 020 41	Schaltgetriebe		1	G8740+ PR:220
(1)	987 300 020 QX	Schaltgetriebe		1	G8740+ PR:220
2	000 043 304 71	Getriebeöl HYPOID Gebinde 20 LTR.		X	

Bildtafel: 302-005

PORSCHE

Modell: 987209 **Laufzeit:** 2009>>2012

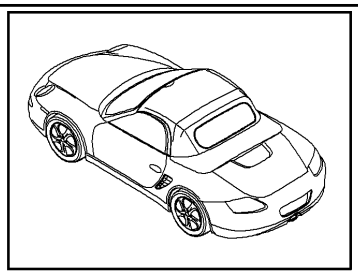

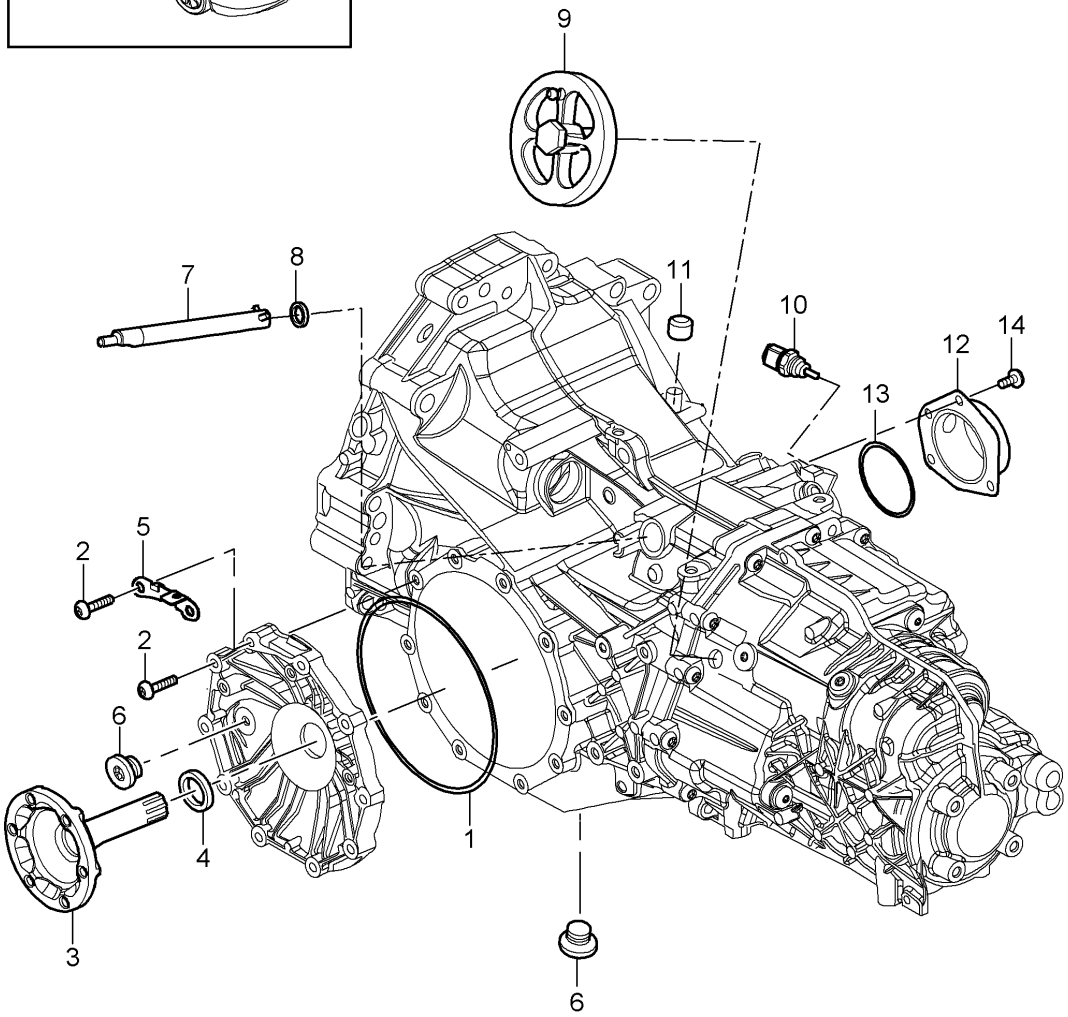

Bildtafel: 302-005

PORSCHE

Modell: 987209 **Laufzeit:** 2009>>2012

Pos	Teilenummer	Benennung	Bemerkung	St	Modellangabe
		Ersatzgetriebe			G8710,G8740+
		Einzelteile			PR:480
1	N 905 144 01	O-Ring		1	G8710
		171,00 X 3,50			
(1)	999 701 497 40	O-Ring		1	G8740
		194,55 X 3,50			
2	999 073 368 01	Torxschraube		10	
		M 8 X 42			
3	987 332 209 10	Gelenkflansch		2	G8710
(3)	987 332 209 40	Gelenkflansch		2	G8740
4	016 409 399 B	Radialwellendichtring		2	
5	987 116 214 10	Halter		1	
6	N 910 597 01	Verschlussschraube		2	
		M 22 X 1,5			
7	987 303 021 00	Schaltwelle		1	
8	012 301 457 B	Wellendichtring		1	
9	987 303 051 10	Schwungrad		1	
10	01E 941 521 B	Schalter für Rückfahrleuchte		1	
		Rückfahrlicht			
11	014 301 485	Kappe für Getriebeentlüftung		1	
		Entlüfter			
12	0A2 941 453 A	Deckel für Schaltwelle		1	
13	010 409 580	O-Ring		1	
14	999 073 319 02	Flachrundschraube		4	
		M 8 X 22			
-	000 043 209 23	Fett		X	
		LIQUI MOLY			
		PU 53 / WDR			
		50 GR.			
-	G 052 128 A1	Dichtfett für Radialwellen-		X	
		dichtring			
		LIQUI MOLY			
		PU 53 / WDR			
		50 GR.			

Bildtafel: 306-000

PORSCHE

Modell: 987209 **Laufzeit: 2009>>2012**

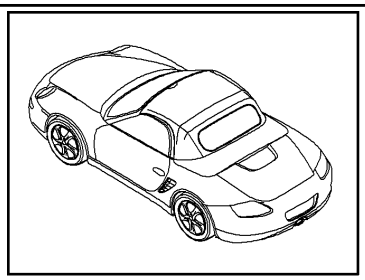

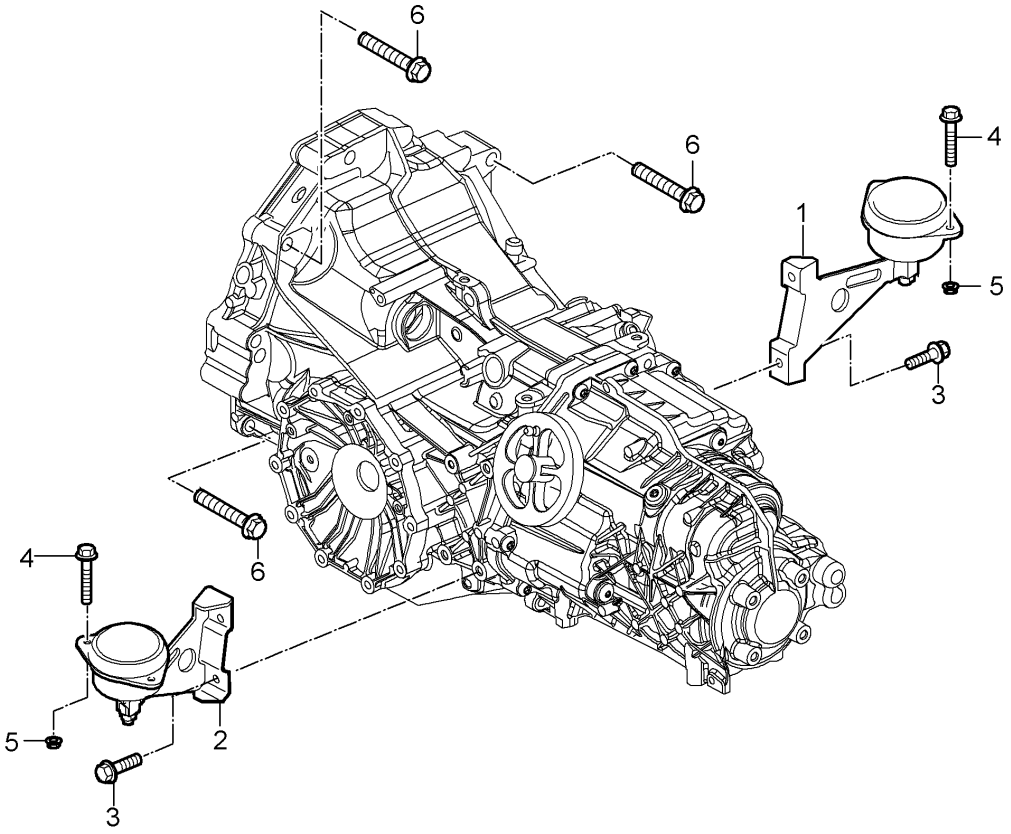

Bildtafel: 306-000

PORSCHE

Modell: 987209 **Laufzeit:** 2009>>2012

Pos	Teilenummer	Benennung	Bemerkung	St	Modellangabe
		Schaltgetriebe Getriebeaufhängung Verschraubung Motor			A120,A121+ PR:480
1	9A1 375 042 20	Getriebekonsole	rechts	1	
2	9A1 375 041 20	Getriebekonsole	links	1	
3	999 072 001 02	Sechskantschraube M 10 X 35		4	
4	900 378 159 01	Sechskantschraube M 8 X 60		4	
5	999 084 447 01	Sechskantmutter M 8		4	
5	PAF 003 923	Sechskantmutter M 8		4	
6	999 385 009 01	Aussensechsrundschraube M 12 X 1,5 X 55		6	

Bildtafel: 320-000

PORSCHE

Modell: 987209 **Laufzeit: 2009>>2012**

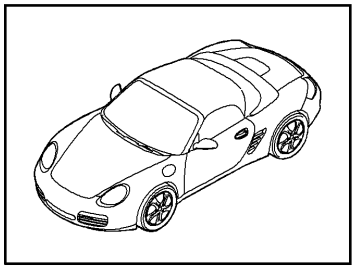

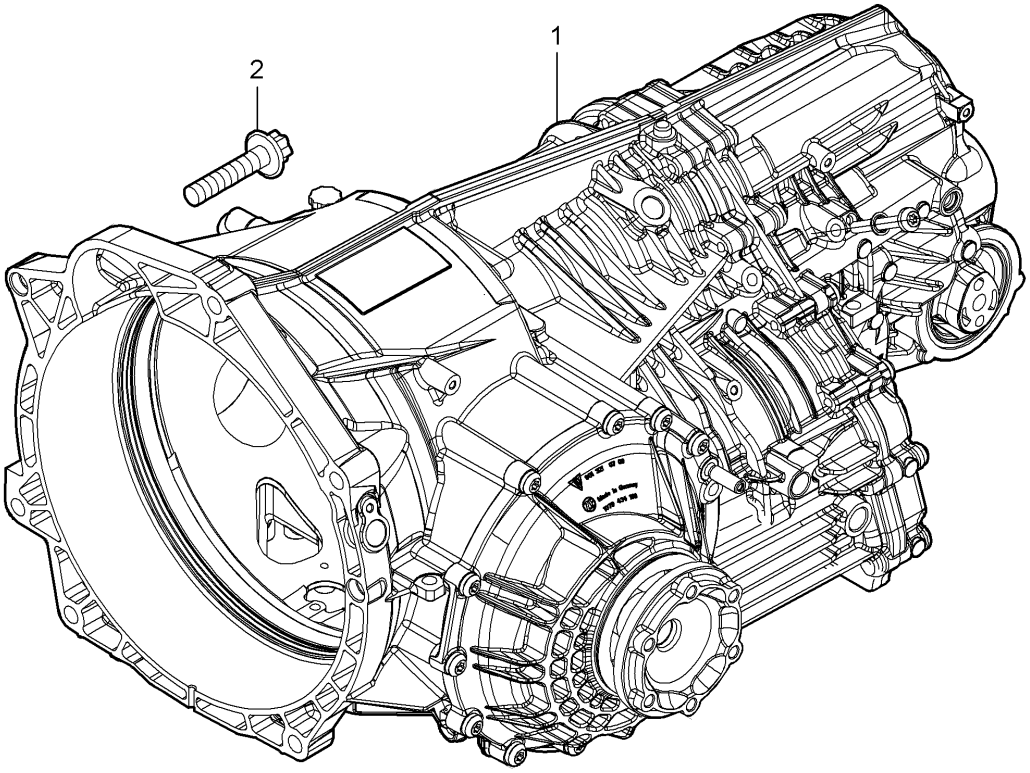

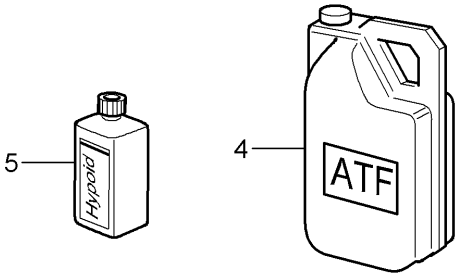

Modell: 987209 **Laufzeit: 2009>>2012**

Pos	Teilenummer	Benennung	Bemerkung	St	Modellangabe
		- PDK -			CG200,CG220
		Getriebe			
		Ersatzgetriebe			
1	9G2 300 011 00	Getriebe		1	CG200+
					PR:219
1	9G2 300 011 X	Getriebe		1	CG200+
					PR:219
					-"CN."
(1)	9G2 300 011 20	Getriebe		1	CG220+
					PR:219
(1)	9G2 300 011 2X	Getriebe		1	CG220+
					PR:219
(1)	9G2 300 021 00	Getriebe		1	CG200+
					PR:220
(1)	9G2 300 021 X	Getriebe		1	CG200+
					PR:220
(1)	9G2 300 021 20	Getriebe		1	CG220+
					PR:220
(1)	9G2 300 021 2X	Getriebe		1	CG220+
					PR:220
2	999 385 009 01	Aussensechsrundschraube		5	
		M12 X 1,5 X 55			
4	000 043 207 30	Getriebeöl		X	
		Pentosin FFL 3			
		20 LTR.			
		Gebinde			
(4)	000 043 207 29	Getriebeöl		X	
		Pentosin FFL 3			
		1 LTR.			
		Gebinde			
5	999 917 546 00	Getriebeöl		X	
		75 W 90			
		1 LTR.			
		Gebinde			
		Entfallteil			
5	000 043 305 49	Getriebeöl		X	
		75 W 90			
		1 LTR.			
		Gebinde			

Bildtafel: 320-005

PORSCHE

Modell: 987209 **Laufzeit: 2009>>2012**

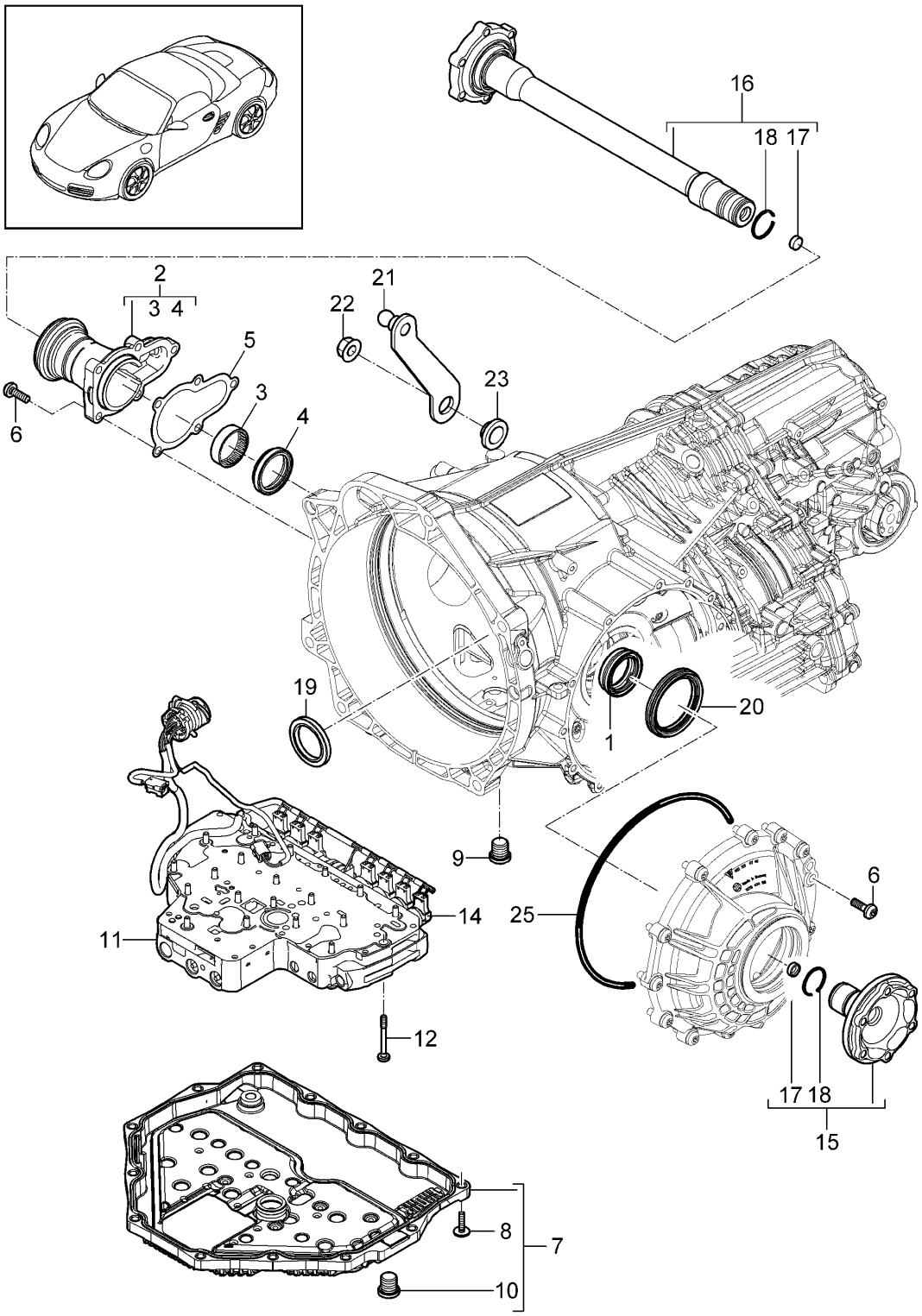

Bildtafel: 320-005

Modell: 987209 **Laufzeit:** 2009>>2012

Pos	Teilenummer	Benennung	Bemerkung	St	Modellangabe
		- PDK -			CG200,CG220
		Getriebe			
		Einzelteile			
1	9G1 332 806 00	Wellendichtring		1	
		40 X 52 / 55 X 40			
2	9G1 321 159 00	Gehäusehals		1	
		Getriebe			
		Teil hier nicht mehr verwenden			
2	9G1 321 959 00	Gehäusehals		1	
		(komplett)			
		Entfallteil			
2	9G1 321 059 00	Gehäusehals		1	
		(komplett)			
5	9G1 321 259 00	Dichtung		1	
		Flansch			
6	9G1 332 801 00	Torxschraube		17	
		M 8 X 25			
7	9G1 321 025 00	Ölwanne		1	
		(komplett)			
8	9G1 321 801 00	Torxschraube		13	
		M 6 X 25			
9	9G1 321 805 00	Verschlussschraube mit Dicht-		1	
		ring			
10	9G1 321 825 00	Verschlussschraube		1	
		Ölwanne			
		inklusiv			
		Dichtring			
		Entfallteil			
10	9G1 321 825 01	Verschlussschraube		1	
		Ölwannendichtung			
		inklusiv			
		Dichtring			
11	9G1 317 015 00	Steuergerät		1	
		hydraulisch			
		- PDK -			
12	9G1 317 801 00	Schraube		20	
		M 6 X 55			
13	9G1 317 697 00	Steckergehäuse		2	
		Druckregler			
14	9G1 317 698 00	Steckergehäuse		6	
		Magnetventil			
14	9G1 317 698 00	Steckergehäuse		6	
		Magnetventil			
15	9G2 332 028 00	Gelenkflansch		1	CG200
		kurz			
		Entfallteil			
15	9G2 332 028 05	Gelenkflansch		1	CG200
		kurz			
(15)	9G2 332 028 20	Gelenkflansch		1	CG220
		kurz			
		Entfallteil			
(15)	9G2 332 028 25	Gelenkflansch		1	CG220
		kurz			
16	9G2 332 029 00	Gelenkflansch		1	CG200
		lang			
(16)	9G2 332 029 20	Gelenkflansch		1	CG220
		lang			
		Entfallteil			
(16)	9G2 332 029 25	Gelenkflansch		1	CG220
		lang			
17	9G1 332 821 00	Verschlussdeckel		2	
18	9G1 332 820 00	Sprengring		2	
		D 36 x 2,6			

Bildtafel: 320-005

PORSCHE

Modell: 987209 **Laufzeit:** 2009>>2012

Pos	Teilenummer	Benennung	Bemerkung	St	Modellangabe
19	9G1 116 807 00	Wellendichtring 40 x 57 x 6		1	
20	9G2 332 803 00	Wellendichtring 62X80X7,5		1	
21	9G2 324 135 00	Schalthebel		1	
22	9G1 324 815 00	Mutter M 8 X 1		1	
23	970 324 805 00	Wellendichtring 10 X 18 X 5		1	
24	9G1 307 385 05	Drucksensor		2	
25	9G2 321 815 00	O-Ring Gehäusedeckel		1	

Bildtafel: 360-000

Modell: 987209 **Laufzeit: 2009>>2012**

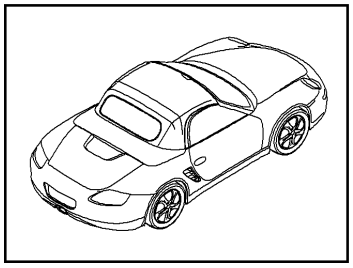

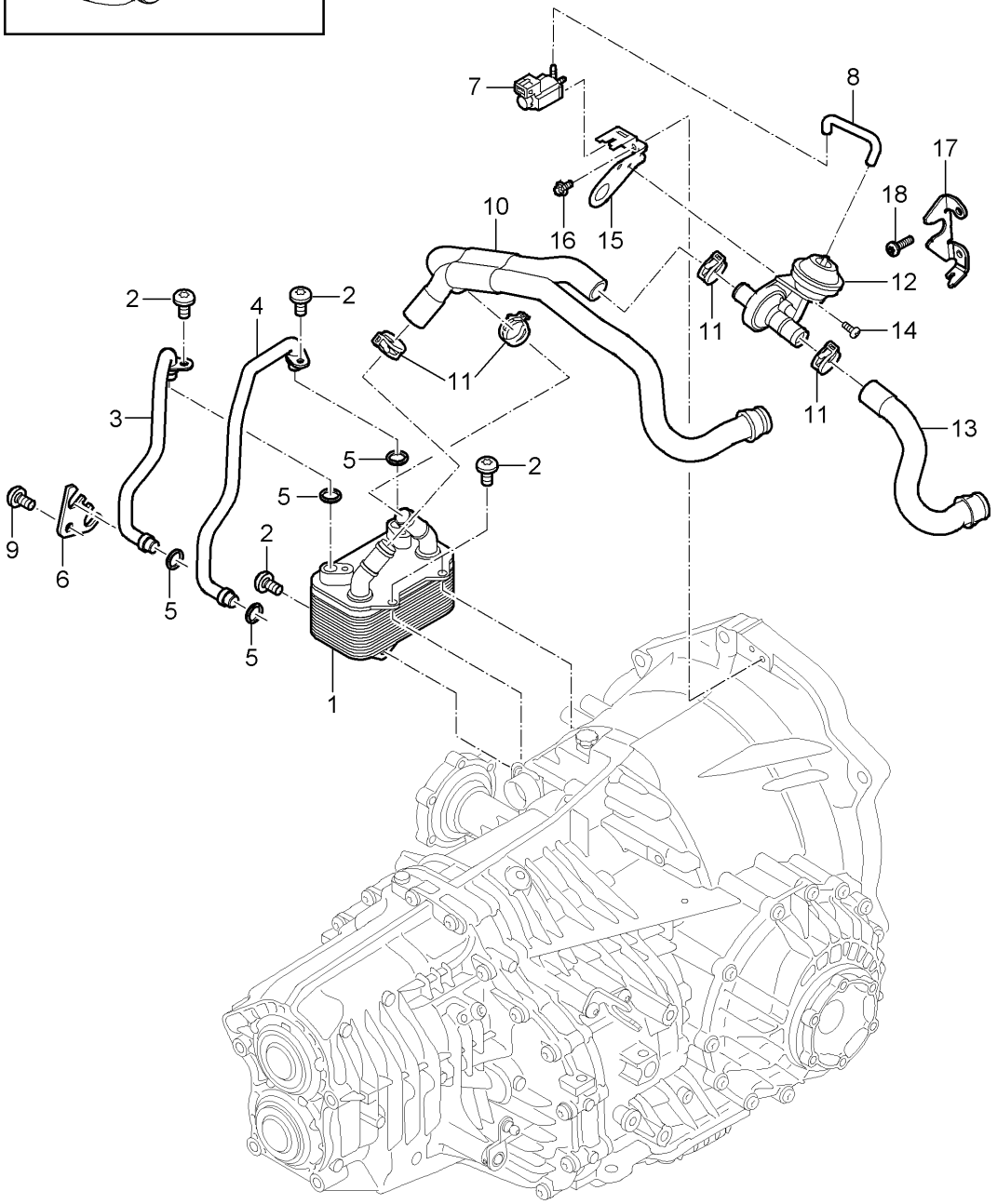

Modell: 987209 **Laufzeit: 2009>>2012**

Pos	Teilenummer	Benennung	Bemerkung	St	Modellangabe
		- PDK -			
		Getriebe			
		Wärmetauscher			
		Ölrohr			
		Wasserrohr			
1	9G2 307 017 00	Wärmetauscher		1	
2	9G1 307 813 00	Torxschraube		3	
		M 6 x 12			
3	9G2 307 087 00	Ölrücklaufleitung		2	
		Wärmetauscher			
		Vorlauf			
		C 010522 >>			
		C 004356 >>			
		C 015819 >>			
		C 002193 >>			
3	9G2 307 087 05	Ölrücklaufleitung		2	
		Wärmetauscher			
		C >> 010523			
		C >> 004357			
		C >> 015820			
		C >> 002194			
4	9G2 307 085 00	Ölleitung		1	
		Wärmetauscher			
		Vorlauf			
		C 010522 >>			
		C 004536 >>			
		C 015819 >>			
		C 002193 >>			
4	9G2 307 085 05	Ölleitung		1	
		Wärmetauscher			
		Vorlauf			
		C >> 010523			
		C >> 004357			
		C >> 015820			
		C >> 002194			
5	9G1 307 891 00	Dichtring		4	
		Ölleitung			
		Wärmetauscher			
6	9G2 307 255 00	Halteblech		1	
		Ölleitung			
		Getriebe			
7	996 605 123 01	Umschaltventil		1	
8	9G1 307 673 00	Formschlauch		1	
9	9G1 307 802 00	Torxschraube		1	
		M 8 X 15			
10	9G2 307 076 00	Schlauchleitung		1	
11	999 512 656 09	Schlauchschelle		4	
		B 25 X 12			
(12)	928 574 573 03	Scheibenventil		1	
12	991 307 573 00	Scheibenventil		1	
		mitverwenden:	9G2 307 401 01		
13	9G2 307 075 00	Wasserschlauch		1	
14	900 146 011 01	Flachrundschraube		1	
		M 4 X 10			
(15)	9G2 307 401 00	Halter		1	
		Scheibenventil			
		Teil hier nicht mehr verwenden			
15	9G2 307 401 01	Halter		1	
		Scheibenventil			
		in Verbindung mit			
		991.307.573.00			
16	900 385 041 01	Torxschraube		1	
		M 6 X 12			

Bildtafel: 360-000

PORSCHE

Modell: 987209 **Laufzeit:** 2009>>2012

Pos	Teilenummer	Benennung	Bemerkung	St	Modellangabe
18	9G1 426 801 00	Flachrundschraube M8 x 20		2	

Bildtafel: 370-000

PORSCHE

Modell: 987209 **Laufzeit:** 2009>>2012

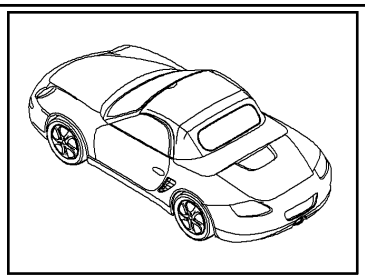

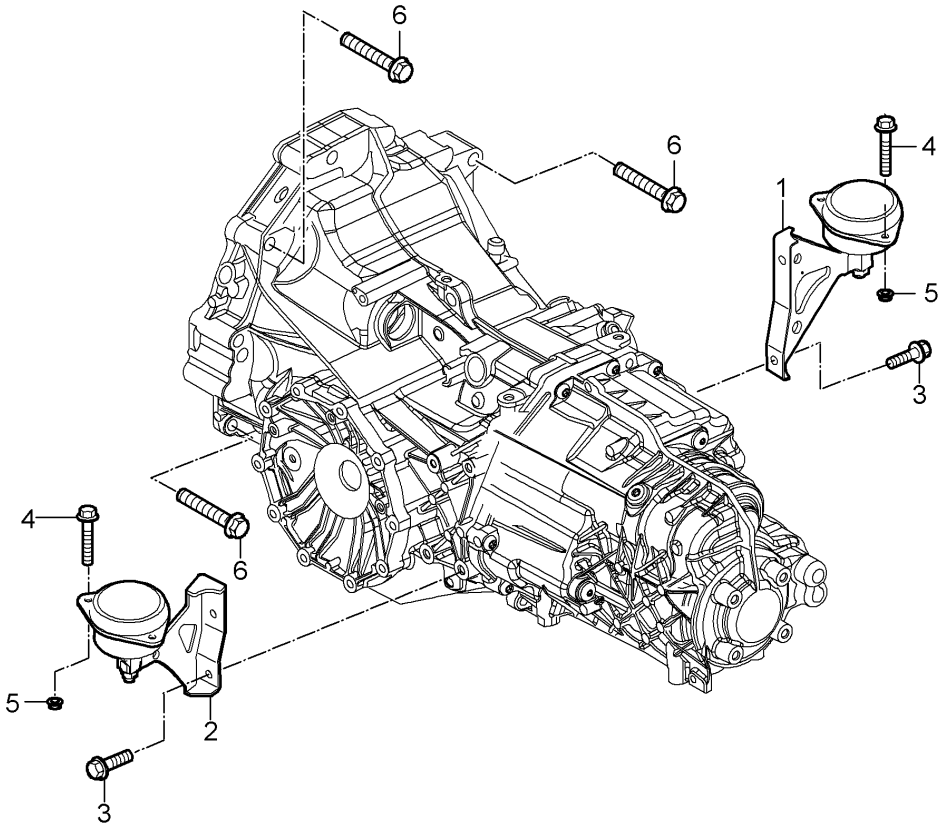

Bildtafel: 370-000

PORSCHE

Modell: 987209 **Laufzeit:** 2009>>2012

Pos	Teilenummer	Benennung	Bemerkung	St	Modellangabe
		- PDK -			A120,A121+
		Getriebe			PR:250
		Getriebeaufhängung			
		Verschraubung			
		zum			
		Motor			
1	9A1 375 094 50	Getriebekonsole	rechts	1	
2	9A1 375 093 50	Getriebekonsole	links	1	
3	999 072 001 02	Sechskantschraube		4	
		M 10 X 35			
4	900 378 159 01	Sechskantschraube		4	
		M 8 X 60			
5	999 084 447 01	Sechskantmutter		4	
		M 8			
5	PAF 003 923	Sechskantmutter		4	
		M 8			
6	999 385 009 01	Aussensechsrundschraube		5	
		M 12 X 1,5 X 55			

Bildtafel: 401-000

PORSCHE

Modell: 987209 **Laufzeit:** 2009>>2012

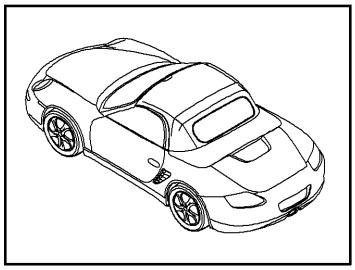

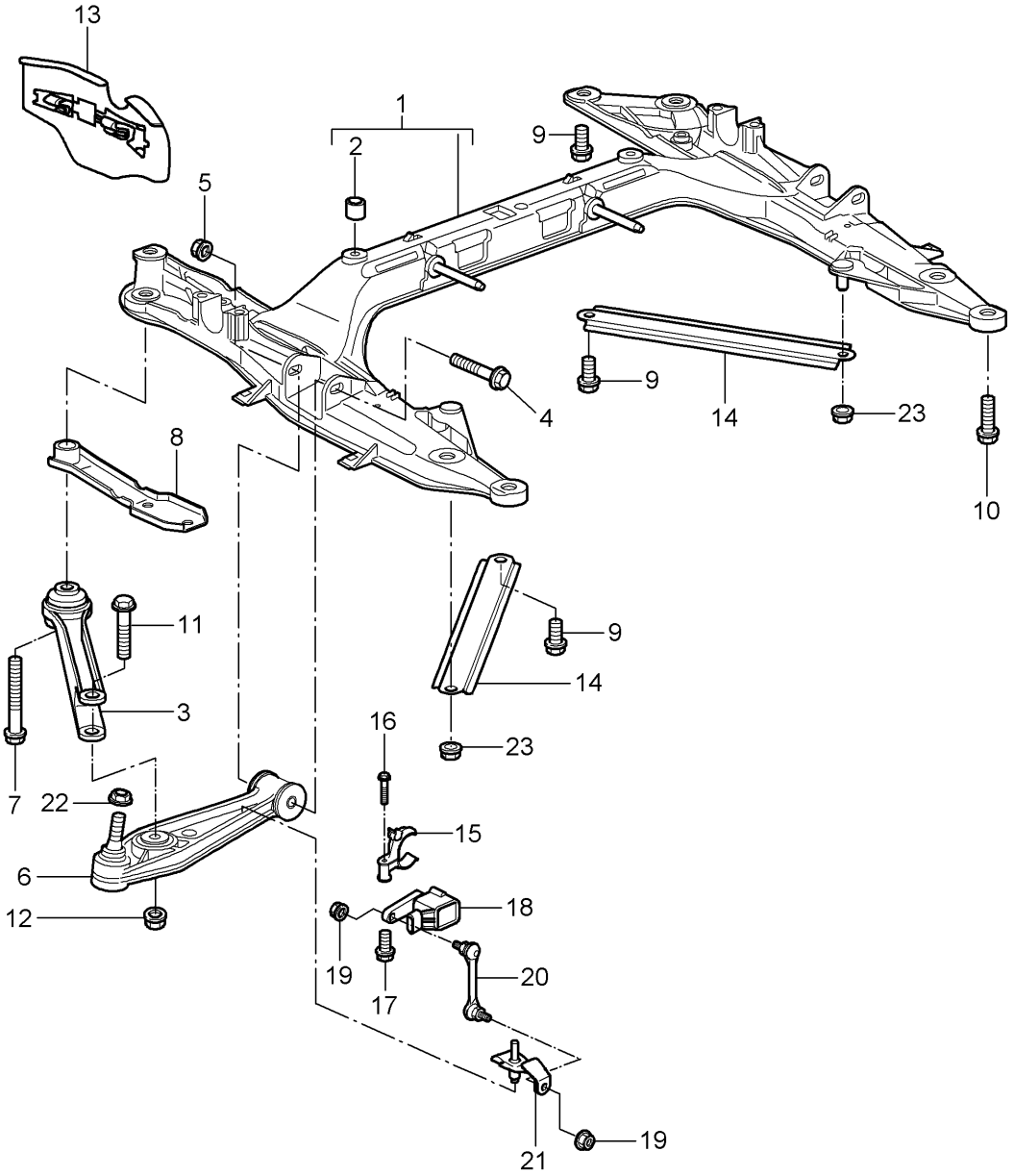

Bildtafel: 401-000

Modell: 987209 **Laufzeit:** 2009>>2012

Pos	Teilenummer	Benennung	Bemerkung	St	Modellangabe
		Querträger			
		Querlenker			
1	997 341 081 06	Querträger		1	
2	900 197 070 00	Spannstift		1	
		13 X 14			
3	997 341 043 00	Lenker		2	
4	900 378 165 01	Sechskantschraube		2	
		M 12 X 1,5 X 95			
5	999 084 445 01	Sicherungsmutter		2	
		M 12 X 1,5			
6	997 341 053 03	Querlenker		2	
7	999 072 050 01	Sechskantschraube		2	
		M 14 X 1,5 X 120			
8	997 341 145 05	Platte		2	
9	999 072 047 01	Sechskantschraube		6	
		M 12 x 1,5 x 30			
(10)	900 378 072 01	Sechskantschraube	vorn	2	
		M 12 X 1,5 X 30			
10	900 378 192 01	Sechskantschraube	hinten	4	
		M 14 x 1,5 x 50			
11	900 378 279 01	Sechskantschraube		2	
		M 14 X 1,5 X 95			
12	900 380 012 01	Sechskantmutter		2	
		M 14 X 1,5			
13	996 341 483 05	Spoiler	links	1	
13	996 341 484 05	Spoiler	rechts	1	
14	997 504 433 00	Strebe		2	
15		Halter		1	PR:603
		siehe Bildtafel:	105-010		
16	900 146 003 03	Linsenschraube		2	PR:603
		M 5 x 10			
17	900 378 036 01	Sechskantschraube		1	PR:603
		M 6 x 12			
18	997 631 121 00	Niveausensor		1	PR:603
19	900 380 015 01	Sechskantmutter		2	PR:603
		M 6			
20	997 341 375 01	Strebe		1	PR:603
21	996 341 371 03	Halter für Querträger		1	PR:603
22	999 084 449 09	Sicherungsmutter		2	
		M 12 X 1,5			
23	999 084 445 01	Sicherungsmutter		2	
		M 12 X 1.5			

Bildtafel: 401-005

PORSCHE

Modell: 987209 **Laufzeit:** 2009>>2012

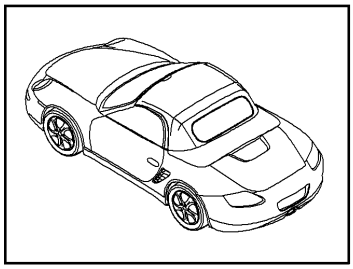

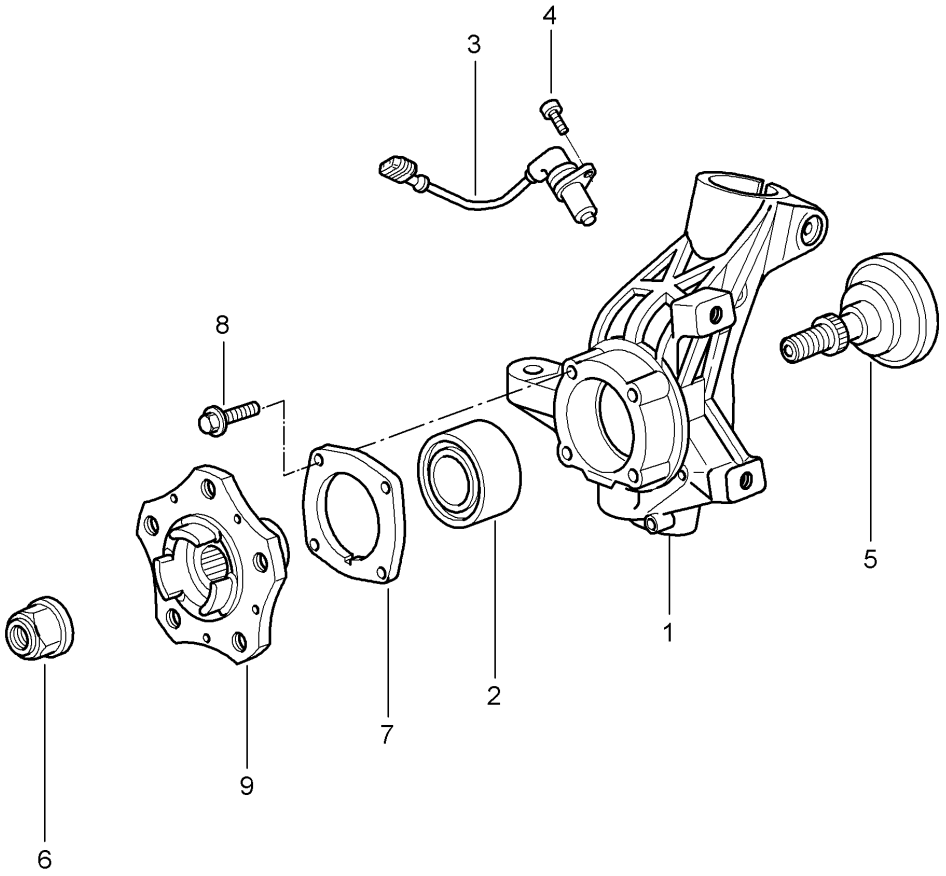

Bildtafel: 401-005

PORSCHE

Modell: 987209 **Laufzeit:** 2009>>2012

Pos	Teilenummer	Benennung	Bemerkung	St	Modellangabe
		Radträger			
		Radnabe			
1	997 341 157 05	Radträger	links	1	
(1)	997 341 157 25	Radträger	links	1	PR:450
(1)	997 341 158 05	Radträger	rechts	1	
(1)	997 341 158 25	Radträger	rechts	1	PR:450
2	999 053 054 06	Schrägkugellager		2	
3	997 606 407 01	Drehzahlfühler		2	
-	999 507 464 40	Halter für Drehzahlfühler		2	
4	900 067 117 04	Zylinderschraube		2	
		M 6 x 16			
5	997 341 131 00	Spannbolzen		2	
6	999 084 634 02	Sicherungsmutter		2	
		M 22 X 1,5			
7	986 331 661 20	Deckel		2	
8	999 217 042 09	Sechskantschraube		8	
		M 8 X 35			
9	997 341 605 01	Radnabe		2	
		Entfallteil			
9	991 341 605 02	Radnabe		2	
		Entfallteil			
9	991 341 605 03	Radnabe		2	
-	997 361 605 90	Distanzring		2	PR:XRP
		5 MM			
		D >> - MJ 2011			
-	997 361 605 92	Distanzring		2	PR:XRP
		5 MM			
		D - MJ 2012>>			

Bildtafel: 402-000

PORSCHE

Modell: 987209 **Laufzeit: 2009>>2012**

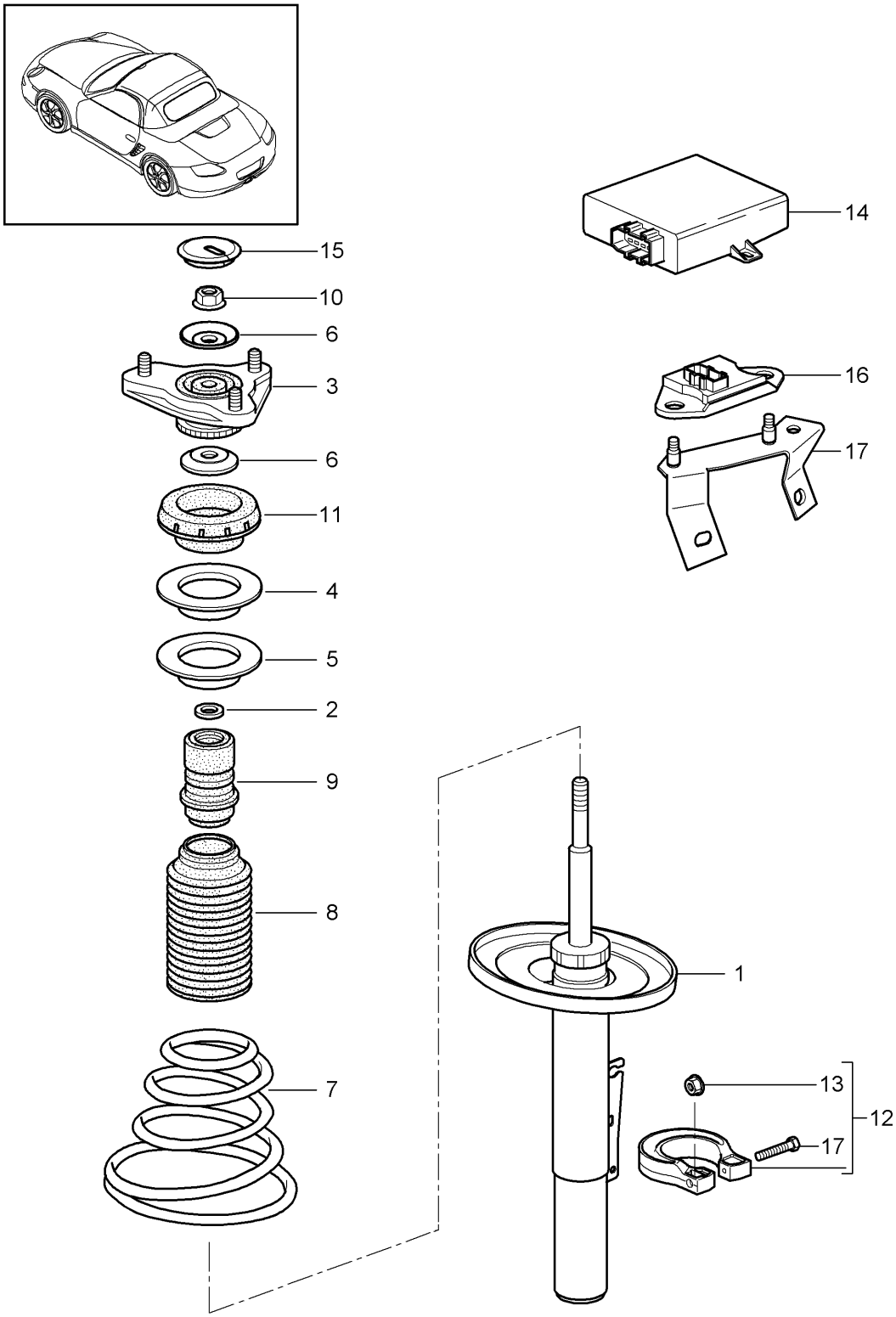

Bildtafel: 402-000

Modell: 987209 **Laufzeit: 2009>>2012**

Pos	Teilenummer	Benennung	Bemerkung	St	Modellangabe
		Federung			
		Dämpferbein			
1	987 343 042 00	Stossdämpfer		2	PR:029
(1)	987 343 045 21	Stossdämpfer		2	PR:475
(1)	987 343 042 08	Stossdämpfer		2	Spyder
2	996 343 513 00	Unterlegscheibe		2	
3	997 343 018 01	Stossdämpferlager		2	
-	999 084 447 01	Sechskantmutter		6	
		M 8			
-	PAF 003 923	Sechskantmutter		6	
		M 8			
4	996 343 517 01	Stützring		2	
5	996 343 511 00	Ausgleichplatte		X	
		3,0 MM			
(5)	996 343 511 01	Ausgleichplatte		X	
		6,5 MM			
6	997 343 107 01	Anschlagteller		4	
(6)	997 343 107 00	Anschlagteller	unten	2	PR:475
(6)	997 343 107 01	Anschlagteller	oben	2	
7	987 343 531 10	Schraubenfeder		1	PR:029
		1 Satz			
	987 343 531 10 504	1 Paar Federn			
		grün			
		grün			
		rot			
(7)	987 343 531 11	Schraubenfeder		1	PR:475
		1 Satz			
	987 343 531 11 504	1 Paar Federn			
		blau			
		blau			
		weiss			
(7)	987 343 531 40	Schraubenfeder		1	Spyder
		1 Satz			
	987 343 531 40 504	1 Paar Federn			
		gelborange			
		gelborange			
8	996 343 505 00	Faltenbalg		2	
9	996 343 301 02	Zusatzfeder		2	
(9)	987 343 301 00	Zusatzfeder		2	Spyder
10	900 380 012 01	Sechskantmutter		2	
		M 14 X 1,5			
11	996 343 515 05	Rillenkugellager		2	
		mit Gehäuse			
12	997 343 569 00	Schelle		2	Boxster
12	997 343 569 00	Schelle		2	Boxster-S
		Bremse			
		Grauguss			
12	997 343 569 00	Schelle		2	Spyder
		Bremse			
		Grauguss			
13	900 377 010 01	Sechskantmutter		2	Boxster
		M 6			
		Bremse			
		Grauguss			
13	900 377 010 01	Sechskantmutter		2	Boxster-S
		M 6			
		Bremse			
		Grauguss			
13	900 377 010 01	Sechskantmutter		2	Spyder
		M 6			
		Bremse			
		Grauguss			
-	900 378 111 01	Sechskantschraube		2	Boxster

Bildtafel: 402-000

PORSCHE

Modell: 987209 **Laufzeit:** 2009>>2012

Pos	Teilenummer	Benennung	Bemerkung	St	Modellangabe
		M 6 x 60 Bremse Grauguss			
-	900 378 111 01	Sechskantschraube M 6 x 60 Bremse Grauguss		2	Boxster-S
-	900 378 111 01	Sechskantschraube M 6 x 60 Bremse Grauguss		2	Spyder
14	987 618 450 01	Steuergerät		1	PR:475
15	999 703 457 40	Verschlussdeckel		2	
16	997 606 111 01	Beschleunigungssensor für Karosserie		1	
17	900 378 111 01	Sechskantschraube M 6 x 60		2	
16	997 606 111 01	Beschleunigungssensor für Karosserie		1	
17	997 606 212 01	Halter Karosserie		1	

Bildtafel: 402-005

PORSCHE

Modell: 987209 **Laufzeit:** 2009>>2012

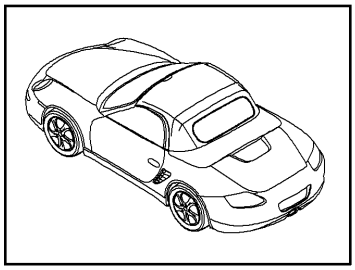

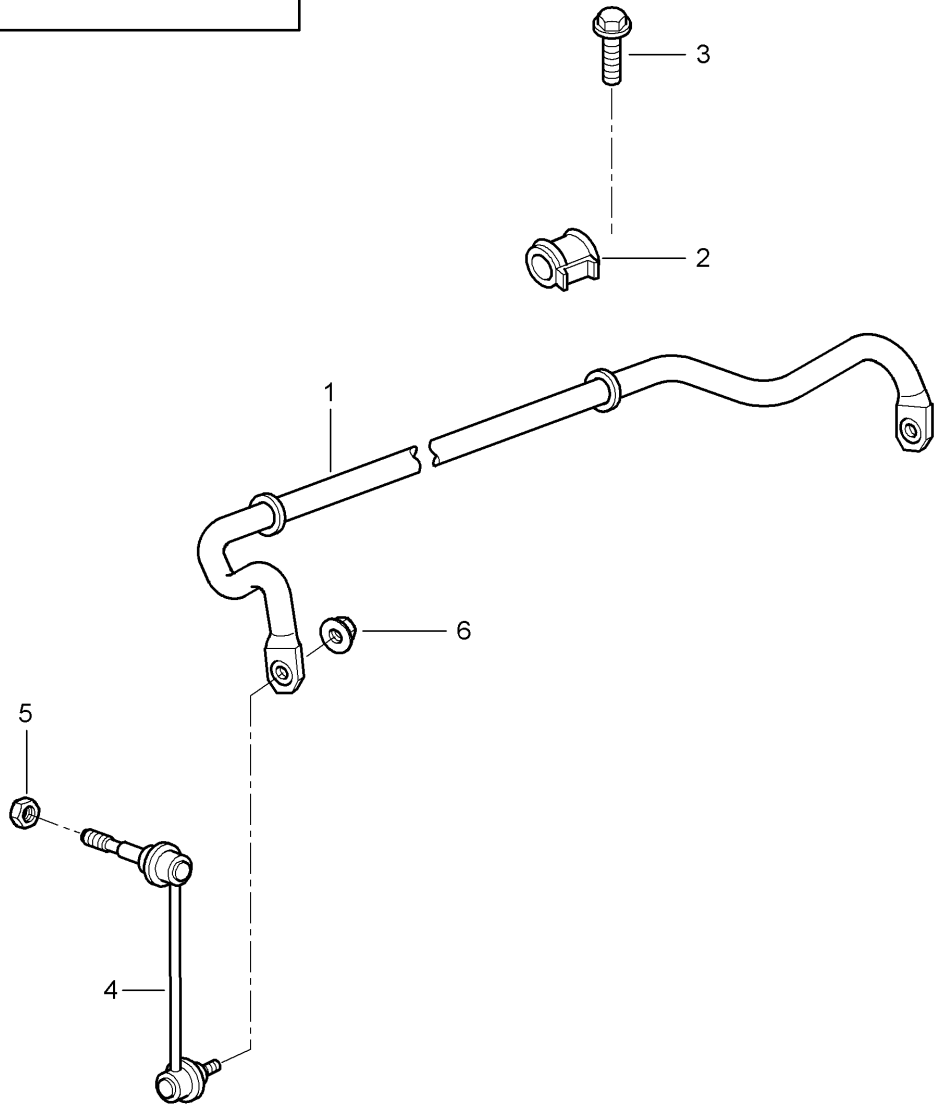

Bildtafel: 402-005

PORSCHE

Modell: 987209 **Laufzeit:** 2009>>2012

Pos	Teilenummer	Benennung	Bemerkung	St	Modellangabe
		Stabilisator			
(1)	997 343 701 07	Stabilisator		1	PR:029
(1)	997 343 701 08	Stabilisator		1	PR:475
(1)	997 343 701 08	Stabilisator		1	Spyder
(2)	996 343 792 17	Lagerbock für Stabilisator		2	
3	900 378 098 01	Sechskantschraube M 10 X 60		4	
-	900 380 008 01	Sechskantmutter M 10		4	
(4)	997 343 069 03	Koppelstange	links	1	
(4)	997 343 070 03	Koppelstange	rechts	1	
5	999 084 445 01	Sicherungsmutter M 12 X 1,5		2	
6	999 084 123 09	Sechskantmutter M 10		2	

Bildtafel: 403-000

PORSCHE

Modell: 987209 **Laufzeit:** 2009>>2012

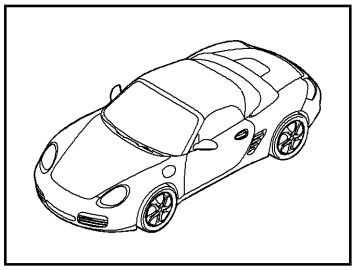

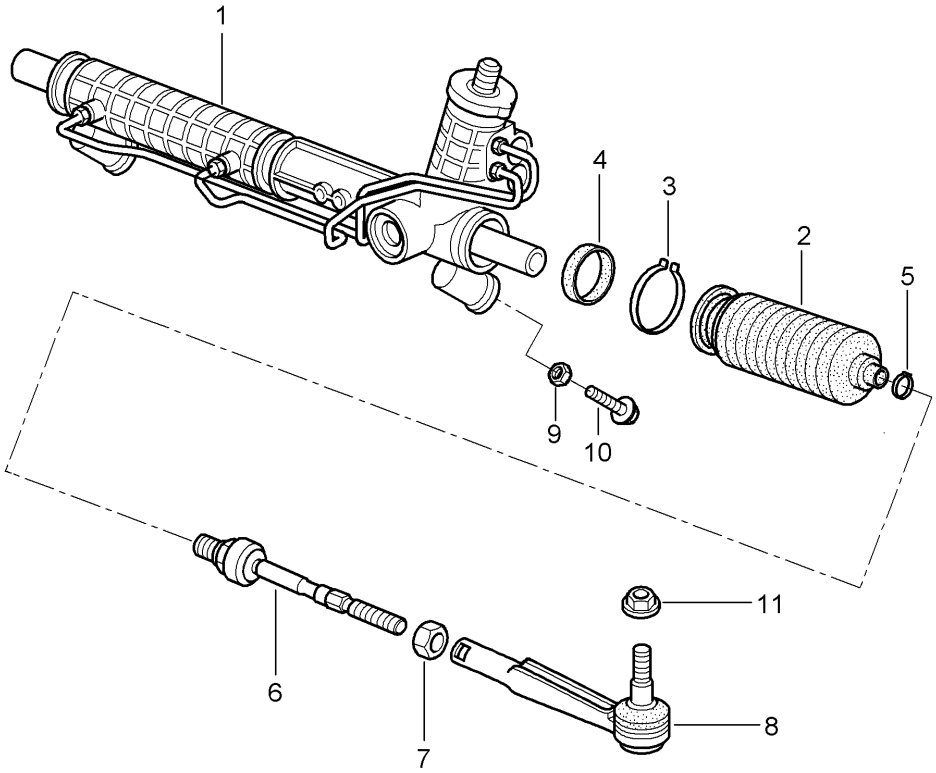

Bildtafel: 403-000

Modell: 987209 **Laufzeit:** 2009>>2012

Pos	Teilenummer	Benennung	Bemerkung	St	Modellangabe
		Servolenkung Lenkgetriebe Lenkungsteile			
1	987 347 011 00	Lenkgetriebe Servolenkung Entfallteil		1	PR:098
(1)	987 347 011 02	Lenkgetriebe Servolenkung Entfallteil		1	PR:098
(1)	987 347 011 X	Lenkgetriebe Servolenkung Entfallteil		1	PR:098
(1)	987 347 011 03	Lenkgetriebe Servolenkung		1	PR:098
(1)	987 347 011 AX	Lenkgetriebe Servolenkung		1	PR:098 -"CN."
(1)	987 347 012 00	Lenkgetriebe Servolenkung Entfallteil		1	PR:099
(1)	987 347 012 02	Lenkgetriebe Servolenkung Entfallteil		1	PR:099
(1)	987 347 012 X	Lenkgetriebe Servolenkung Entfallteil		1	PR:099
(1)	987 347 012 03	Lenkgetriebe Servolenkung		1	PR:099
(1)	987 347 012 AX	Lenkgetriebe Servolenkung		1	PR:099
2	997 347 191 00	Faltenbalg für Lenkgetriebe		2	
3	996 347 293 05	Klemmring für Lenkgetriebe		2	
4	997 347 373 00	Dichtring für Lenkgetriebe		2	
5	999 512 693 09	Klemmring		2	
6	997 347 322 01	Gelenk		2	
7	999 034 037 09	Sechskantmutter M 14 X 1,5		2	
8	996 347 131 04	Spurstange		2	
9		siehe Bildtafel,Position:	401-000,2		
10	900 378 100 01	Sechskantschraube AM 10 X 45		2	
11	999 084 449 09	Sicherungsmutter M 12 X 1,5		2	

Bildtafel: 403-001

PORSCHE

Modell: 987209 **Laufzeit: 2009>>2012**

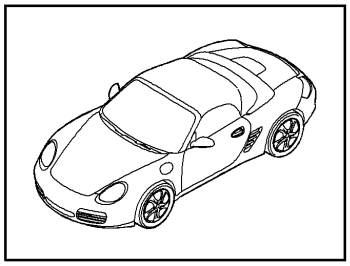

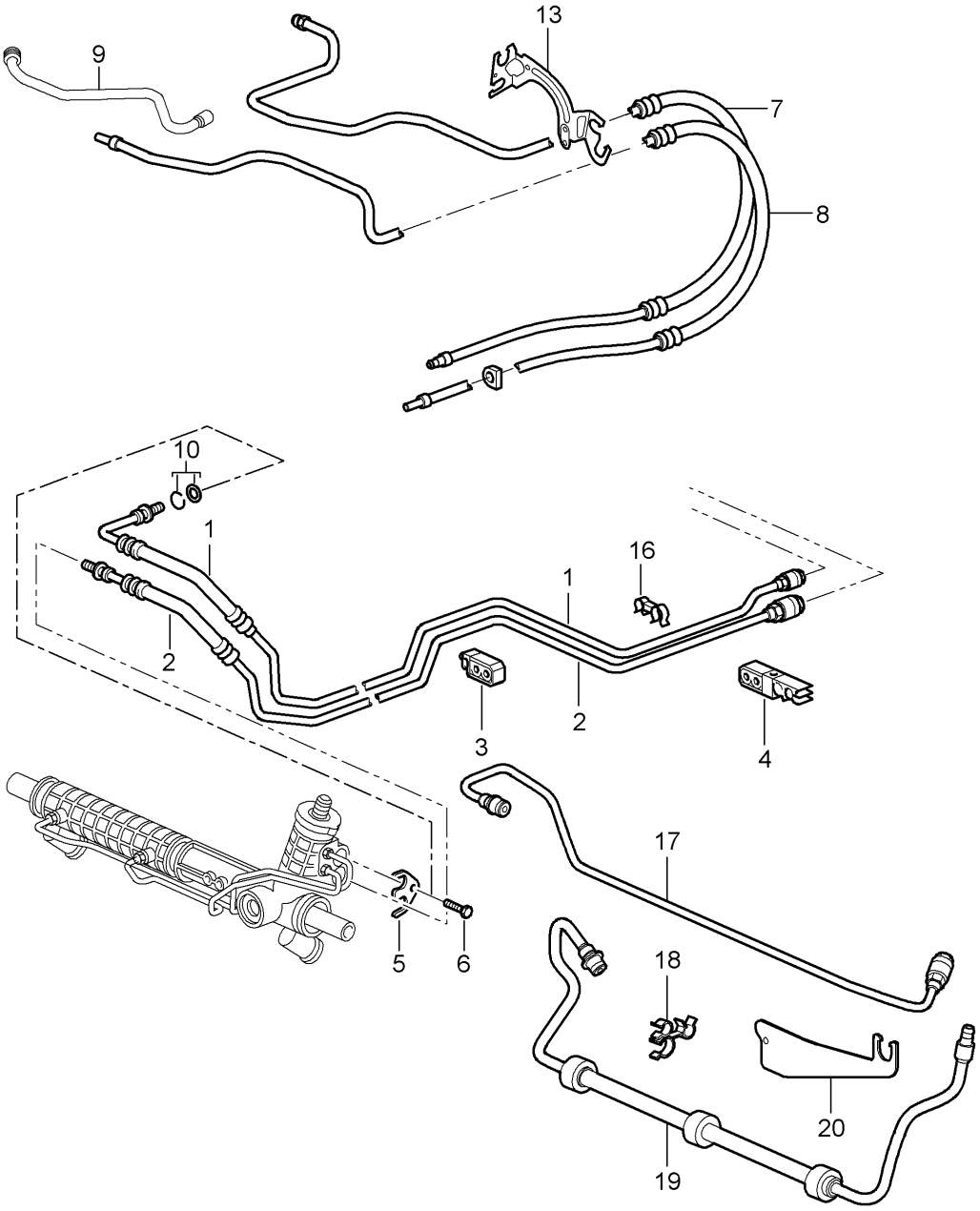

Bildtafel: 403-001

Modell: 987209 **Laufzeit: 2009>>2012**

Pos	Teilenummer	Benennung	Bemerkung	St	Modellangabe
		Servolenkung			
-		Leitungen			
1	997 347 451 11	Druckleitung		1	PR:098
		Entfallteil			
(1)	997 347 451 12	Druckleitung		1	PR:098
(1)	997 347 452 12	Druckleitung		1	PR:099
		Entfallteil			
(1)	997 347 452 13	Druckleitung		1	PR:099
2	987 347 449 11	Rücklaufleitung		1	PR:098
		Entfallteil			
2	987 347 449 13	Rücklaufleitung		1	PR:098
(2)	987 347 650 11	Rücklaufleitung		1	PR:099
3	996 347 543 00	Kabelhalter		3	
4	996 355 543 00	Halter		1	
5	996 347 769 01	Spannlasche		1	
6	900 067 063 03	Zylinderschraube		1	
		M 10 X 20			
7	9A1 347 443 12	Druckleitung		1	
		D >> - MJ 2009			
		Entfallteil			
7	9A1 347 443 13	Druckleitung		1	
		D - MJ 2010>>			
		Entfallteil			
7	9A1 347 443 14	Druckleitung		1	
		D - MJ 2011>>			
		Entfallteil			
(7)	9A1 347 443 15	Druckleitung		1	
		D - MJ 2011>>			
8	9A1 347 439 14	Rücklaufleitung		1	
		D >> - MJ 2009			
8	9A1 347 439 15	Rücklaufleitung		1	
		D - MJ 2010>> - MJ 2010			
8	9A1 347 439 20	Rücklaufleitung		1	
		D - MJ 2011>>			
		Entfallteil			
(8)	9A1 347 439 21	Rücklaufleitung		1	
		D - MJ 2011>>			
9	9A1 347 437 14	Rücklaufleitung		1	
		Servopumpe			
		Wärmetauscher			
		D >> - MJ 2010			
9	9A1 347 437 16	Rücklaufleitung		1	
		Servopumpe			
		Wärmetauscher			
		D - MJ 2011>>			
		Entfallteil			
(9)	9A1 347 437 17	Rücklaufleitung		1	
		Servopumpe			
		Wärmetauscher			
		D - MJ 2011>>			
10	997 347 945 00	Reparatursatz		X	
		bestehend aus:			
		Feder			
		O-Ring			
13	9A1 347 649 11	Halter für Druckleitung		1	
16	999 507 091 40	Kabelhalter		3	
17	997 347 564 11	Druckleitung		1	PR:099
18	999 507 963 40	Leitungshalter		1	PR:099
19	997 347 462 12	Rücklaufleitung		1	PR:099
20	997 347 560 00	Leitungshalter		1	PR:099

Bildtafel: 403-003

PORSCHE

Modell: 987209 **Laufzeit:** 2009>>2012

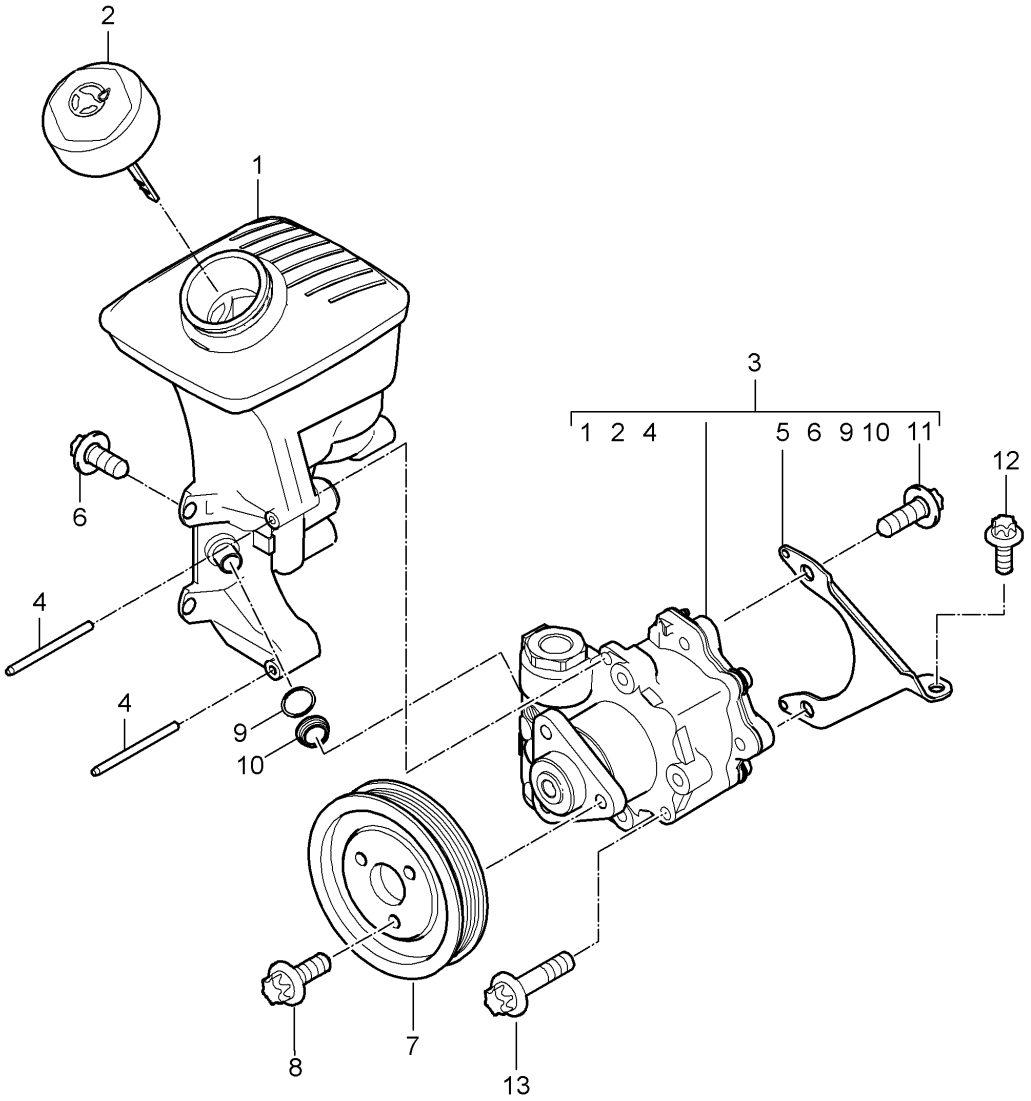

Bildtafel: 403-003

PORSCHE

Modell: 987209 **Laufzeit:** 2009>>2012

Pos	Teilenummer	Benennung	Bemerkung	St	Modellangabe
		Servolenkung			
		Servopumpe			
		Behälter			
1	9A1 314 220 14	Ölbehälter		1	
2	9A1 314 223 01	Deckel		1	
3	9A1 314 020 13	Servopumpe		1	
4	996 314 320 03	Zylinderstift		2	
5	9A1 314 430 02	Stütze		1	
6	900 385 044 01	Torxschraube		2	
		BM 8 X 16			
7	9A1 147 123 00	Riemenscheibe		1	
-	9A1 147 205 01	Abdeckung		1	
		für			
		Riemenscheibe			
8	900 385 099 01	Torxschraube		3	
		BM 8 X 12			
9	999 707 204 40	Dichtring		1	
		12,5 X 2,0			
10	996 314 427 00	Führung		1	
11	900 385 042 01	Torxschraube		2	
		BM 8 X 35			
12	900 385 009 01	Torxschraube		1	
		M 6 X 16			
-	000 043 203 33	Pentosin		X	
		1000 ML			
13	900 385 042 01	Torxschraube		2	
		BM 8 X 35			

Bildtafel: 403-004

PORSCHE

Modell: 987209 **Laufzeit: 2009>>2012**

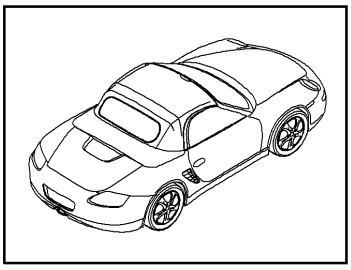

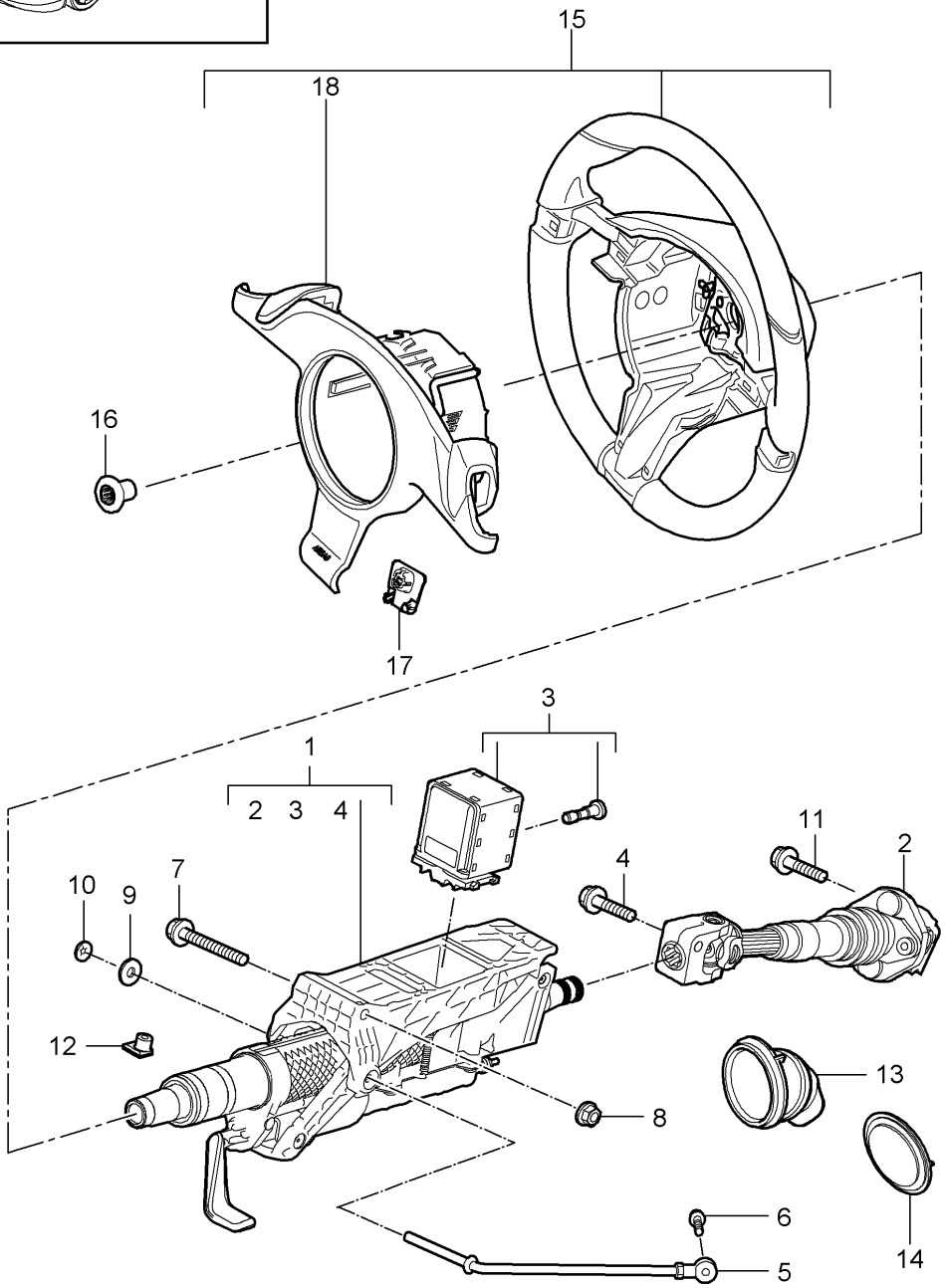

Bildtafel: 403-004

Modell: 987209 **Laufzeit: 2009>>2012**

Pos	Teilenummer	Benennung	Bemerkung	St	Modellangabe
		Lenkschutzrohr			PR:250
		Lenkzwischenwelle			
		Lenkräder			
1	997 347 007 10	Lenksäule komplett		1	
		Lenkzwischenwelle			
2	997 347 023 04	Lenkzwischenwelle		1	
3	997 618 158 04	Steuergerät		1	
		Lenksäule			
		mit:			
		Schraube			
4	999 217 042 03	Sechskantschraube		1	
		M 8 X 35			
		Entfallteil			
4	999 217 042 04	Sechskantschraube		1	
		M 8 X 35			
5	997 347 243 00	Abstützung		1	
6	900 378 173 01	Sechskantschraube		1	
		M 6 x 20			
7	900 378 095 01	Sechskantschraube		1	
		M 10 X 100			
8	900 380 008 01	Sechskantmutter		1	
		M 10			
9	900 151 006 03	Unterlegscheibe		1	
10	999 507 217 07	Klemmscheibe		1	
11	999 217 042 03	Sechskantschraube		1	
		M 8 X 35			
		Entfallteil			
11	999 217 042 04	Sechskantschraube		1	
		M 8 X 35			
12	999 920 019 40	Steckmutter		1	
		3,5 X 2,5 X 9			
13	986 347 037 01	Faltenbalg		1	
14	996 347 339 02	Gummidichtung		1	
		Schottblech			
-		Lenkräder			
		D >> - MJ 2010			
15	997 347 803 30	Lenkrad		1	PR:840
		paddle			
		D >> - MJ 2010			
	997 347 803 30 A34	schwarz			
	997 347 803 30 B24	steingrau			
	997 347 803 30 T24	sandbeige			
	997 347 803 30 E24	seeblau			
	997 347 803 30 M24	terrakotta			
	997 347 803 30 R24	cocoa			
	997 347 803 30 D14	dunkelgrau/natur			
	997 347 803 30 T34	braun/natur			
	997 347 803 30 N14	carrerarot			
(15)	997 347 803 31	Lenkrad		1	PR:840,639,
		Paddle			640
		D >> - MJ 2010			
	997 347 803 31 A34	schwarz			
	997 347 803 31 B24	steingrau			
	997 347 803 31 T24	sandbeige			
	997 347 803 31 E24	seeblau			
	997 347 803 31 M24	terrakotta			
	997 347 803 31 R24	cocoa			
	997 347 803 31 D14	dunkelgrau/natur			
	997 347 803 31 T34	braun/natur			
	997 347 803 31 N14	carrerarot			
15	997 347 803 20	Lenkrad		1	PR:841,-345
		Glattleder			
		D >> - MJ 2010			

Modell: 987209 **Laufzeit: 2009>>2012**

Pos	Teilenummer	Benennung	Bemerkung	St	Modellangabe
		Entfallteil			
	997 347 803 20 A34	schwarz			
	997 347 803 20 B24	steingrau			
	997 347 803 20 T24	sandbeige			
	997 347 803 20 E24	seeblau			
	997 347 803 20 M24	terrakotta			
	997 347 803 20 R24	cocoa			
	997 347 803 20 D14	dunkelgrau/natur			
	997 347 803 20 T34	braun/natur			
	997 347 803 20 N14	carrerarot			
15	997 347 803 32	Lenkrad		1	PR:841,-345
		Glattleder			
		D >> - MJ 2010			
		Entfallteil			
	997 347 803 32 A34	schwarz			
	997 347 803 32 B24	steingrau			
	997 347 803 32 T24	sandbeige			
	997 347 803 32 E24	seeblau			
	997 347 803 32 M24	terrakotta			
	997 347 803 32 R24	cocoa			
	997 347 803 32 D14	dunkelgrau/natur			
	997 347 803 32 T34	braun/natur			
	997 347 803 32 N14	carrerarot			
15	997 347 803 98	Lenkrad		1	PR:841,-345
		Glattleder			
		D >> - MJ 2010			
		Entfallteil			
	997 347 803 98 A34	schwarz			
	997 347 803 98 B24	steingrau			
	997 347 803 98 T24	sandbeige			
	997 347 803 98 E24	seeblau			
	997 347 803 98 M24	terrakotta			
	997 347 803 98 R24	cocoa			
	997 347 803 98 D14	dunkelgrau/natur			
	997 347 803 98 T34	braun/natur			
	997 347 803 98 N14	carrerarot			
15	997 347 803 D6	Lenkrad		1	PR:841,-345
		Glattleder			
		D >> - MJ 2010			
	997 347 803 D6 A34	schwarz			
	997 347 803 D6 B24	steingrau			
	997 347 803 D6 T24	sandbeige			
	997 347 803 D6 E24	seeblau			
	997 347 803 D6 M24	terrakotta			
	997 347 803 D6 R24	cocoa			
	997 347 803 D6 D14	dunkelgrau/natur			
	997 347 803 D6 T34	braun/natur			
	997 347 803 D6 N14	carrerarot			
15	997 347 803 32	Lenkrad		1	Spyder
		Glattleder			PR:841,-345
		D - MJ 2011>> - MJ 2011			
		Entfallteil			
	997 347 803 32 A34	schwarz			
	997 347 803 32 T24	sandbeige			
	997 347 803 32 R24	cocoa			
	997 347 803 32 N14	carrerarot			
15	997 347 803 98	Lenkrad		1	Spyder
		Glattleder			PR:841,-345
		D - MJ 2011>> - MJ 2011			
		Entfallteil			
	997 347 803 98 A34	schwarz			
	997 347 803 98 T24	sandbeige			
	997 347 803 98 R24	cocoa			

Modell: 987209 **Laufzeit: 2009>>2012**

Pos	Teilenummer	Benennung	Bemerkung	St	Modellangabe
	997 347 803 98 N14	carrerarot			
15	997 347 803 D6	Lenkrad		1	Spyder
		Glattleder			PR:841,-345
		D - MJ 2011>> - MJ 2011			
	997 347 803 D6 A34	schwarz			
	997 347 803 D6 T24	sandbeige			
	997 347 803 D6 R24	cocoa			
	997 347 803 D6 N14	carrerarot			
(15)	997 347 803 25	Lenkrad		1	PR:841,345
		Glattleder			
		D >> - MJ 2010			
		Entfallteil			
	997 347 803 25 A34	schwarz			
	997 347 803 25 B24	steingrau			
	997 347 803 25 T24	sandbeige			
	997 347 803 25 E24	seeblau			
	997 347 803 25 M24	terrakotta			
	997 347 803 25 R24	cocoa			
	997 347 803 25 D14	dunkelgrau/natur			
	997 347 803 25 T34	braun/natur			
	997 347 803 25 N14	carrerarot			
(15)	997 347 803 37	Lenkrad		1	PR:841,345
		Glattleder			
		D >> - MJ 2010			
		Entfallteil			
	997 347 803 37 A34	schwarz			
	997 347 803 37 B24	steingrau			
	997 347 803 37 T24	sandbeige			
	997 347 803 37 E24	seeblau			
	997 347 803 37 M24	terrakotta			
	997 347 803 37 R24	cocoa			
	997 347 803 37 D14	dunkelgrau/natur			
	997 347 803 37 T34	braun/natur			
	997 347 803 37 N14	carrerarot			
(15)	997 347 803 A3	Lenkrad		1	PR:841,345
		Glattleder			
		D >> - MJ 2010			
		Entfallteil			
	997 347 803 A3 A34	schwarz			
	997 347 803 A3 B24	steingrau			
	997 347 803 A3 T24	sandbeige			
	997 347 803 A3 E24	seeblau			
	997 347 803 A3 M24	terrakotta			
	997 347 803 A3 R24	cocoa			
	997 347 803 A3 D14	dunkelgrau/natur			
	997 347 803 A3 T34	braun/natur			
	997 347 803 A3 N14	carrerarot			
(15)	997 347 803 E1	Lenkrad		1	PR:841,345
		Glattleder			
		D >> - MJ 2010			
	997 347 803 E1 A34	schwarz			
	997 347 803 E1 B24	steingrau			
	997 347 803 E1 T24	sandbeige			
	997 347 803 E1 E24	seeblau			
	997 347 803 E1 M24	terrakotta			
	997 347 803 E1 R24	cocoa			
	997 347 803 E1 D14	dunkelgrau/natur			
	997 347 803 E1 T34	braun/natur			
	997 347 803 E1 N14	carrerarot			
(15)	997 347 803 21	Multifunktionslenkrad		1	PR:844
		Glattleder			
		D >> - MJ 2010			
		Entfallteil			

Modell: 987209 **Laufzeit: 2009>>2012**

Pos	Teilenummer	Benennung	Bemerkung	St	Modellangabe
	997 347 803 21 A34	schwarz			
	997 347 803 21 B24	steingrau			
	997 347 803 21 T24	sandbeige			
	997 347 803 21 E24	seeblau			
	997 347 803 21 M24	terrakotta			
	997 347 803 21 R24	cocoa			
	997 347 803 21 D14	dunkelgrau/natur			
	997 347 803 21 T34	braun/natur			
	997 347 803 21 N14	carrerarot			
(15)	997 347 803 33	Multifunktionslenkrad		1	PR:844
		Glattleder			
		D >> - MJ 2010			
		Entfallteil			
	997 347 803 33 A34	schwarz			
	997 347 803 33 B24	steingrau			
	997 347 803 33 T24	sandbeige			
	997 347 803 33 E24	seeblau			
	997 347 803 33 M24	terrakotta			
	997 347 803 33 R24	cocoa			
	997 347 803 33 D14	dunkelgrau/natur			
	997 347 803 33 T34	braun/natur			
	997 347 803 33 N14	carrerarot			
(15)	997 347 803 99	Multifunktionslenkrad		1	PR:844
		Glattleder			
		D >> - MJ 2010			
		Entfallteil			
	997 347 803 99 A34	schwarz			
	997 347 803 99 B24	steingrau			
	997 347 803 99 T24	sandbeige			
	997 347 803 99 E24	seeblau			
	997 347 803 99 M24	terrakotta			
	997 347 803 99 R24	cocoa			
	997 347 803 99 D14	dunkelgrau/natur			
	997 347 803 99 T34	braun/natur			
	997 347 803 99 N14	carrerarot			
(15)	997 347 803 D7	Multifunktionslenkrad		1	PR:844
		Glattleder			
		D >> - MJ 2010			
	997 347 803 D7 A34	schwarz			
	997 347 803 D7 B24	steingrau			
	997 347 803 D7 T24	sandbeige			
	997 347 803 D7 E24	seeblau			
	997 347 803 D7 M24	terrakotta			
	997 347 803 D7 R24	cocoa			
	997 347 803 D7 D14	dunkelgrau/natur			
	997 347 803 D7 T34	braun/natur			
	997 347 803 D7 N14	carrerarot			
(15)	997 347 803 24	Multifunktionslenkrad		1	PR:844,345
		Glattleder			
		D >> - MJ 2010			
		Entfallteil			
	997 347 803 24 A34	schwarz			
	997 347 803 24 B24	steingrau			
	997 347 803 24 T24	sandbeige			
	997 347 803 24 E24	seeblau			
	997 347 803 24 M24	terrakotta			
	997 347 803 24 R24	cocoa			
	997 347 803 24 D14	dunkelgrau/natur			
	997 347 803 24 T34	braun/natur			
	997 347 803 24 N14	carrerarot			
(15)	997 347 803 36	Multifunktionslenkrad		1	PR:844,345
		Glattleder			
		D >> - MJ 2010			

Modell: 987209 Laufzeit: 2009>>2012

Pos	Teilenummer	Benennung	Bemerkung	St	Modellangabe
		Entfallteil			
	997 347 803 36 A34	schwarz			
	997 347 803 36 B24	steingrau			
	997 347 803 36 T24	sandbeige			
	997 347 803 36 E24	seeblau			
	997 347 803 36 M24	terrakotta			
	997 347 803 36 R24	cocoa			
	997 347 803 36 D14	dunkelgrau/natur			
	997 347 803 36 T34	braun/natur			
	997 347 803 36 N14	carrerarot			
(15)	997 347 803 A2	Multifunktionslenkrad		1	PR:844,345
		Glattleder			
		D >> - MJ 2010			
		Entfallteil			
	997 347 803 A2 A34	schwarz			
	997 347 803 A2 B24	steingrau			
	997 347 803 A2 T24	sandbeige			
	997 347 803 A2 E24	seeblau			
	997 347 803 A2 M24	terrakotta			
	997 347 803 A2 R24	cocoa			
	997 347 803 A2 D14	dunkelgrau/natur			
	997 347 803 A2 T34	braun/natur			
	997 347 803 A2 N14	carrerarot			
(15)	997 347 803 E0	Multifunktionslenkrad		1	PR:844,345
		Glattleder			
		D >> - MJ 2010			
	997 347 803 E0 A34	schwarz			
	997 347 803 E0 B24	steingrau			
	997 347 803 E0 T24	sandbeige			
	997 347 803 E0 E24	seeblau			
	997 347 803 E0 M24	terrakotta			
	997 347 803 E0 R24	cocoa			
	997 347 803 E0 D14	dunkelgrau/natur			
	997 347 803 E0 T34	braun/natur			
	997 347 803 E0 N14	carrerarot			
(15)	997 347 803 22	Multifunktionslenkrad		1	PR:845,345
		carbon			
		D >> - MJ 2010			
		Entfallteil			
	997 347 803 22 A34	schwarz			
	997 347 803 22 B24	steingrau			
	997 347 803 22 T24	sandbeige			
	997 347 803 22 E24	seeblau			
	997 347 803 22 M24	terrakotta			
	997 347 803 22 R24	cocoa			
	997 347 803 22 D14	dunkelgrau/natur			
	997 347 803 22 T34	braun/natur			
	997 347 803 22 N14	carrerarot			
(15)	997 347 803 34	Multifunktionslenkrad		1	PR:845,345
		carbon			
		D >> - MJ 2010			
		Entfallteil			
	997 347 803 34 A34	schwarz			
		Entfallteil			
	997 347 803 34 B24	steingrau			
		Entfallteil			
	997 347 803 34 T24	sandbeige			
		Entfallteil			
	997 347 803 34 E24	seeblau			
		Entfallteil			
	997 347 803 34 M24	terrakotta			
		Entfallteil			
	997 347 803 34 R24	cocoa			

Modell: 987209 **Laufzeit: 2009>>2012**

Pos	Teilenummer	Benennung	Bemerkung	St	Modellangabe
		Entfallteil			
	997 347 803 34 D14	dunkelgrau/natur			
		Entfallteil			
	997 347 803 34 T34	braun/natur			
		Entfallteil			
	997 347 803 34 N14	carrerarot			
		Entfallteil			
(15)	997 347 803 A0	Multifunktionslenkrad		1	PR:845,345
		carbon			
		D >> - MJ 2010			
		Entfallteil			
	997 347 803 A0 A34	schwarz			
	997 347 803 A0 B24	steingrau			
	997 347 803 A0 T24	sandbeige			
	997 347 803 A0 E24	seeblau			
	997 347 803 A0 M24	terrakotta			
	997 347 803 A0 R24	cocoa			
	997 347 803 A0 D14	dunkelgrau/natur			
	997 347 803 A0 T34	braun/natur			
	997 347 803 A0 N14	carrerarot			
(15)	997 347 803 D8	Multifunktionslenkrad		1	PR:845,345
		carbon			
		D >> - MJ 2010			
	997 347 803 D8 A34	schwarz			
	997 347 803 D8 B24	steingrau			
	997 347 803 D8 T24	sandbeige			
	997 347 803 D8 E24	seeblau			
	997 347 803 D8 M24	terrakotta			
	997 347 803 D8 R24	cocoa			
	997 347 803 D8 D14	dunkelgrau/natur			
	997 347 803 D8 T34	braun/natur			
	997 347 803 D8 N14	carrerarot			
(15)	997 347 803 23	Multifunktionslenkrad		1	PR:847,345
		makassar			
		D >> - MJ 2010			
		Entfallteil			
	997 347 803 23 A34	schwarz			
	997 347 803 23 B24	steingrau			
	997 347 803 23 T24	sandbeige			
	997 347 803 23 E24	seeblau			
	997 347 803 23 M24	terrakotta			
	997 347 803 23 R24	cocoa			
	997 347 803 23 D14	dunkelgrau/natur			
	997 347 803 23 T34	braun/natur			
	997 347 803 23 N14	carrerarot			
(15)	997 347 803 35	Multifunktionslenkrad		1	PR:847,345
		makassar			
		D >> - MJ 2010			
		Entfallteil			
	997 347 803 35 A34	schwarz			
		Entfallteil			
	997 347 803 35 B24	steingrau			
		Entfallteil			
	997 347 803 35 T24	sandbeige			
		Entfallteil			
	997 347 803 35 E24	seeblau			
		Entfallteil			
	997 347 803 35 M24	terrakotta			
		Entfallteil			
	997 347 803 35 R24	cocoa			
		Entfallteil			
	997 347 803 35 D14	dunkelgrau/natur			
		Entfallteil			

Modell: 987209 **Laufzeit: 2009>>2012**

Pos	Teilenummer	Benennung	Bemerkung	St	Modellangabe
	997 347 803 35 T34	braun/natur			
		Entfallteil			
	997 347 803 35 N14	carrerarot			
		Entfallteil			
(15)	997 347 803 A1	Multifunktionslenkrad		1	PR:847,345
		makassar			
		D >> - MJ 2010			
		Entfallteil			
	997 347 803 A1 A34	schwarz			
	997 347 803 A1 B24	steingrau			
	997 347 803 A1 T24	sandbeige			
	997 347 803 A1 E24	seeblau			
	997 347 803 A1 M24	terrakotta			
	997 347 803 A1 R24	cocoa			
	997 347 803 A1 D14	dunkelgrau/natur			
	997 347 803 A1 T34	braun/natur			
	997 347 803 A1 N14	carrerarot			
(15)	997 347 803 D9	Multifunktionslenkrad		1	PR:847,345
		makassar			
		D >> - MJ 2010			
	997 347 803 D9 A34	schwarz			
	997 347 803 D9 B24	steingrau			
	997 347 803 D9 T24	sandbeige			
	997 347 803 D9 E24	seeblau			
	997 347 803 D9 M24	terrakotta			
	997 347 803 D9 R24	cocoa			
	997 347 803 D9 D14	dunkelgrau/natur			
	997 347 803 D9 T34	braun/natur			
	997 347 803 D9 N14	carrerarot			
(15)	997 347 980 05	Multifunktionslenkrad		1	PR:XPU,345
		alu-look			
		D >> - MJ 2010			
		Entfallteil			
	997 347 980 05 A34	schwarz			
	997 347 980 05 B24	steingrau			
	997 347 980 05 T24	sandbeige			
	997 347 980 05 E24	seeblau			
	997 347 980 05 M24	terrakotta			
	997 347 980 05 R24	cocoa			
	997 347 980 05 D14	dunkelgrau/natur			
	997 347 980 05 T34	braun/natur			
	997 347 980 05 N14	carrerarot			
(15)	997 347 980 09	Multifunktionslenkrad		1	PR:XPU,345
		alu-look			
		D >> - MJ 2010			
		Entfallteil			
	997 347 980 09 A34	schwarz			
	997 347 980 09 B24	steingrau			
	997 347 980 09 T24	sandbeige			
	997 347 980 09 E24	seeblau			
	997 347 980 09 M24	terrakotta			
	997 347 980 09 R24	cocoa			
	997 347 980 09 D14	dunkelgrau/natur			
	997 347 980 09 T34	braun/natur			
	997 347 980 09 N14	carrerarot			
(15)	997 347 980 14	Multifunktionslenkrad		1	PR:XPU,345
		alu-look			
		D >> - MJ 2010			
		Entfallteil			
	997 347 980 14 A34	schwarz			
	997 347 980 14 B24	steingrau			
	997 347 980 14 T24	sandbeige			
	997 347 980 14 E24	seeblau			

Modell: 987209 **Laufzeit:** 2009>>2012

Pos	Teilenummer	Benennung	Bemerkung	St	Modellangabe
	997 347 980 14 M24	terrakotta			
	997 347 980 14 R24	cocoa			
	997 347 980 14 D14	dunkelgrau/natur			
	997 347 980 14 T34	braun/natur			
	997 347 980 14 N14	carrerarot			
(15)	997 347 980 B7	Multifunktionslenkrad alu-look D >> - MJ 2010		1	PR:XPU,345
	997 347 980 B7 A34	schwarz			
	997 347 980 B7 B24	steingrau			
	997 347 980 B7 T24	sandbeige			
	997 347 980 B7 E24	seeblau			
	997 347 980 B7 M24	terrakotta			
	997 347 980 B7 R24	cocoa			
	997 347 980 B7 D14	dunkelgrau/natur			
	997 347 980 B7 T34	braun/natur			
	997 347 980 B7 N14	carrerarot			
15	997 347 803 30	Lenkrad paddle D >> - MJ 2010		1	PR:840
	997 347 803 30 A34	schwarz			
	997 347 803 30 B24	steingrau			
	997 347 803 30 T24	sandbeige			
	997 347 803 30 E24	seeblau			
	997 347 803 30 M24	terrakotta			
	997 347 803 30 R24	cocoa			
	997 347 803 30 D14	dunkelgrau/natur			
	997 347 803 30 T34	braun/natur			
	997 347 803 30 N14	carrerarot			
(15)	997 347 803 31	Lenkrad Paddle D >> - MJ 2010		1	PR:840,639, 640
	997 347 803 31 A34	schwarz			
	997 347 803 31 B24	steingrau			
	997 347 803 31 T24	sandbeige			
	997 347 803 31 E24	seeblau			
	997 347 803 31 M24	terrakotta			
	997 347 803 31 R24	cocoa			
	997 347 803 31 D14	dunkelgrau/natur			
	997 347 803 31 T34	braun/natur			
	997 347 803 31 N14	carrerarot			
-		Lenkräder D - MJ 2011>>			
15	997 347 803 59	Lenkrad Glattleder D - MJ 2011>> Entfallteil		1	PR:841
	997 347 803 59 A34	schwarz			
	997 347 803 59 B24	steingrau			
	997 347 803 59 T24	sandbeige			
	997 347 803 59 E24	seeblau			
	997 347 803 59 M24	terrakotta			
	997 347 803 59 R24	cocoa			
	997 347 803 59 D14	dunkelgrau/natur			
	997 347 803 59 T34	braun/natur			
	997 347 803 59 N14	carrerarot			
15	997 347 803 98	Lenkrad Glattleder D - MJ 2011>> Entfallteil		1	PR:841,-345
	997 347 803 98 A34	schwarz			
	997 347 803 98 B24	steingrau			
	997 347 803 98 T24	sandbeige			

Modell: 987209 **Laufzeit: 2009>>2012**

Pos	Teilenummer	Benennung	Bemerkung	St	Modellangabe
	997 347 803 98 E24	seeblau			
	997 347 803 98 M24	terrakotta			
	997 347 803 98 R24	cocoa			
	997 347 803 98 D14	dunkelgrau/natur			
	997 347 803 98 T34	braun/natur			
	997 347 803 98 N14	carrerarot			
	997 347 803 98 6H6	espresso			
15	997 347 803 D6	Lenkrad		1	PR:841,-345
		Glattleder			
		D - MJ 2011>>			
	997 347 803 D6 A34	schwarz			
	997 347 803 D6 B24	steingrau			
	997 347 803 D6 T24	sandbeige			
	997 347 803 D6 E24	seeblau			
	997 347 803 D6 M24	terrakotta			
	997 347 803 D6 R24	cocoa			
	997 347 803 D6 D14	dunkelgrau/natur			
	997 347 803 D6 T34	braun/natur			
	997 347 803 D6 N14	carrerarot			
	997 347 803 D6 6H6	espresso			
(15)	997 347 803 64	Lenkrad		1	PR:841,345
		Glattleder			
		D - MJ 2011>>			
		Entfallteil			
	997 347 803 64 A34	schwarz			
	997 347 803 64 B24	steingrau			
	997 347 803 64 T24	sandbeige			
	997 347 803 64 E24	seeblau			
	997 347 803 64 M24	terrakotta			
	997 347 803 64 R24	cocoa			
	997 347 803 64 D14	dunkelgrau/natur			
	997 347 803 64 T34	braun/natur			
	997 347 803 64 N14	carrerarot			
(15)	997 347 803 A3	Lenkrad		1	PR:841,345
		Glattleder			
		D - MJ 2011>>			
		Entfallteil			
	997 347 803 A3 A34	schwarz			
	997 347 803 A3 B24	steingrau			
	997 347 803 A3 T24	sandbeige			
	997 347 803 A3 E24	seeblau			
	997 347 803 A3 M24	terrakotta			
	997 347 803 A3 R24	cocoa			
	997 347 803 A3 D14	dunkelgrau/natur			
	997 347 803 A3 T34	braun/natur			
	997 347 803 A3 N14	carrerarot			
	997 347 803 A3 6H6	espresso			
(15)	997 347 803 E1	Lenkrad		1	PR:841,345
		Glattleder			
		D - MJ 2011>>			
	997 347 803 E1 A34	schwarz			
	997 347 803 E1 B24	steingrau			
	997 347 803 E1 T24	sandbeige			
	997 347 803 E1 E24	seeblau			
	997 347 803 E1 M24	terrakotta			
	997 347 803 E1 R24	cocoa			
	997 347 803 E1 D14	dunkelgrau/natur			
	997 347 803 E1 T34	braun/natur			
	997 347 803 E1 N14	carrerarot			
	997 347 803 E1 6H6	espresso			
(15)	997 347 803 60	Multifunktionslenkrad		1	PR:844
		Glattleder			
		D - MJ 2011>>			

Modell: 987209 **Laufzeit: 2009>>2012**

Pos	Teilenummer	Benennung	Bemerkung	St	Modellangabe
		Entfallteil			
	997 347 803 60 A34	schwarz			
	997 347 803 60 B24	steingrau			
	997 347 803 60 T24	sandbeige			
	997 347 803 60 E24	seeblau			
	997 347 803 60 M24	terrakotta			
	997 347 803 60 R24	cocoa			
	997 347 803 60 D14	dunkelgrau/natur			
	997 347 803 60 T34	braun/natur			
	997 347 803 60 N14	carrerarot			
(15)	997 347 803 99	Multifunktionslenkrad		1	PR:844
		Glattleder			
		D - MJ 2011>>			
		Entfallteil			
	997 347 803 99 A34	schwarz			
	997 347 803 99 B24	steingrau			
	997 347 803 99 T24	sandbeige			
	997 347 803 99 E24	seeblau			
	997 347 803 99 M24	terrakotta			
	997 347 803 99 R24	cocoa			
	997 347 803 99 D14	dunkelgrau/natur			
	997 347 803 99 T34	braun/natur			
	997 347 803 99 N14	carrerarot			
	997 347 803 99 6H6	espresso			
(15)	997 347 803 D7	Multifunktionslenkrad		1	PR:844
		Glattleder			
		D - MJ 2011>>			
	997 347 803 D7 A34	schwarz			
	997 347 803 D7 B24	steingrau			
	997 347 803 D7 T24	sandbeige			
	997 347 803 D7 E24	seeblau			
	997 347 803 D7 M24	terrakotta			
	997 347 803 D7 R24	cocoa			
	997 347 803 D7 D14	dunkelgrau/natur			
	997 347 803 D7 T34	braun/natur			
	997 347 803 D7 N14	carrerarot			
	997 347 803 D7 6H6	espresso			
(15)	997 347 803 63	Multifunktionslenkrad		1	PR:844,345
		Glattleder			
		D - MJ 2011>>			
		Entfallteil			
	997 347 803 63 A34	schwarz			
	997 347 803 63 B24	steingrau			
	997 347 803 63 T24	sandbeige			
	997 347 803 63 E24	seeblau			
	997 347 803 63 M24	terrakotta			
	997 347 803 63 R24	cocoa			
	997 347 803 63 D14	dunkelgrau/natur			
	997 347 803 63 T34	braun/natur			
	997 347 803 63 N14	carrerarot			
(15)	997 347 803 A2	Multifunktionslenkrad		1	PR:844,345
		Glattleder			
		D - MJ 2011>>			
		Entfallteil			
	997 347 803 A2 A34	schwarz			
	997 347 803 A2 B24	steingrau			
	997 347 803 A2 T24	sandbeige			
	997 347 803 A2 E24	seeblau			
	997 347 803 A2 M24	terrakotta			
	997 347 803 A2 R24	cocoa			
	997 347 803 A2 D14	dunkelgrau/natur			
	997 347 803 A2 T34	braun/natur			
	997 347 803 A2 N14	carrerarot			

Modell: 987209 **Laufzeit: 2009>>2012**

Pos	Teilenummer	Benennung	Bemerkung	St	Modellangabe
	997 347 803 A2 6H6	espresso			
(15)	997 347 803 E0	Multifunktionslenkrad		1	PR:844,345
		Glattleder			
		D - MJ 2011>>			
	997 347 803 E0 A34	schwarz			
	997 347 803 E0 B24	steingrau			
	997 347 803 E0 T24	sandbeige			
	997 347 803 E0 E24	seeblau			
	997 347 803 E0 M24	terrakotta			
	997 347 803 E0 R24	cocoa			
	997 347 803 E0 D14	dunkelgrau/natur			
	997 347 803 E0 T34	braun/natur			
	997 347 803 E0 N14	carrerarot			
	997 347 803 E0 6H6	espresso			
(15)	997 347 803 61	Multifunktionslenkrad		1	PR:845,345
		carbon			
		D - MJ 2011>>			
		Entfallteil			
	997 347 803 61 A34	schwarz			
	997 347 803 61 B24	steingrau			
	997 347 803 61 T24	sandbeige			
	997 347 803 61 E24	seeblau			
	997 347 803 61 M24	terrakotta			
	997 347 803 61 R24	cocoa			
	997 347 803 61 D14	dunkelgrau/natur			
	997 347 803 61 T34	braun/natur			
	997 347 803 61 N14	carrerarot			
(15)	997 347 803 A0	Multifunktionslenkrad		1	PR:845,345
		carbon			
		D - MJ 2011>>			
		Entfallteil			
	997 347 803 A0 A34	schwarz			
	997 347 803 A0 B24	steingrau			
	997 347 803 A0 T24	sandbeige			
	997 347 803 A0 E24	seeblau			
	997 347 803 A0 M24	terrakotta			
	997 347 803 A0 R24	cocoa			
	997 347 803 A0 D14	dunkelgrau/natur			
	997 347 803 A0 T34	braun/natur			
	997 347 803 A0 N14	carrerarot			
	997 347 803 A0 6H6	espresso			
(15)	997 347 803 D8	Multifunktionslenkrad		1	PR:845,345
		carbon			
		D - MJ 2011>>			
	997 347 803 D8 A34	schwarz			
	997 347 803 D8 B24	steingrau			
	997 347 803 D8 T24	sandbeige			
	997 347 803 D8 E24	seeblau			
	997 347 803 D8 M24	terrakotta			
	997 347 803 D8 R24	cocoa			
	997 347 803 D8 D14	dunkelgrau/natur			
	997 347 803 D8 T34	braun/natur			
	997 347 803 D8 N14	carrerarot			
	997 347 803 D8 6H6	espresso			
(15)	997 347 803 62	Multifunktionslenkrad		1	PR:847,345
		makassar			
		D - MJ 2011>>			
		Entfallteil			
	997 347 803 62 A34	schwarz			
	997 347 803 62 B24	steingrau			
	997 347 803 62 T24	sandbeige			
	997 347 803 62 E24	seeblau			
	997 347 803 62 M24	terrakotta			

Modell: 987209 **Laufzeit: 2009>>2012**

Pos	Teilenummer	Benennung	Bemerkung	St	Modellangabe
	997 347 803 62 R24	cocoa			
	997 347 803 62 D14	dunkelgrau/natur			
	997 347 803 62 T34	braun/natur			
	997 347 803 62 N14	carrerarot			
(15)	997 347 803 A1	Multifunktionslenkrad makassar D - MJ 2011>> Entfallteil		1	PR:847,345
	997 347 803 A1 A34	schwarz			
	997 347 803 A1 B24	steingrau			
	997 347 803 A1 T24	sandbeige			
	997 347 803 A1 E24	seeblau			
	997 347 803 A1 M24	terrakotta			
	997 347 803 A1 R24	cocoa			
	997 347 803 A1 D14	dunkelgrau/natur			
	997 347 803 A1 T34	braun/natur			
	997 347 803 A1 N14	carrerarot			
	997 347 803 A1 6H6	espresso			
(15)	997 347 803 D9	Multifunktionslenkrad makassar D - MJ 2011>>		1	PR:847,345
	997 347 803 D9 A34	schwarz			
	997 347 803 D9 B24	steingrau			
	997 347 803 D9 T24	sandbeige			
	997 347 803 D9 E24	seeblau			
	997 347 803 D9 M24	terrakotta			
	997 347 803 D9 R24	cocoa			
	997 347 803 D9 D14	dunkelgrau/natur			
	997 347 803 D9 T34	braun/natur			
	997 347 803 D9 N14	carrerarot			
	997 347 803 D9 6H6	espresso			
(15)	997 347 980 11	Multifunktionslenkrad alu-look D - MJ 2011>> Entfallteil		1	PR:XPU,345
	997 347 980 11 A34	schwarz			
	997 347 980 11 B24	steingrau			
	997 347 980 11 T24	sandbeige			
	997 347 980 11 E24	seeblau			
	997 347 980 11 M24	terrakotta			
	997 347 980 11 R24	cocoa			
	997 347 980 11 D14	dunkelgrau/natur			
	997 347 980 11 T34	braun/natur			
	997 347 980 11 N14	carrerarot			
(15)	997 347 980 14	Multifunktionslenkrad alu-look D - MJ 2011>> Entfallteil		1	PR:XPU,345
	997 347 980 14 A34	schwarz			
	997 347 980 14 B24	steingrau			
	997 347 980 14 T24	sandbeige			
	997 347 980 14 E24	seeblau			
	997 347 980 14 M24	terrakotta			
	997 347 980 14 R24	cocoa			
	997 347 980 14 D14	dunkelgrau/natur			
	997 347 980 14 T34	braun/natur			
	997 347 980 14 N14	carrerarot			
	997 347 980 14 6H6	espresso			
(15)	997 347 980 B7	Multifunktionslenkrad alu-look D - MJ 2011>>		1	PR:XPU,345
	997 347 980 B7 A34	schwarz			
	997 347 980 B7 B24	steingrau			

Modell: 987209 **Laufzeit: 2009>>2012**

Pos	Teilenummer	Benennung	Bemerkung	St	Modellangabe
	997 347 980 B7 T24	sandbeige			
	997 347 980 B7 E24	seeblau			
	997 347 980 B7 M24	terrakotta			
	997 347 980 B7 R24	cocoa			
	997 347 980 B7 D14	dunkelgrau/natur			
	997 347 980 B7 T34	braun/natur			
	997 347 980 B7 N14	carrerarot			
	997 347 980 B7 6H6	espresso			
15	997 347 803 65	Lenkrad		1	PR:841,640,
		Glattleder			639
		D - MJ 2011>>			
	997 347 803 65 A34	schwarz			
	997 347 803 65 B24	steingrau			
	997 347 803 65 T24	sandbeige			
	997 347 803 65 E24	seeblau			
	997 347 803 65 M24	terrakotta			
	997 347 803 65 R24	cocoa			
	997 347 803 65 D14	dunkelgrau/natur			
	997 347 803 65 T34	braun/natur			
	997 347 803 65 N14	carrerarot			
(15)	997 347 803 70	Lenkrad		1	PR:841,640,
		Glattleder			639
		D - MJ 2011>>			
	997 347 803 70 A34	schwarz			PR:345
	997 347 803 70 B24	steingrau			
	997 347 803 70 T24	sandbeige			
	997 347 803 70 E24	seeblau			
	997 347 803 70 M24	terrakotta			
	997 347 803 70 R24	cocoa			
	997 347 803 70 D14	dunkelgrau/natur			
	997 347 803 70 T34	braun/natur			
	997 347 803 70 N14	carrerarot			
(15)	997 347 803 66	Multifunktionslenkrad		1	PR:844,640,
		Glattleder			639
		D - MJ 2011>>			
	997 347 803 66 A34	schwarz			
	997 347 803 66 B24	steingrau			
	997 347 803 66 T24	sandbeige			
	997 347 803 66 E24	seeblau			
	997 347 803 66 M24	terrakotta			
	997 347 803 66 R24	cocoa			
	997 347 803 66 D14	dunkelgrau/natur			
	997 347 803 66 T34	braun/natur			
	997 347 803 66 N14	carrerarot			
(15)	997 347 803 A5	Multifunktionslenkrad		1	PR:844,640,
		Glattleder			639
		D - MJ 2011>>			
		Entfallteil			
	997 347 803 A5 A34	schwarz			
	997 347 803 A5 B24	steingrau			
	997 347 803 A5 T24	sandbeige			
	997 347 803 A5 E24	seeblau			
	997 347 803 A5 M24	terrakotta			
	997 347 803 A5 R24	cocoa			
	997 347 803 A5 D14	dunkelgrau/natur			
	997 347 803 A5 T34	braun/natur			
	997 347 803 A5 N14	carrerarot			
	997 347 803 A5 6H6	espresso			
(15)	997 347 803 E3	Multifunktionslenkrad		1	PR:844,640,
		Glattleder			639
		D - MJ 2011>>			
	997 347 803 E3 A34	schwarz			
	997 347 803 E3 B24	steingrau			

Modell: 987209 **Laufzeit: 2009>>2012**

Pos	Teilenummer	Benennung	Bemerkung	St	Modellangabe
	997 347 803 E3 T24	sandbeige			
	997 347 803 E3 E24	seeblau			
	997 347 803 E3 M24	terrakotta			
	997 347 803 E3 R24	cocoa			
	997 347 803 E3 D14	dunkelgrau/natur			
	997 347 803 E3 T34	braun/natur			
	997 347 803 E3 N14	carrerarot			
	997 347 803 E3 6H6	espresso			
(15)	997 347 803 69	Multifunktionslenkrad Glattleder D - MJ 2011>> Entfallteil		1	PR:844,640, 639,345
	997 347 803 69 A34	schwarz			
	997 347 803 69 B24	steingrau			
	997 347 803 69 T24	sandbeige			
	997 347 803 69 E24	seeblau			
	997 347 803 69 M24	terrakotta			
	997 347 803 69 R24	cocoa			
	997 347 803 69 D14	dunkelgrau/natur			
	997 347 803 69 T34	braun/natur			
	997 347 803 69 N14	carrerarot			
(15)	997 347 803 A8	Multifunktionslenkrad Glattleder D - MJ 2011>> Entfallteil		1	PR:844,640, 639,345
	997 347 803 A8 A34	schwarz			
	997 347 803 A8 B24	steingrau			
	997 347 803 A8 T24	sandbeige			
	997 347 803 A8 E24	seeblau			
	997 347 803 A8 M24	terrakotta			
	997 347 803 A8 R24	cocoa			
	997 347 803 A8 D14	dunkelgrau/natur			
	997 347 803 A8 T34	braun/natur			
	997 347 803 A8 N14	carrerarot			
	997 347 803 A8 6H6	espresso			
(15)	997 347 803 E6	Multifunktionslenkrad Glattleder D - MJ 2011>>		1	PR:844,640, 639,345
	997 347 803 E6 A34	schwarz			
	997 347 803 E6 B24	steingrau			
	997 347 803 E6 T24	sandbeige			
	997 347 803 E6 E24	seeblau			
	997 347 803 E6 M24	terrakotta			
	997 347 803 E6 R24	cocoa			
	997 347 803 E6 D14	dunkelgrau/natur			
	997 347 803 E6 T34	braun/natur			
	997 347 803 E6 N14	carrerarot			
	997 347 803 E6 6H6	espresso			
(15)	997 347 803 67	Multifunktionslenkrad carbon D - MJ 2011>> Entfallteil		1	PR:845,640, 639,345
	997 347 803 67 A34	schwarz Entfallteil			
	997 347 803 67 B24	steingrau Entfallteil			
	997 347 803 67 T24	sandbeige Entfallteil			
	997 347 803 67 E24	seeblau Entfallteil			
	997 347 803 67 M24	terrakotta Entfallteil			

Modell: 987209 **Laufzeit: 2009>>2012**

Pos	Teilenummer	Benennung	Bemerkung	St	Modellangabe
	997 347 803 67 R24	cocoa Entfallteil			
	997 347 803 67 D14	dunkelgrau/natur Entfallteil			
	997 347 803 67 T34	braun/natur Entfallteil			
	997 347 803 67 N14	carrerarot Entfallteil			
(15)	997 347 803 A6	Multifunktionslenkrad carbon D - MJ 2011>> Entfallteil		1	PR:845,640, 639,345
	997 347 803 A6 A34	schwarz			
	997 347 803 A6 B24	steingrau			
	997 347 803 A6 T24	sandbeige			
	997 347 803 A6 E24	seeblau			
	997 347 803 A6 M24	terrakotta			
	997 347 803 A6 R24	cocoa			
	997 347 803 A6 D14	dunkelgrau/natur			
	997 347 803 A6 T34	braun/natur			
	997 347 803 A6 N14	carrerarot			
	997 347 803 A6 6H6	schwarz/espresso			
(15)	997 347 803 E4	Multifunktionslenkrad carbon D - MJ 2011>>		1	PR:845,640, 639,345
	997 347 803 E4 A34	schwarz			
	997 347 803 E4 B24	steingrau			
	997 347 803 E4 T24	sandbeige			
	997 347 803 E4 E24	seeblau			
	997 347 803 E4 M24	terrakotta			
	997 347 803 E4 R24	cocoa			
	997 347 803 E4 D14	dunkelgrau/natur			
	997 347 803 E4 T34	braun/natur			
	997 347 803 E4 N14	carrerarot			
	997 347 803 E4 6H6	schwarz/espresso			
(15)	997 347 803 68	Multifunktionslenkrad makassar D - MJ 2011>> Entfallteil		1	PR:847,640, 639,345
	997 347 803 68 A34	schwarz Entfallteil			
	997 347 803 68 B24	steingrau Entfallteil			
	997 347 803 68 T24	sandbeige Entfallteil			
	997 347 803 68 E24	seeblau Entfallteil			
	997 347 803 68 M24	terrakotta Entfallteil			
	997 347 803 68 R24	cocoa Entfallteil			
	997 347 803 68 D14	dunkelgrau/natur Entfallteil			
	997 347 803 68 T34	braun/natur Entfallteil			
	997 347 803 68 N14	carrerarot Entfallteil			
(15)	997 347 803 A7	Multifunktionslenkrad makassar		1	PR:847,640, 639,345

Modell: 987209 **Laufzeit: 2009>>2012**

Pos	Teilenummer	Benennung	Bemerkung	St	Modellangabe
		D - MJ 2011>>			
		Entfallteil			
	997 347 803 A7 A34	schwarz			
	997 347 803 A7 B24	steingrau			
	997 347 803 A7 T24	sandbeige			
	997 347 803 A7 E24	seeblau			
	997 347 803 A7 M24	terrakotta			
	997 347 803 A7 R24	cocoa			
	997 347 803 A7 D14	dunkelgrau/natur			
	997 347 803 A7 T34	braun/natur			
	997 347 803 A7 N14	carrerarot			
	997 347 803 A7 6H6	schwarz/espresso			
(15)	997 347 803 E5	Multifunktionslenkrad		1	PR:847,640, 639,345
		makassar			
		D - MJ 2011>>			
	997 347 803 E5 A34	schwarz			
	997 347 803 E5 B24	steingrau			
	997 347 803 E5 T24	sandbeige			
	997 347 803 E5 E24	seeblau			
	997 347 803 E5 M24	terrakotta			
	997 347 803 E5 R24	cocoa			
	997 347 803 E5 D14	dunkelgrau/natur			
	997 347 803 E5 T34	braun/natur			
	997 347 803 E5 N14	carrerarot			
	997 347 803 E5 6H6	schwarz/espresso			
(15)	997 347 980 10	Multifunktionslenkrad		1	PR:XPU,640, 639,345
		alu-look			
		D - MJ 2011>>			
		Entfallteil			
	997 347 980 10 A34	schwarz			
	997 347 980 10 B24	steingrau			
	997 347 980 10 T24	sandbeige			
	997 347 980 10 E24	seeblau			
	997 347 980 10 M24	terrakotta			
	997 347 980 10 R24	cocoa			
	997 347 980 10 D14	dunkelgrau/natur			
	997 347 980 10 T34	braun/natur			
	997 347 980 10 N14	carrerarot			
(15)	997 347 980 13	Multifunktionslenkrad		1	PR:XPU,640, 639,345
		alu-look			
		D - MJ 2011>>			
		Entfallteil			
	997 347 980 13 A34	schwarz			
	997 347 980 13 B24	steingrau			
	997 347 980 13 T24	sandbeige			
	997 347 980 13 E24	seeblau			
	997 347 980 13 M24	terrakotta			
	997 347 980 13 R24	cocoa			
	997 347 980 13 D14	dunkelgrau/natur			
	997 347 980 13 T34	braun/natur			
	997 347 980 13 N14	carrerarot			
	997 347 980 13 6H6	espresso			
(15)	997 347 980 B6	Multifunktionslenkrad		1	PR:XPU,640, 639,345
		alu-look			
		D - MJ 2011>>			
	997 347 980 B6 A34	schwarz			
	997 347 980 B6 B24	steingrau			
	997 347 980 B6 T24	sandbeige			
	997 347 980 B6 E24	seeblau			

Modell: 987209 **Laufzeit: 2009>>2012**

Pos	Teilenummer	Benennung	Bemerkung	St	Modellangabe
	997 347 980 B6 M24	terrakotta			
	997 347 980 B6 R24	cocoa			
	997 347 980 B6 D14	dunkelgrau/natur			
	997 347 980 B6 T34	braun/natur			
	997 347 980 B6 N14	carrerarot			
	997 347 980 B6 6H6	espresso			
(15)	997 347 803 80	Lenkrad		1	PR:840
		Schaltpaddle			
		D - MJ 2011>>			
		Entfallteil			
	997 347 803 80 A34	schwarz			
	997 347 803 80 B24	steingrau			
	997 347 803 80 T24	sandbeige			
	997 347 803 80 E24	seeblau			
	997 347 803 80 M24	terrakotta			
	997 347 803 80 R24	cocoa			
	997 347 803 80 D14	dunkelgrau/natur			
	997 347 803 80 T34	braun/natur			
	997 347 803 80 N14	carrerarot			
(15)	997 347 803 91	Lenkrad		1	PR:840
		Schaltpaddle			
		D - MJ 2011>>			
		Entfallteil			
	997 347 803 91 A34	schwarz			
	997 347 803 91 B24	steingrau			
		Entfallteil			
	997 347 803 91 T24	sandbeige			
	997 347 803 91 E24	seeblau			
	997 347 803 91 M24	terrakotta			
		Entfallteil			
	997 347 803 91 R24	cocoa			
	997 347 803 91 D14	dunkelgrau/natur			
		Entfallteil			
	997 347 803 91 T34	braun/natur			
	997 347 803 91 N14	carrerarot			
		Entfallteil			
	997 347 803 91 6H6	espresso			
(15)	997 347 803 B7	Lenkrad		1	PR:840
		Schaltpaddle			
		D - MJ 2011>>			
		Entfallteil			
	997 347 803 B7 A34	schwarz			
	997 347 803 B7 B24	steingrau			
	997 347 803 B7 T24	sandbeige			
	997 347 803 B7 E24	seeblau			
	997 347 803 B7 M24	terrakotta			
	997 347 803 B7 R24	cocoa			
	997 347 803 B7 D14	dunkelgrau/natur			
	997 347 803 B7 T34	braun/natur			
	997 347 803 B7 N14	carrerarot			
	997 347 803 B7 6H6	espresso			
(15)	997 347 803 G0	Lenkrad		1	PR:840
		Schaltpaddle			
		D - MJ 2011>>			
	997 347 803 G0 A34	schwarz			
	997 347 803 G0 B24	steingrau			
	997 347 803 G0 T24	sandbeige			
	997 347 803 G0 E24	seeblau			
	997 347 803 G0 M24	terrakotta			
	997 347 803 G0 R24	cocoa			
	997 347 803 G0 D14	dunkelgrau/natur			
	997 347 803 G0 T34	braun/natur			
	997 347 803 G0 N14	carrerarot			

Bildtafel: 403-004

Modell: 987209 **Laufzeit: 2009>>2012**

Pos	Teilenummer	Benennung	Bemerkung	St	Modellangabe
	997 347 803 G0 6H6	espresso			
(15)	997 347 803 81	Lenkrad Schaltpaddle D - MJ 2011>> Entfallteil		1	PR:840,639, 640
	997 347 803 81 A34	schwarz			
	997 347 803 81 B24	steingrau			
	997 347 803 81 T24	sandbeige			
	997 347 803 81 E24	seeblau			
	997 347 803 81 M24	terrakotta			
	997 347 803 81 R24	cocoa			
	997 347 803 81 D14	dunkelgrau/natur			
	997 347 803 81 T34	braun/natur			
	997 347 803 81 N14	carrerarot			
(15)	997 347 803 92	Lenkrad Schaltpaddle D - MJ 2011>> Entfallteil		1	PR:840,639, 640
	997 347 803 92 A34	schwarz Entfallteil			
	997 347 803 92 B24	steingrau Entfallteil			
	997 347 803 92 T24	sandbeige			
	997 347 803 92 E24	seeblau			
	997 347 803 92 M24	terrakotta Entfallteil			
	997 347 803 92 R24	cocoa Entfallteil			
	997 347 803 92 D14	dunkelgrau/natur Entfallteil			
	997 347 803 92 T34	braun/natur Entfallteil			
	997 347 803 92 N14	carrerarot Entfallteil			
	997 347 803 92 6H6	espresso			
(15)	997 347 803 B8	Lenkrad Schaltpaddle D - MJ 2011>> Entfallteil		1	PR:840,639, 640
	997 347 803 B8 A34	schwarz			
	997 347 803 B8 B24	steingrau			
	997 347 803 B8 T24	sandbeige			
	997 347 803 B8 E24	seeblau			
	997 347 803 B8 M24	terrakotta			
	997 347 803 B8 R24	cocoa			
	997 347 803 B8 D14	dunkelgrau/natur			
	997 347 803 B8 T34	braun/natur			
	997 347 803 B8 N14	carrerarot			
	997 347 803 B8 6H6	espresso			
(15)	997 347 803 G1	Lenkrad Schaltpaddle D - MJ 2011>>		1	PR:840,639, 640
	997 347 803 G1 A34	schwarz			
	997 347 803 G1 B24	steingrau			
	997 347 803 G1 T24	sandbeige			
	997 347 803 G1 E24	seeblau			
	997 347 803 G1 M24	terrakotta			
	997 347 803 G1 R24	cocoa			
	997 347 803 G1 D14	dunkelgrau/natur			
	997 347 803 G1 T34	braun/natur			
	997 347 803 G1 N14	carrerarot			
	997 347 803 G1 6H6	espresso			
16	N 910 207 01	Innenvielzahnschraube		1	

Modell: 987209 **Laufzeit: 2009>>2012**

Pos	Teilenummer	Benennung	Bemerkung	St	Modellangabe
		M 18 X 1,5 X 26			
17	997 613 425 00	Tastschalter		1	PR:250,345
		Entfallteil			
	997 613 425 00 A05	schwarz			
17	7PP 951 527	Schalter		1	PR:250,345
	7PP 951 527 A05	schwarz			
18	997 613 461 00	Modul		1	PR:250,841, -639,-640
	997 613 461 00 FUP	vulkangrau/galvanosilber			
		ohne:			
		Anzeigetableau			
(18)	997 613 461 00	Modul		1	PR:250,841, -639,-640
	997 613 461 00 5Q0	schwarz			
		ohne:			
		Anzeigetableau			
(18)	997 613 461 00	Modul		1	PR:250,841, -639,-640
	997 613 461 00 5Q0	schwarz			
		ohne:			
		Anzeigetableau			
(18)	997 613 465 00	Modul		1	PR:250,844, 845,847
		Entfallteil			
	997 613 465 00 FUQ	vulkangrau/galvanosilber			
(18)	997 613 465 01	Modul		1	PR:250,844, 845,847
	997 613 465 01 FUQ	vulkangrau/galvanosilber			
(18)	997 613 465 01	Modul		1	PR:250,844, 845,847
	997 613 465 01 5Q0	schwarz			
(18)	997 613 467 00	Modul		1	PR:250,639, 640,841
		Entfallteil			
	997 613 467 00 FUP	vulkangrau/galvanosilber			
		mit:			
		Anzeigetableau			
(18)	997 613 467 03	Modul		1	PR:250,639, 640,841
	997 613 467 03 FUP	vulkangrau/galvanosilber			
		mit:			
		Anzeigetableau			
(18)	997 613 467 00	Modul		1	PR:250,639, 640,841
		Entfallteil			
	997 613 467 00 5Q0	schwarz			
		mit:			
		Anzeigetableau			
(18)	997 613 467 03	Modul		1	PR:250,639, 640,841
	997 613 467 03 5Q0	schwarz			
		mit:			
		Anzeigetableau			
(18)	997 613 469 00	Modul		1	PR:250,639, 640,844,845, 847
		Entfallteil			
	997 613 469 00 FUQ	vulkangrau/galvanosilber			
		Multifunktion			
(18)	997 613 469 03	Modul		1	PR:250,639, 640,844,845, 847
	997 613 469 03 FUQ	vulkangrau/galvanosilber			
		Multifunktion			
(18)	997 613 469 00	Modul		1	PR:250,639, 640,844,845, 847
		Entfallteil			

Modell: 987209 **Laufzeit:** 2009>>2012

Pos	Teilenummer	Benennung	Bemerkung	St	Modellangabe
	997 613 469 00 5Q0	schwarz Multifunktion			
(18)	997 613 469 03	Modul		1	PR:250,639, 640,844,845, 847
	997 613 469 03 5Q0	schwarz Multifunktion			
(18)		Modul paddle siehe Handbuch Technik 48 12 55			PR:840
-	000 043 207 50	Mischrohr		X	PR:250
-	000 043 207 48	Klebeset Lenkrad siehe Handbuch Technik Fahrwerk Gruppe: 48 12 55 Entfallteil		1	PR:250
-	000 043 209 01	Mischrohr nur in Verbindung mit: 000.043.209.00		X	
-	000 043 209 00	Klebeset Lenkrad nur in Verbindung mit: 000.043.209.01 siehe Handbuch Technik Fahrwerk Gruppe: 48 12 55		1	

Bildtafel: 403-005

Modell: 987209 **Laufzeit: 2009>>2012**

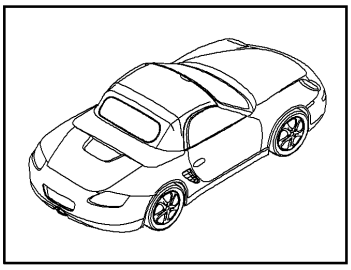

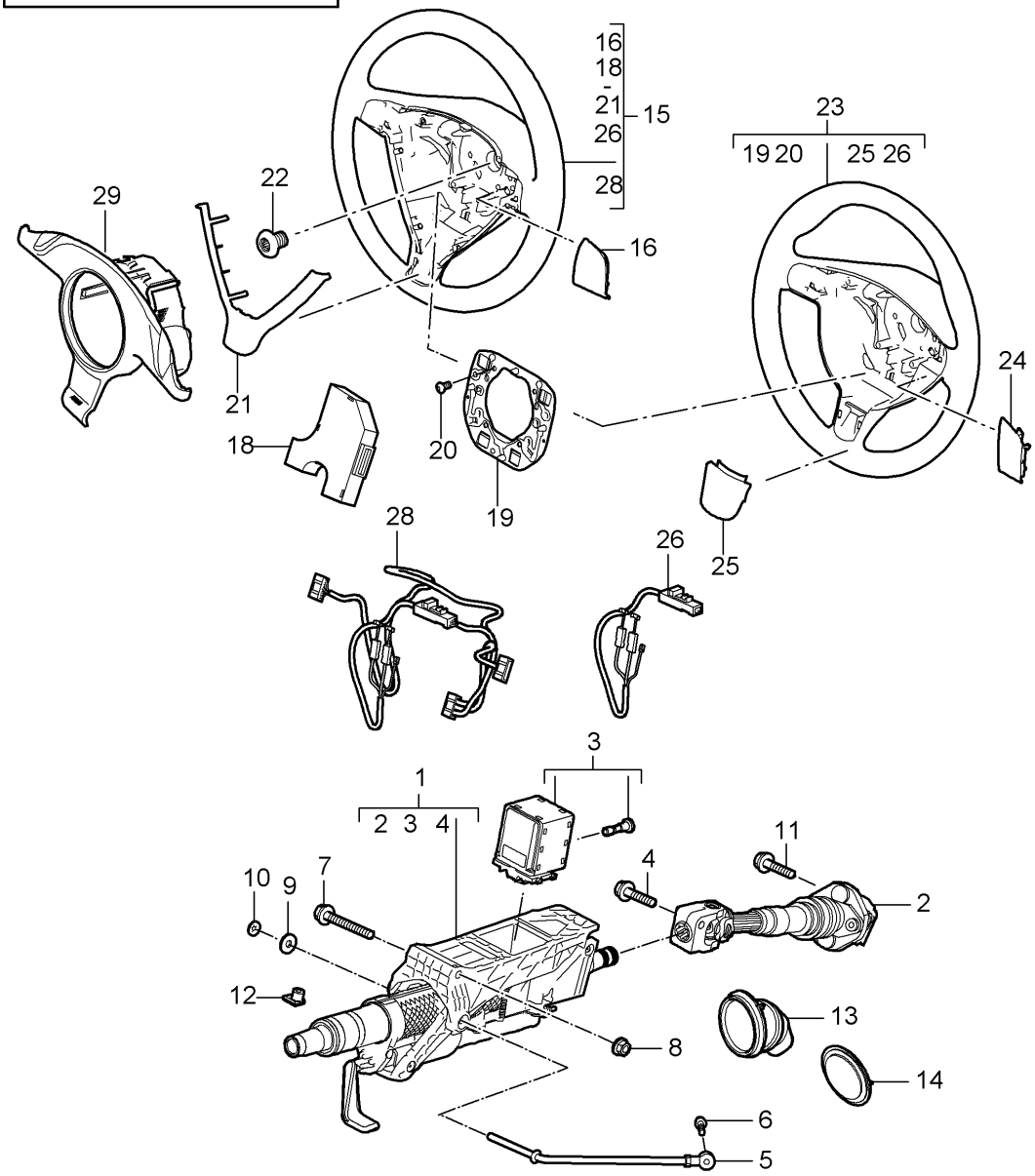

Bildtafel: 403-005

Modell: 987209 **Laufzeit: 2009>>2012**

Pos	Teilenummer	Benennung	Bemerkung	St	Modellangabe
		Lenkschutzrohr			PR:480
		Lenkzwischenwelle			
		Lenkräder			
(1)	997 347 007 10	Lenksäule komplett		1	
		Lenkzwischenwelle			
2	997 347 023 04	Lenkzwischenwelle		1	
3	997 618 158 04	Steuergerät		1	
		Lenksäule			
		mit:			
		Schraube			
4	999 217 042 03	Sechskantschraube		1	
		M 8 X 35			
		Entfallteil			
4	999 217 042 04	Sechskantschraube		1	
		M 8 X 35			
5	997 347 243 00	Abstützung		1	
6	900 378 173 01	Sechskantschraube		1	
		M 6 x 20			
7	900 378 095 01	Sechskantschraube		1	
		M 10 X 100			
8	900 380 008 01	Sechskantmutter		1	
		M 10			
9	900 151 006 03	Unterlegscheibe		1	
10	999 507 217 07	Klemmscheibe		1	
11	999 217 042 03	Sechskantschraube		1	
		M 8 X 35			
		Entfallteil			
11	999 217 042 04	Sechskantschraube		1	
		M 8 X 35			
12	999 920 019 40	Steckmutter		1	
		3,5 X 2,5 X 9			
13	986 347 037 01	Faltenbalg		1	
14	996 347 339 02	Gummidichtung		1	
		Schottblech			
-		Lenkräder			
		D - MJ 2009>> - MJ 2009			
15	997 347 804 14	Lenkrad		1	PR:459
		Glattleder			
		D >> - MJ 2009			
	997 347 804 14 A34	schwarz			
	997 347 804 14 B24	steingrau			
	997 347 804 14 T24	sandbeige			
	997 347 804 14 E24	seeblau			
	997 347 804 14 M24	terrakotta			
	997 347 804 14 R24	cocoa			
	997 347 804 14 D14	dunkelgrau/natur			
	997 347 804 14 T34	braun/natur			
	997 347 804 14 N14	carrerarot			
(15)	997 347 804 15	Multifunktionslenkrad		1	PR:431
		Glattleder			
		D >> - MJ 2009			
	997 347 804 15 A34	schwarz			
	997 347 804 15 B24	steingrau			
	997 347 804 15 T24	sandbeige			
	997 347 804 15 E24	seeblau			
	997 347 804 15 M24	terrakotta			
	997 347 804 15 R24	cocoa			
	997 347 804 15 D14	dunkelgrau/natur			
	997 347 804 15 T34	braun/natur			
	997 347 804 15 N14	carrerarot			
(15)	997 347 804 22	Lenkrad		1	PR:451
		Multifunktion			
		Holz			

Bildtafel: 403-005

Modell: 987209 **Laufzeit: 2009>>2012**

Pos	Teilenummer	Benennung	Bemerkung	St	Modellangabe
		makassar			
		D >> - MJ 2009			
	997 347 804 22 FOK	schwarz/grau			
	997 347 804 22 FOL	steingrau/steingrau			
	997 347 804 22 FOM	sandbeige/sandbeige			
	997 347 804 22 FOO	seeblau/grau			
	997 347 804 22 FOP	terrakotta/terrakotta			
	997 347 804 22 FOQ	cocoa/cocoa			
	997 347 804 22 FOR	dunkelgraunatur/grau			
	997 347 804 22 FOS	braun natur/braun natur			
	997 347 804 22 FSQ	carrerarot			
(15)	997 347 804 24	Lenkrad		1	PR:453
		Multifunktion			
		Holz			
		carbon			
		D >> - MJ 2009			
	997 347 804 24 FOK	schwarz/grau			
	997 347 804 24 FOL	steingrau/steingrau			
	997 347 804 24 FOM	sandbeige/sandbeige			
	997 347 804 24 FOO	seeblau/grau			
	997 347 804 24 FOP	terrakotta/terrakotta			
	997 347 804 24 FOQ	cocoa/cocoa			
	997 347 804 24 FOR	dunkelgraunatur/grau			
	997 347 804 24 FOS	braun natur/braun natur			
	997 347 804 24 FSQ	carrerarot			
(15)	997 347 981 00	Multifunktionslenkrad		1	PR:XPV
		alu-look			
		D >> - MJ 2009			
	997 347 981 00 A34	schwarz			
	997 347 981 00 B24	steingrau			
	997 347 981 00 T24	sandbeige			
	997 347 981 00 E24	seeblau			
	997 347 981 00 M24	terrakotta			
	997 347 981 00 R24	cocoa			
	997 347 981 00 D14	dunkelgrau/natur			
	997 347 981 00 T34	braun/natur			
	997 347 981 00 N14	carrerarot			
-		Lenkräder			
		D - MJ 2010>> - MJ 2010			
(15)	997 347 803 51	Lenkrad (Leder)		1	PR:841
		D - MJ 2010>> - MJ 2010			
		Entfallteil			
	997 347 803 51 A34	schwarz			
	997 347 803 51 B24	steingrau			
	997 347 803 51 T24	sandbeige			
	997 347 803 51 E24	seeblau			
	997 347 803 51 R24	cocoa			
	997 347 803 51 M24	terrakotta			
	997 347 803 51 D14	dunkelgrau/natur			
	997 347 803 51 T34	braun/natur			
	997 347 803 51 N14	carrerarot			
(15)	997 347 803 E8	Lenkrad		1	PR:841
		Leder			
		D - MJ 2010>> - MJ 2010			
	997 347 803 E8 A34	schwarz			
	997 347 803 E8 B24	steingrau			
	997 347 803 E8 T24	sandbeige			
	997 347 803 E8 E24	seeblau			
	997 347 803 E8 R24	cocoa			
	997 347 803 E8 M24	terrakotta			
	997 347 803 E8 D14	dunkelgrau/natur			
	997 347 803 E8 T34	braun/natur			
	997 347 803 E8 N14	carrerarot			

Bildtafel: 403-005

Modell: 987209 **Laufzeit: 2009>>2012**

Pos	Teilenummer	Benennung	Bemerkung	St	Modellangabe
(15)	997 347 803 57	Lenkrad		1	PR:841,345
		Leder			
		D - MJ 2010>> - MJ 2010			
		Entfallteil			
	997 347 803 57 A34	schwarz			
	997 347 803 57 B24	steingrau			
	997 347 803 57 T24	sandbeige			
	997 347 803 57 E24	seeblau			
	997 347 803 57 R24	cocoa			
	997 347 803 57 M24	terrakotta			
	997 347 803 57 D14	dunkelgrau/natur			
	997 347 803 57 T34	braun/natur			
	997 347 803 57 N14	carrerarot			
(15)	997 347 803 F2	Lenkrad		1	PR:841,345
		Leder			
		D - MJ 2010>> - MJ 2010			
	997 347 803 F2 A34	schwarz			
	997 347 803 F2 B24	steingrau			
	997 347 803 F2 T24	sandbeige			
	997 347 803 F2 E24	seeblau			
	997 347 803 F2 R24	cocoa			
	997 347 803 F2 M24	terrakotta			
	997 347 803 F2 D14	dunkelgrau/natur			
	997 347 803 F2 T34	braun/natur			
	997 347 803 F2 N14	carrerarot			
(15)	997 347 803 52	Lenkrad		1	PR:844
		Leder			
		D - MJ 2010>> - MJ 2010			
		Entfallteil			
	997 347 803 52 A34	schwarz			
	997 347 803 52 B24	steingrau			
	997 347 803 52 T24	sandbeige			
	997 347 803 52 E24	seeblau			
	997 347 803 52 R24	cocoa			
	997 347 803 52 M24	terrakotta			
	997 347 803 52 D14	dunkelgrau/natur			
	997 347 803 52 T34	braun/natur			
	997 347 803 52 N14	carrerarot			
(15)	997 347 803 E9	Lenkrad		1	PR:844
		Leder			
		D - MJ 2010>> - MJ 2010			
	997 347 803 E9 A34	schwarz			
	997 347 803 E9 B24	steingrau			
	997 347 803 E9 T24	sandbeige			
	997 347 803 E9 E24	seeblau			
	997 347 803 E9 R24	cocoa			
	997 347 803 E9 M24	terrakotta			
	997 347 803 E9 D14	dunkelgrau/natur			
	997 347 803 E9 T34	braun/natur			
	997 347 803 E9 N14	carrerarot			
(15)	997 347 803 58	Lenkrad		1	PR:844,345
		Leder			
		D - MJ 2010>> - MJ 2010			
		Entfallteil			
	997 347 803 58 A34	schwarz			
	997 347 803 58 B24	steingrau			
	997 347 803 58 T24	sandbeige			
	997 347 803 58 E24	seeblau			
	997 347 803 58 R24	cocoa			
	997 347 803 58 M24	terrakotta			
	997 347 803 58 D14	dunkelgrau/natur			
	997 347 803 58 T34	braun/natur			
	997 347 803 58 N14	carrerarot			

Bildtafel: 403-005

Modell: 987209 **Laufzeit: 2009>>2012**

Pos	Teilenummer	Benennung	Bemerkung	St	Modellangabe
(15)	997 347 803 F3	Lenkrad		1	PR:844,345
		Leder			
		D - MJ 2010>> - MJ 2010			
	997 347 803 F3 A34	schwarz			
	997 347 803 F3 B24	steingrau			
	997 347 803 F3 T24	sandbeige			
	997 347 803 F3 E24	seeblau			
	997 347 803 F3 R24	cocoa			
	997 347 803 F3 M24	terrakotta			
	997 347 803 F3 D14	dunkelgrau/natur			
	997 347 803 F3 T34	braun/natur			
	997 347 803 F3 N14	carrerarot			
(15)	997 347 803 53	Lenkrad		1	PR:845,345
		Leder			
		D - MJ 2010>> - MJ 2010			
	997 347 803 53 A34	schwarz			
	997 347 803 53 B24	steingrau			
	997 347 803 53 T24	sandbeige			
	997 347 803 53 E24	seeblau			
	997 347 803 53 R24	cocoa			
	997 347 803 53 M24	terrakotta			
	997 347 803 53 D14	dunkelgrau/natur			
	997 347 803 53 T34	braun/natur			
	997 347 803 53 N14	carrerarot			
(15)	997 347 803 55	Lenkrad		1	PR:847,345
		Leder			
		D - MJ 2010>> - MJ 2010			
	997 347 803 55 A34	schwarz			
	997 347 803 55 B24	steingrau			
	997 347 803 55 T24	sandbeige			
	997 347 803 55 E24	seeblau			
	997 347 803 55 R24	cocoa			
	997 347 803 55 M24	terrakotta			
	997 347 803 55 D14	dunkelgrau/natur			
	997 347 803 55 T34	braun/natur			
	997 347 803 55 N14	carrerarot			
(15)	997 347 980 08	Lenkrad		1	PR:XPU,345
		Leder			
		D - MJ 2010>> - MJ 2010			
	997 347 980 08 A34	schwarz			
	997 347 980 08 B24	steingrau			
	997 347 980 08 T24	sandbeige			
	997 347 980 08 E24	seeblau			
	997 347 980 08 R24	cocoa			
	997 347 980 08 M24	terrakotta			
	997 347 980 08 D14	dunkelgrau/natur			
	997 347 980 08 T34	braun/natur			
	997 347 980 08 N14	carrerarot			
-		Lenkräder			
		D - MJ 2011>>			
(15)	997 347 803 51	Lenkrad (Leder)		1	PR:841
		Modul			
		vulkangrau			
		D - MJ 2011>> - MJ 2011			
		Entfallteil			
	997 347 803 51 A34	schwarz			
	997 347 803 51 T24	sandbeige			
	997 347 803 51 R24	cocoa			
	997 347 803 51 N14	carrerarot			
(15)	997 347 803 E8	Lenkrad		1	PR:841
		Leder			
		Modul			
		vulkangrau			

Bildtafel: 403-005

Modell: 987209 **Laufzeit: 2009>>2012**

Pos	Teilenummer	Benennung	Bemerkung	St	Modellangabe
		D - MJ 2011>> - MJ 2011			
	997 347 803 E8 A34	schwarz			
	997 347 803 E8 T24	sandbeige			
	997 347 803 E8 R24	cocoa			
	997 347 803 E8 N14	carrerarot			
(15)	997 347 803 71	Lenkrad (Leder)		1	PR:841
		Modul			
		schwarz			
		D - MJ 2011>>			
		Entfallteil			
	997 347 803 71 A34	schwarz			
	997 347 803 71 B24	steingrau			
	997 347 803 71 T24	sandbeige			
	997 347 803 71 E24	seeblau			
	997 347 803 71 R24	cocoa			
	997 347 803 71 M24	terrakotta			
	997 347 803 71 D14	dunkelgrau/natur			
	997 347 803 71 T34	braun/natur			
	997 347 803 71 N14	carrerarot			
(15)	997 347 803 B0	Lenkrad (Leder)		1	PR:841
		Modul			
		schwarz			
		D - MJ 2011>>			
		Entfallteil			
	997 347 803 B0 A34	schwarz			
	997 347 803 B0 B24	steingrau			
	997 347 803 B0 T24	sandbeige			
	997 347 803 B0 E24	seeblau			
	997 347 803 B0 R24	cocoa			
	997 347 803 B0 M24	terrakotta			
	997 347 803 B0 D14	dunkelgrau/natur			
	997 347 803 B0 T34	braun/natur			
	997 347 803 B0 N14	carrerarot			
	997 347 803 B0 6H6	espresso			
(15)	997 347 803 F4	Lenkrad (Leder)		1	PR:841
		Modul			
		schwarz			
		D - MJ 2011>>			
	997 347 803 F4 A34	schwarz			
	997 347 803 F4 B24	steingrau			
	997 347 803 F4 T24	sandbeige			
	997 347 803 F4 E24	seeblau			
	997 347 803 F4 R24	cocoa			
	997 347 803 F4 M24	terrakotta			
	997 347 803 F4 D14	dunkelgrau/natur			
	997 347 803 F4 T34	braun/natur			
	997 347 803 F4 N14	carrerarot			
	997 347 803 F4 6H6	espresso			
(15)	997 347 803 76	Lenkrad		1	PR:841,345
		Leder			
		D - MJ 2011>>			
		Entfallteil			
	997 347 803 76 A34	schwarz			
	997 347 803 76 B24	steingrau			
	997 347 803 76 T24	sandbeige			
	997 347 803 76 E24	seeblau			
	997 347 803 76 R24	cocoa			
	997 347 803 76 M24	terrakotta			
	997 347 803 76 D14	dunkelgrau/natur			
	997 347 803 76 T34	braun/natur			
	997 347 803 76 N14	carrerarot			
(15)	997 347 803 B5	Lenkrad		1	PR:841,345
		Leder			

Modell: 987209 **Laufzeit: 2009>>2012**

Pos	Teilenummer	Benennung	Bemerkung	St	Modellangabe
		D - MJ 2011>>			
		Entfallteil			
	997 347 803 B5 A34	schwarz			
	997 347 803 B5 B24	steingrau			
	997 347 803 B5 T24	sandbeige			
	997 347 803 B5 E24	seeblau			
	997 347 803 B5 R24	cocoa			
	997 347 803 B5 M24	terrakotta			
	997 347 803 B5 D14	dunkelgrau/natur			
	997 347 803 B5 T34	braun/natur			
	997 347 803 B5 N14	carrerarot			
	997 347 803 B5 6H6	espresso			
(15)	997 347 803 F8	Lenkrad		1	PR:841,345
		Leder			
		D - MJ 2011>>			
	997 347 803 F8 A34	schwarz			
	997 347 803 F8 B24	steingrau			
	997 347 803 F8 T24	sandbeige			
	997 347 803 F8 E24	seeblau			
	997 347 803 F8 R24	cocoa			
	997 347 803 F8 M24	terrakotta			
	997 347 803 F8 D14	dunkelgrau/natur			
	997 347 803 F8 T34	braun/natur			
	997 347 803 F8 N14	carrerarot			
	997 347 803 F8 6H6	espresso			
(15)	997 347 803 72	Lenkrad		1	PR:844
		Leder			
		D - MJ 2011>>			
	997 347 803 72 A34	schwarz			
	997 347 803 72 B24	steingrau			
	997 347 803 72 T24	sandbeige			
	997 347 803 72 E24	seeblau			
	997 347 803 72 R24	cocoa			
	997 347 803 72 M24	terrakotta			
	997 347 803 72 D14	dunkelgrau/natur			
	997 347 803 72 T34	braun/natur			
	997 347 803 72 N14	carrerarot			
(15)	997 347 803 77	Lenkrad		1	PR:844,345
		Leder			
		D - MJ 2011>>			
	997 347 803 77 A34	schwarz			
	997 347 803 77 B24	steingrau			
	997 347 803 77 T24	sandbeige			
	997 347 803 77 E24	seeblau			
	997 347 803 77 R24	cocoa			
	997 347 803 77 M24	terrakotta			
	997 347 803 77 D14	dunkelgrau/natur			
	997 347 803 77 T34	braun/natur			
	997 347 803 77 N14	carrerarot			
(15)	997 347 803 73	Lenkrad		1	PR:845,345
		Leder			
		D - MJ 2011>>			
	997 347 803 73 A34	schwarz			
	997 347 803 73 B24	steingrau			
	997 347 803 73 T24	sandbeige			
	997 347 803 73 E24	seeblau			
	997 347 803 73 R24	cocoa			
	997 347 803 73 M24	terrakotta			
	997 347 803 73 D14	dunkelgrau/natur			
	997 347 803 73 T34	braun/natur			
	997 347 803 73 N14	carrerarot			
(15)	997 347 803 75	Lenkrad		1	PR:847,345
		Leder			

Modell: 987209 **Laufzeit: 2009>>2012**

Pos	Teilenummer	Benennung	Bemerkung	St	Modellangabe
		D - MJ 2011>>			
	997 347 803 75 A34	schwarz			
	997 347 803 75 B24	steingrau			
	997 347 803 75 T24	sandbeige			
	997 347 803 75 E24	seeblau			
	997 347 803 75 R24	cocoa			
	997 347 803 75 M24	terrakotta			
	997 347 803 75 D14	dunkelgrau/natur			
	997 347 803 75 T34	braun/natur			
	997 347 803 75 N14	carrerarot			
(15)	997 347 980 12	Lenkrad		1	PR:XPU,345
		Leder			
		D - MJ 2011>>			
		Entfallteil			
	997 347 980 12 A34	schwarz			
		Entfallteil			
	997 347 980 12 B24	steingrau			
		Entfallteil			
	997 347 980 12 T24	sandbeige			
		Entfallteil			
	997 347 980 12 E24	seeblau			
		Entfallteil			
	997 347 980 12 R24	cocoa			
		Entfallteil			
	997 347 980 12 M24	terrakotta			
		Entfallteil			
	997 347 980 12 D14	dunkelgrau/natur			
		Entfallteil			
	997 347 980 12 T34	braun/natur			
		Entfallteil			
	997 347 980 12 N14	carrerarot			
		Entfallteil			
(15)	997 347 980 B3	Lenkrad		1	PR:XPU,345
		Leder			
		D - MJ 2011>>			
		Entfallteil			
	997 347 980 B3 A34	schwarz			
	997 347 980 B3 B24	steingrau			
	997 347 980 B3 T24	sandbeige			
	997 347 980 B3 E24	seeblau			
	997 347 980 B3 R24	cocoa			
	997 347 980 B3 M24	terrakotta			
	997 347 980 B3 D14	dunkelgrau/natur			
	997 347 980 B3 T34	braun/natur			
	997 347 980 B3 N14	carrerarot			
	997 347 980 B3 6H6	espresso			
(15)	997 347 980 C0	Lenkrad		1	PR:XPU,345
		Leder			
		D - MJ 2011>>			
	997 347 980 C0 A34	schwarz			
	997 347 980 C0 B24	steingrau			
	997 347 980 C0 T24	sandbeige			
	997 347 980 C0 E24	seeblau			
	997 347 980 C0 R24	cocoa			
	997 347 980 C0 M24	terrakotta			
	997 347 980 C0 D14	dunkelgrau/natur			
	997 347 980 C0 T34	braun/natur			
	997 347 980 C0 N14	carrerarot			
	997 347 980 C0 6H6	espresso			
(15)	997 347 803 95	Lenkrad		1	PR:013,480,
		Leder			840
		D - MJ 2012>>			
		Entfallteil			

Bildtafel: 403-005

Modell: 987209 **Laufzeit: 2009>>2012**

Pos	Teilenummer	Benennung	Bemerkung	St	Modellangabe
	997 347 803 95 A34	schwarz Entfallteil			
	997 347 803 95 B24	steingrau Entfallteil			
	997 347 803 95 T24	sandbeige Entfallteil			
	997 347 803 95 E24	seeblau Entfallteil			
	997 347 803 95 R24	cocoa Entfallteil			
	997 347 803 95 M24	terrakotta Entfallteil			
	997 347 803 95 D14	dunkelgrau/natur Entfallteil			
	997 347 803 95 T34	braun/natur Entfallteil			
	997 347 803 95 N14	carrerarot Entfallteil			
	997 347 803 95 6H6	espresso Entfallteil			
(15)	997 347 803 C1	Lenkrad Leder D - MJ 2012>> Entfallteil		1	PR:013,480, 840
	997 347 803 C1 A34	schwarz			
	997 347 803 C1 B24	steingrau			
	997 347 803 C1 T24	sandbeige			
	997 347 803 C1 E24	seeblau			
	997 347 803 C1 R24	cocoa			
	997 347 803 C1 M24	terrakotta			
	997 347 803 C1 D14	dunkelgrau/natur			
	997 347 803 C1 T34	braun/natur			
	997 347 803 C1 N14	carrerarot			
	997 347 803 C1 6H6	espresso			
(15)	997 347 803 G4	Lenkrad (Leder) D - MJ 2012>>		1	PR:013,480, 840
	997 347 803 G4 A34	schwarz			
	997 347 803 G4 B24	steingrau			
	997 347 803 G4 T24	sandbeige			
	997 347 803 G4 E24	seeblau			
	997 347 803 G4 R24	cocoa			
	997 347 803 G4 M24	terrakotta			
	997 347 803 G4 D14	dunkelgrau/natur			
	997 347 803 G4 T34	braun/natur			
	997 347 803 G4 N14	carrerarot			
	997 347 803 G4 6H6	espresso			
16	997 347 837 00	Blinddeckel D >> - MJ 2009	links	1	
	997 347 837 00 V04	galvanosilber			
(16)	997 347 838 00	Blinddeckel D >> - MJ 2009	rechts	1	
	997 347 838 00 V04	galvanosilber			
(16)	997 347 837 40	Blinddeckel D >> - MJ 2009	links	1	PR:460
	997 347 837 40 V04	galvanosilber			
(16)	997 347 838 40	Blinddeckel D >> - MJ 2009	rechts	1	PR:460
	997 347 838 40 V04	galvanosilber			
(16)	997 613 433 03	Schaltmodul Multifunktion Schaltgetriebe D >> - MJ 2009	links	1	

Bildtafel: 403-005

Modell: 987209 **Laufzeit: 2009>>2012**

Pos	Teilenummer	Benennung	Bemerkung	St	Modellangabe
	997 613 433 03 V04	galvanosilber			
(16)	997 613 434 03	Schaltmodul	rechts	1	
		Multifunktion			
		Schaltgetriebe			
		D >> - MJ 2009			
	997 613 434 03 V04	galvanosilber			
17	999 073 318 09	Halbrundschraube		2	
		M 4 X 10			
		D >> - MJ 2009			
18	997 613 445 03	Elektronikeinheit		1	PR:431,451,
		Multifunktion			453
		D >> - MJ 2009			
19	997 347 880 00	Tragrahmen		1	
		D >> - MJ 2009			
20	999 141 022 09	Flachrundschraube		4	
		M 5 X 12,5			
		D >> - MJ 2009			
21	997 347 821 00	Blende		1	
		D >> - MJ 2009			
	997 347 821 00 D07	vulkangrau			
22	N 910 207 01	Innenvielzahnschraube		1	
		M 18 X 1,5 X 26			
23	997 347 804 42	Sportlenkrad		1	PR:460
		Glattleder			
		D >> - MJ 2009			
	997 347 804 42 A34	schwarz			
	997 347 804 42 B24	steingrau			
	997 347 804 42 T24	sandbeige			
	997 347 804 42 E24	seeblau			
	997 347 804 42 M24	terrakotta			
	997 347 804 42 R24	cocoa			
	997 347 804 42 D14	dunkelgrau/natur			
	997 347 804 42 T34	braun/natur			
	997 347 804 42 N14	carrerarot			
24	997 347 837 40	Blinddeckel	links	1	
		D >> - MJ 2009			
	997 347 837 40 V04	galvanosilber			
(24)	997 347 838 40	Blinddeckel	rechts	1	
		D >> - MJ 2009			
	997 347 838 40 V04	galvanosilber			
25	997 347 821 40	Blinddeckel		1	
		D >> - MJ 2009			
	997 347 821 40 V04	galvanosilber			
26	997 612 672 00	Leitungssatz		1	
		D >> - MJ 2009			
		Entfallteil			
26	997 612 672 02	Leitungssatz		1	
		D >> - MJ 2009			
28	997 612 673 02	Leitungssatz		1	PR:431,451,
				1	453
				1	
		D >> - MJ 2009			
29	997 613 463 01	Modul		1	PR:480,844,
		D - MJ 2010>> - MJ 2010			845,847
		Entfallteil			
	997 613 463 01 FUR	vulkangrau/schwarz-matt/			
		vulkangrau/schwarz-matt			
		Multifunktion			
29	997 613 463 03	Modul		1	PR:480,844,
		D - MJ 2010>> - MJ 2010			845,847
	997 613 463 03 FUR	vulkangrau/schwarz-matt/			
		vulkangrau/schwarz-matt			
		Multifunktion			

Bildtafel: 403-005

Modell: 987209 **Laufzeit:** 2009>>2012

Pos	Teilenummer	Benennung	Bemerkung	St	Modellangabe
29	997 613 463 01	Modul D - MJ 2011>> Entfallteil		1	PR:480,844, 845,847
	997 613 463 01 5Q0	schwarz Multifunktion			
29	997 613 463 03	Modul D - MJ 2011>>		1	PR:480,844, 845,847
	997 613 463 03 5Q0	schwarz Multifunktion			
29	997 613 459 00	Modul D - MJ 2010>> - MJ 2010 Entfallteil		1	PR:480
	997 613 459 00 D07	vulkangrau			
29	997 613 459 03	Modul D - MJ 2010>> - MJ 2010		1	PR:480
	997 613 459 03 D07	vulkangrau			
29	997 613 459 00	Modul D - MJ 2010>>		1	PR:480
	997 613 459 00 5Q0	schwarz			
-	000 043 207 50	Mischrohr D - MJ 2010>>		X	
-	000 043 207 48	Klebeset Lenkrad siehe Handbuch Technik Fahrwerk Gruppe: 48 12 55 D - MJ 2010>> Entfallteil		1	
-	000 043 209 01	Mischrohr nur in Verbindung mit: 000.043.209.00		X	
-	000 043 209 00	Klebeset Lenkrad nur in Verbindung mit: 000.043.209.01 siehe Handbuch Technik Fahrwerk Gruppe: 48 12 55		1	

Bildtafel: 403-006

Modell: 987209 **Laufzeit: 2009>>2012**

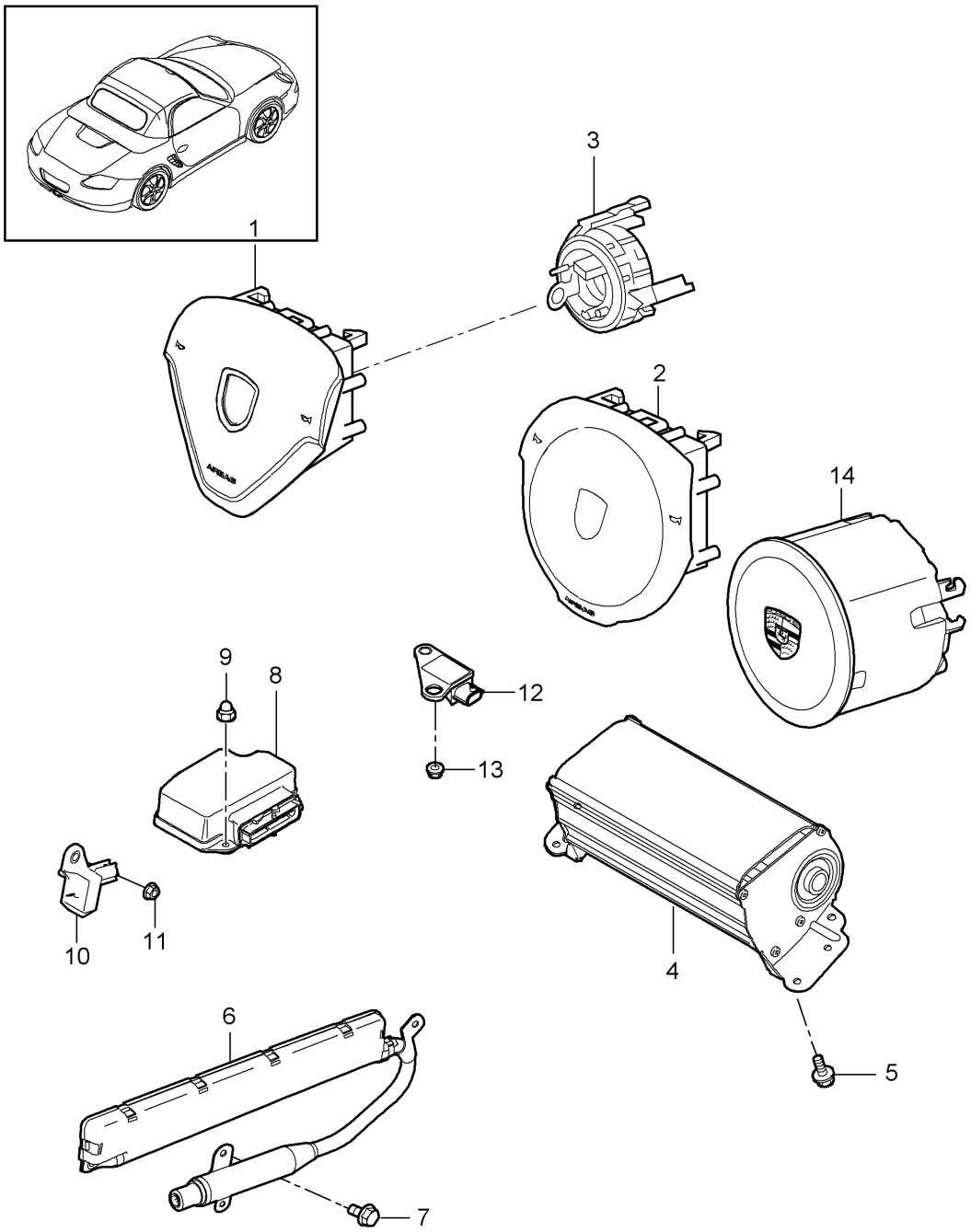

Bildtafel: 403-006

Modell: 987209 **Laufzeit:** 2009>>2012

Pos	Teilenummer	Benennung	Bemerkung	St	Modellangabe
		Airbag			
1	997 803 089 13	Airbag-Einheit		1	PR:431,451,
		Kunststoff			453,459
		Entfallteil			
	997 803 089 13 A32	schwarz			
	997 803 089 13 B22	steingrau			
	997 803 089 13 T22	sandbeige			
	997 803 089 13 E22	seeblau			
1	997 803 089 19	Airbag-Einheit		1	PR:431,451,
		Kunststoff			453,459
		Entfallteil			
	997 803 089 19 A32	schwarz			
	997 803 089 19 B22	steingrau			
	997 803 089 19 T22	sandbeige			
	997 803 089 19 E22	seeblau			
1	997 803 089 25	Airbag-Einheit		1	PR:431,451,
		Kunststoff			453,459
	997 803 089 25 A32	schwarz			
	997 803 089 25 B22	steingrau			
	997 803 089 25 T22	sandbeige			
	997 803 089 25 E22	seeblau			
(1)	997 803 089 14	Airbag-Einheit		1	PR:431,991,
		Leder			459
	997 803 089 14 A34	schwarz			
		Entfallteil			
	997 803 089 14 B24	steingrau			
		Entfallteil			
	997 803 089 14 T24	sandbeige			
		Entfallteil			
	997 803 089 14 E24	seeblau			
		Entfallteil			
	997 803 089 14 M24	terrakotta			
		Entfallteil			
	997 803 089 14 R24	cocoa			
		Entfallteil			
	997 803 089 14 D14	dunkelgrau/natur			
	997 803 089 14 T34	braun/natur			
	997 803 089 14 N14	carrerarot			
		Entfallteil			
(1)	997 803 089 20	Airbag-Einheit		1	PR:431,991,
		Leder			459
	997 803 089 20 A34	schwarz			
	997 803 089 20 B24	steingrau			
	997 803 089 20 T24	sandbeige			
	997 803 089 20 E24	seeblau			
	997 803 089 20 M24	terrakotta			
	997 803 089 20 R24	cocoa			
	997 803 089 20 N14	carrerarot			
(1)	997 803 089 15	Airbag-Einheit		1	PR:XPV,991,
				1	451,453
				1	
	997 803 089 15 A34	schwarz			
	997 803 089 15 B24	steingrau			
	997 803 089 15 T24	sandbeige			
	997 803 089 15 E24	seeblau			
	997 803 089 15 M24	terrakotta			
	997 803 089 15 R24	cocoa			
	997 803 089 15 D14	dunkelgrau/natur			
	997 803 089 15 T34	braun/natur			
	997 803 089 15 N14	carrerarot			
(1)	997 803 089 16	Airbag-Einheit		1	PR:460
		Sportlenkrad			
		Kunststoff			

Bildtafel: 403-006

Modell: 987209 **Laufzeit:** 2009>>2012

Pos	Teilenummer	Benennung	Bemerkung	St	Modellangabe
		Entfallteil			
	997 803 089 16 A32	schwarz			
	997 803 089 16 B22	steingrau			
	997 803 089 16 T22	sandbeige			
	997 803 089 16 E22	seeblau			
(1)	997 803 089 21	Airbag-Einheit		1	PR:460
		Sportlenkrad			
		Kunststoff			
		Entfallteil			
	997 803 089 21 A32	schwarz			
	997 803 089 21 B22	steingrau			
	997 803 089 21 T22	sandbeige			
	997 803 089 21 E22	seeblau			
(1)	997 803 089 22	Airbag-Einheit		1	PR:460
		Sportlenkrad			
		Leder			
		Entfallteil			
	997 803 089 22 A34	schwarz			
	997 803 089 22 B24	steingrau			
	997 803 089 22 T24	sandbeige			
	997 803 089 22 E24	seeblau			
(1)	997 803 089 27	Airbag-Einheit		1	PR:460
		Sportlenkrad			
		Leder			
	997 803 089 27 A34	schwarz			
	997 803 089 27 B24	steingrau			
	997 803 089 27 T24	sandbeige			
	997 803 089 27 E24	seeblau			
(2)	997 803 089 17	Airbag-Einheit		1	PR:460,991
		Sportlenkrad			
		Leder			
		Entfallteil			
	997 803 089 17 A34	schwarz			
	997 803 089 17 B24	steingrau			
	997 803 089 17 T24	sandbeige			
	997 803 089 17 E24	seeblau			
	997 803 089 17 M24	terrakotta			
	997 803 089 17 R24	cocoa			
	997 803 089 17 D14	dunkelgrau/natur			
	997 803 089 17 T34	braun/natur			
	997 803 089 17 N14	carrerarot			
(2)	997 803 089 22	Airbag-Einheit		1	PR:460,991
		Sportlenkrad			
		Leder			
		Entfallteil			
	997 803 089 22 A34	schwarz			
	997 803 089 22 B24	steingrau			
	997 803 089 22 T24	sandbeige			
	997 803 089 22 E24	seeblau			
	997 803 089 22 M24	terrakotta			
	997 803 089 22 R24	cocoa			
	997 803 089 22 D14	dunkelgrau/natur			
	997 803 089 22 T34	braun/natur			
	997 803 089 22 N14	carrerarot			
(2)	997 803 089 27	Airbag-Einheit		1	PR:460,991
		Sportlenkrad			
		Leder			
	997 803 089 27 A34	schwarz			
	997 803 089 27 B24	steingrau			
	997 803 089 27 T24	sandbeige			
	997 803 089 27 E24	seeblau			
	997 803 089 27 M24	terrakotta			
	997 803 089 27 R24	cocoa			

Bildtafel: 403-006

Modell: 987209 **Laufzeit: 2009>>2012**

Pos	Teilenummer	Benennung	Bemerkung	St	Modellangabe
	997 803 089 27 D14	dunkelgrau/natur			
	997 803 089 27 T34	braun/natur			
	997 803 089 27 N14	carrerarot			
(2)	997 803 089 18	Airbag-Einheit		1	PR:XPA,991
		Sportlenkrad			
		Leder			
	997 803 089 18 A34	schwarz			
	997 803 089 18 B24	steingrau			
	997 803 089 18 T24	sandbeige			
	997 803 089 18 E24	seeblau			
	997 803 089 18 M24	terrakotta			
	997 803 089 18 R24	cocoa			
	997 803 089 18 D14	dunkelgrau/natur			
	997 803 089 18 T34	braun/natur			
	997 803 089 18 N14	carrerarot			
3	955 652 211 11	Wickelfeder		1	
		mit:			
		Lenkwinkelsensor			
		D >> - MJ 2010			
3	955 652 211 12	Wickelfeder		1	
		mit:			
		Lenkwinkelsensor			
		D - MJ 2011>>			
(3)	955 652 211 21	Wickelfeder		1	PR:345
		mit:			
		Lenkwinkelsensor			
		D >> - MJ 2010			
(3)	955 652 211 22	Wickelfeder		1	PR:345
		mit:			
		Lenkwinkelsensor			
		D - MJ 2011>>			
4	997 803 071 08	Airbag-Einheit		1	
		(Beifahrerseite)			
5	900 378 222 01	Sechskantschraube		4	
		M 6 X 16			
6	997 803 091 03	Seiten-Airbag-Einheit	links	1	
		für			
		Kopf-Airbag-Einheit			
		Entfallteil			
6	997 803 091 04	Seiten-Airbag-Einheit	links	1	
		für			
		Kopf-Airbag-Einheit			
(6)	997 803 092 03	Seiten-Airbag-Einheit	rechts	1	
		für			
		Kopf-Airbag-Einheit			
		Entfallteil			
(6)	997 803 092 04	Seiten-Airbag-Einheit	rechts	1	
		für			
		Kopf-Airbag-Einheit			
7	900 378 035 01	Sechskantschraube		6	
		M 6 X 16			
8	997 618 217 08	Steuergerät für Airbag		1	
9	999 070 015 02	Hutmutter		3	
		M 6			
10	997 618 221 01	Crashsensor für Airbag		2	
		Seiten-Airbag-Einheit			
11	999 084 638 01	Sechskantmutter		8	
		M 6			
12	997 618 223 02	Beschleunigungssensor		2	
		Airbag			
		Front			
13	999 084 638 01	Sechskantmutter		2	
		M 6			

Bildtafel: 403-006

PORSCHE

Modell: 987209 **Laufzeit:** 2009>>2012

Pos	Teilenummer	Benennung	Bemerkung	St	Modellangabe
14	997 803 089 11	Airbag-Einheit		1	
		Entfallteil			
	997 803 089 11 A03	schwarz			
	997 803 089 11 5V7	steingrau			
	997 803 089 11 5Z1	sandbeige			
	997 803 089 11 8W7	seeblau			
(14)	997 803 089 23	Airbag-Einheit		1	
	997 803 089 23 A03	schwarz			
	997 803 089 23 5V7	steingrau			
	997 803 089 23 5Z1	sandbeige			
	997 803 089 23 8W7	seeblau			
(14)	997 803 089 12	Airbag-Einheit		1	PR:991
		Leder			
		Entfallteil			
	997 803 089 12 A34	schwarz			
	997 803 089 12 B24	steingrau			
	997 803 089 12 T24	sandbeige			
	997 803 089 12 E24	seeblau			
	997 803 089 12 M24	terrakotta			
	997 803 089 12 R24	cocoa			
	997 803 089 12 D14	dunkelgrau/natur			
	997 803 089 12 T34	braun/natur			
	997 803 089 12 N14	carrerarot			
(14)	997 803 089 24	Airbag-Einheit		1	PR:991
		Leder			
	997 803 089 24 A34	schwarz			
	997 803 089 24 B24	steingrau			
	997 803 089 24 T24	sandbeige			
	997 803 089 24 E24	seeblau			
	997 803 089 24 M24	terrakotta			
	997 803 089 24 R24	cocoa			
	997 803 089 24 D14	dunkelgrau/natur			
	997 803 089 24 T34	braun/natur			
	997 803 089 24 N14	carrerarot			

Bildtafel: 501-000

Modell: 987209 **Laufzeit: 2009>>2012**

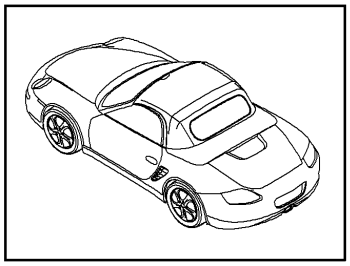

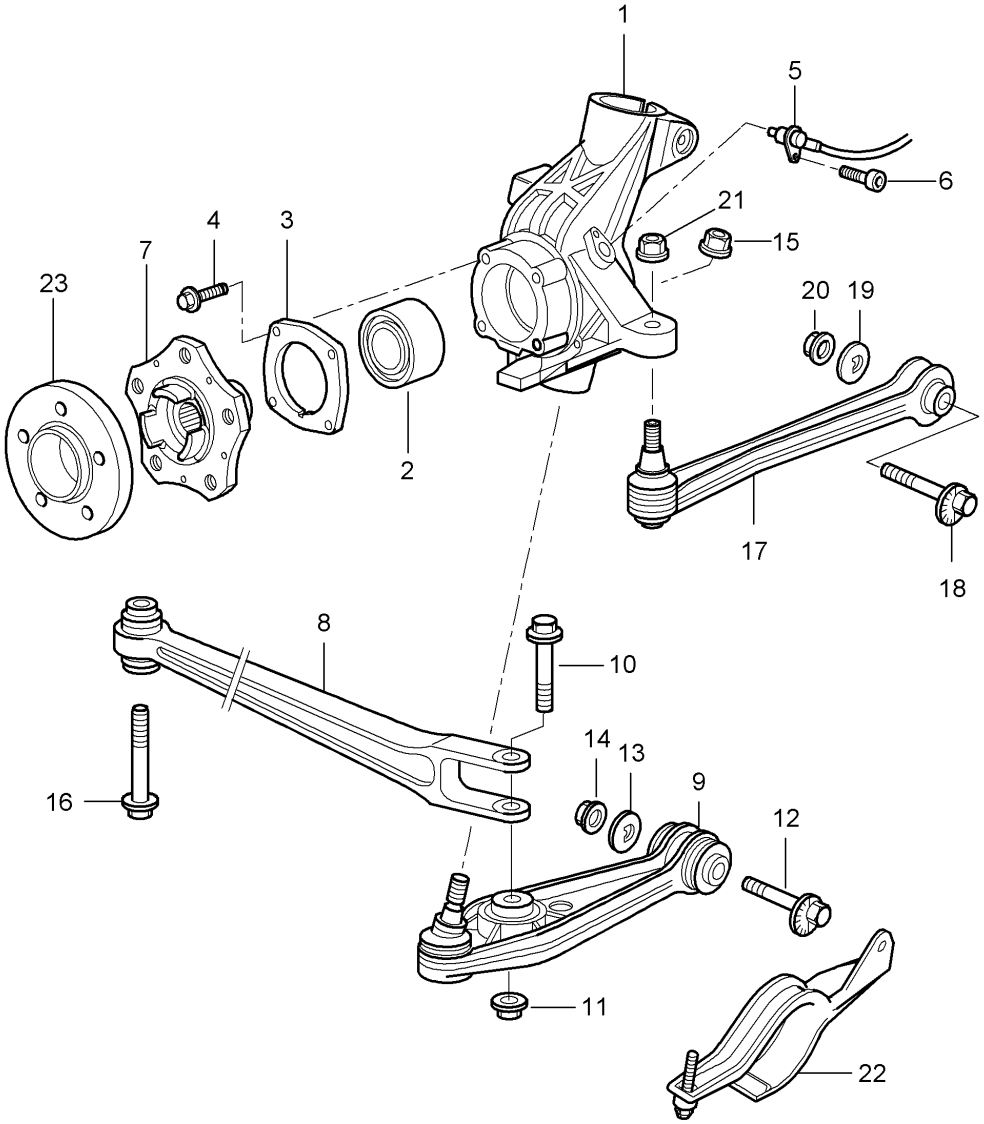

Bildtafel: 501-000

Modell: 987209 **Laufzeit:** 2009>>2012

Pos	Teilenummer	Benennung	Bemerkung	St	Modellangabe
		Hinterachse			
		Radträger			
		Lenker			
		Radnabe			
(1)	987 331 157 06	Radträger		1	
(1)	987 331 158 06	Radträger		1	
2	999 053 054 05	Schrägkugellager		2	
(3)	986 331 661 20	Deckel		2	
4	999 217 042 03	Sechskantschraube		8	
		M 8 X 35			
		Entfallteil			
4	999 217 042 04	Sechskantschraube		8	
		M 8 X 35			
5	997 606 407 01	Drehzahlfühler		2	
(6)	900 067 117 04	Zylinderschraube		2	
		M 6 x 16			
7	997 341 605 01	Radnabe		2	
		Entfallteil			
7	991 341 605 02	Radnabe		2	
		Entfallteil			
7	991 341 605 03	Radnabe		2	
8	987 331 043 02	Lenker		2	
(9)	997 331 053 03	Querlenker		2	
(10)	900 378 135 01	Sechskantschraube		2	
		M 14 x 1,5 x 75			
11	900 380 012 01	Sechskantmutter		2	
		M 14 X 1,5			
(12)	996 331 217 03	Exzenterschraube		2	
		M 12 X 100			
13	996 331 219 00	Exzenterscheibe		2	
14	999 084 445 01	Sicherungsmutter		4	
		M 12 X 1,5			
15	999 084 449 09	Sicherungsmutter		2	
		M 12 X 1,5			
(16)	900 378 209 01	Sechskantschraube		2	
		M 14 x 7,5 x 90			
-	986 331 023 00	Mutterhalter		2	
(17)	997 331 045 04	Spurstange		2	
18	997 331 217 02	Exzenterschraube		2	
		M 12 X 83			
19	996 331 219 00	Exzenterscheibe		2	
20	999 084 445 01	Sicherungsmutter		2	
		M 12 X 1,5			
21	999 084 449 09	Sicherungsmutter		2	
		M 12 X 1,5			
22	987 331 371 02	Halter	links	2	PR:603
23	997 361 605 90	Distanzring		2	PR:XRP
		5 mm			
		D >> - MJ 2011			
-	997 361 605 92	Distanzring		2	PR:XRP
		5 MM			
		D - MJ 2012>>			

Bildtafel: 501-001

PORSCHE

Modell: 987209 **Laufzeit:** 2009>>2012

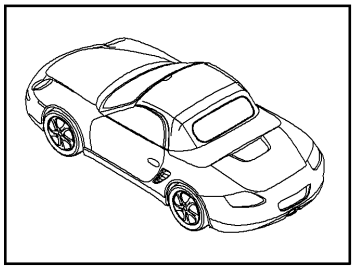

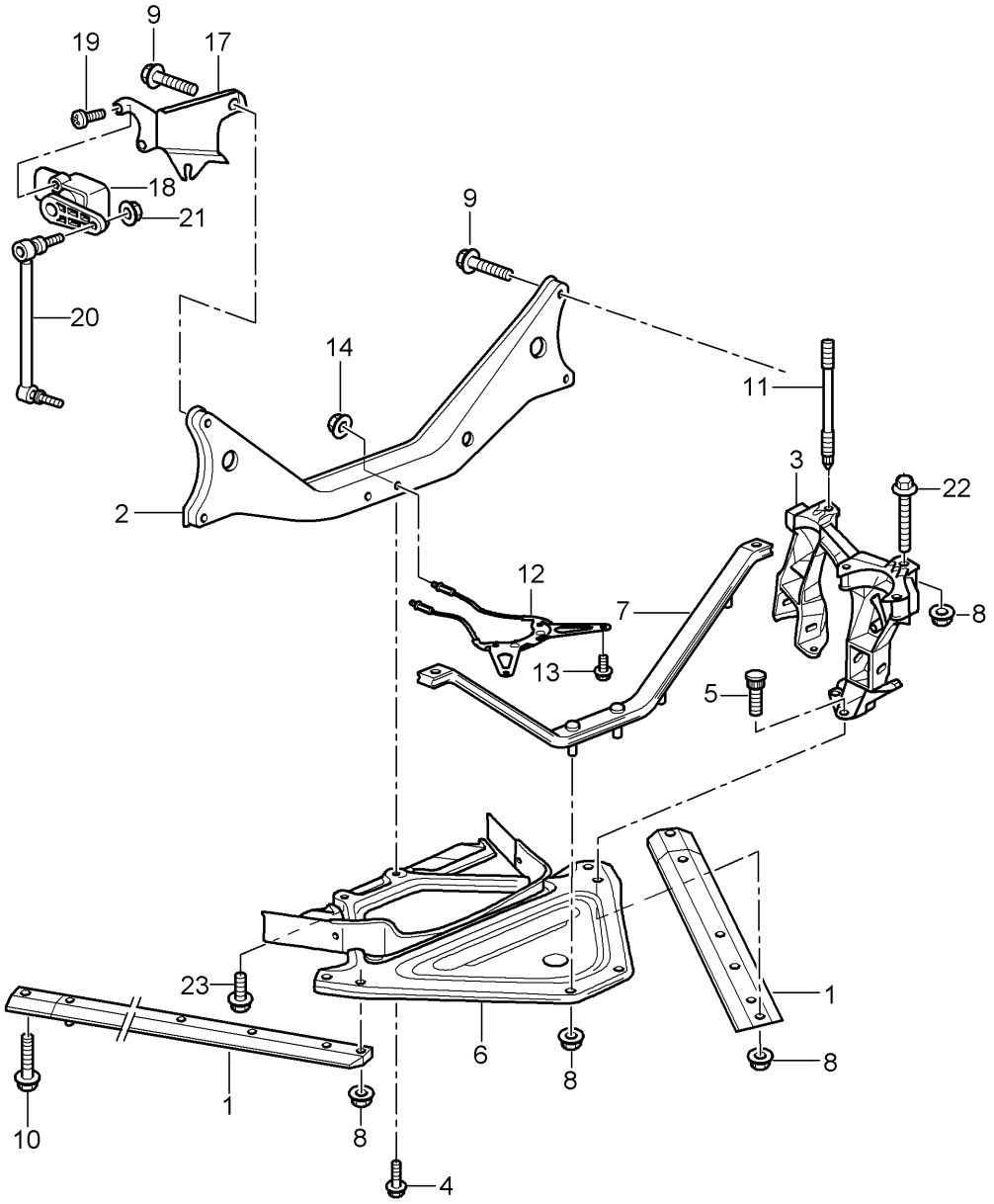

Bildtafel: 501-001

Modell: 987209 **Laufzeit: 2009>>2012**

Pos	Teilenummer	Benennung	Bemerkung	St	Modellangabe
		Hinterachse			
		Seitenteil			
		Träger			
1	987 331 031 20	Strebe	links	1	
(1)	987 331 032 20	Strebe	rechts	1	
2	986 331 071 10	Querträger		1	
		D >> - MJ 2010			
(2)	986 331 071 11	Querträger		1	
		D - MJ 2011>>			
-	999 072 024 01	Sechskantschraube		2	
		M 10 X 25			
		Verschraubung			
		Querträger			
		Trägerteil			
3	987 331 051 24	Seitenteil	links	1	
(3)	987 331 052 24	Seitenteil	rechts	1	
4	999 072 024 01	Sechskantschraube		2	
		M 10 X 25			
5	999 080 031 01	Befestigungsschraube		8	
6	987 331 161 20	Trägerteil		1	PR:480
		Entfallteil			
6	987 331 161 21	Trägerteil		1	PR:480
(6)	987 331 161 50	Trägerteil		1	PR:250
-	986 331 361 03	Spoiler		2	
-	999 507 774 40	Druckknopf		2	
		A 3,9			
-	999 507 775 40	Druckknopf		2	
		B 3,9			
7	986 331 093 03	Strebe		1	
-	999 072 032 01	Sechskantschraube		1	
		M 10 x 75			
		POS.7			
		Verschraubung			
		Karosserie			
8	999 076 053 01	Sechskantmutter		14	
		M 10			
8	PAF 008 868	Sechskantmutter		14	
		M 10			
9	999 072 058 01	Sechskantschraube		4	
		M 10 X 45			
10	999 073 443 01	Kombischraube		2	
11	999 061 108 01	Stiftschraube		4	
		M 10 X 113			
12	987 331 181 20	Fangseil		1	
13	900 385 050 02	Sechsrundschraube		4	
		M 6 x 16			
14	999 084 457 01	Sechskantmutter		2	
		M 8			
17	987 331 611 01	Halter		1	PR:603
18	997 631 121 00	Niveausensor		1	PR:603
19	N 014 129 12	Linsenschraube		2	PR:603
		M 5 X 10			
20	987 331 375 00	Strebe		1	PR:603
21	900 380 015 01	Sechskantmutter		2	PR:603
		VM 6			
22	999 217 165 01	Sechskantschraube		2	
		M 10 x 80			
23	999 072 024 01	Sechskantschraube		2	
		M 10 x 25			

Bildtafel: 501-003

PORSCHE

Modell: 987209 **Laufzeit:** 2009>>2012

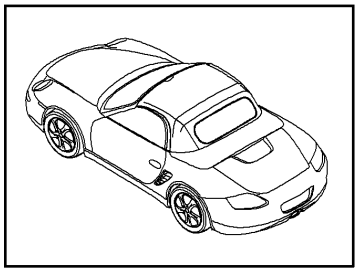

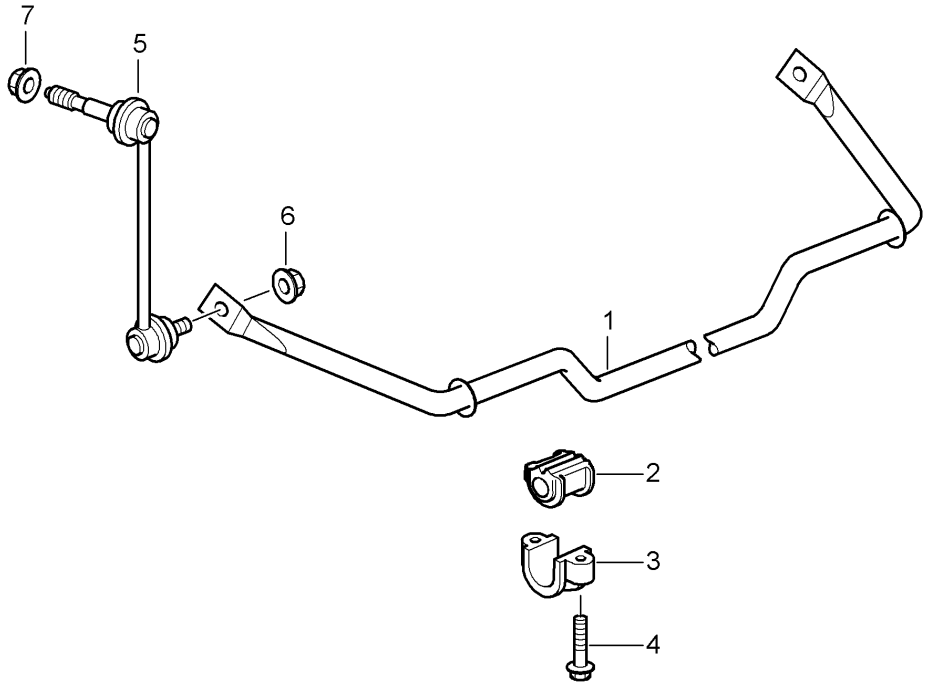

Bildtafel: 501-003

PORSCHE

Modell: 987209 **Laufzeit:** 2009>>2012

Pos	Teilenummer	Benennung	Bemerkung	St	Modellangabe
		Stabilisator			
1	987 333 701 03	Stabilisator		1	BOXSTER PR:250
(1)	987 333 701 04	Stabilisator		1	BOXSTER PR:250,220
(1)	987 333 701 04	Stabilisator		1	BOXSTER PR:480
(1)	987 333 701 05	Stabilisator		1 1 1 1	BOXSTER BOXSTER BOXSTER S BOXSTER S PR:480,220, 475,250
(1)	987 333 701 07	Stabilisator		1	BOXSTER S PR:480,220
2	996 333 792 24	Lagerbock für Stabilisator		2	BOXSTER PR:250
2	996 333 792 25	Lagerbock für Stabilisator		2 2	BOXSTER S BOXSTER S PR:250,220, 475
2	996 333 792 25	Lagerbock für Stabilisator		2 2	BOXSTER BOXSTER PR:480,220, 475
2	996 333 792 26	Lagerbock für Stabilisator		2	BOXSTER S PR:480,220
(2)	996 333 792 28	Lagerbock für Stabilisator		2	BOXSTER PR:250,220
(2)	996 333 792 28	Lagerbock für Stabilisator		2	BOXSTER BOXSTER S PR:480
3	996 333 777 01	Lagerschelle		2	
4	900 378 055 01	Sechskantschraube AM 8 X 40		4	
5	997 343 069 03	Koppelstange	links	1	
(5)	997 343 070 03	Koppelstange	rechts	1	
6	999 084 445 01	Sicherungsmutter M 12		2	
7	999 084 123 09	Sechskantmutter M 10		2	

Bildtafel: 501-005

PORSCHE

Modell: 987209 **Laufzeit: 2009>>2012**

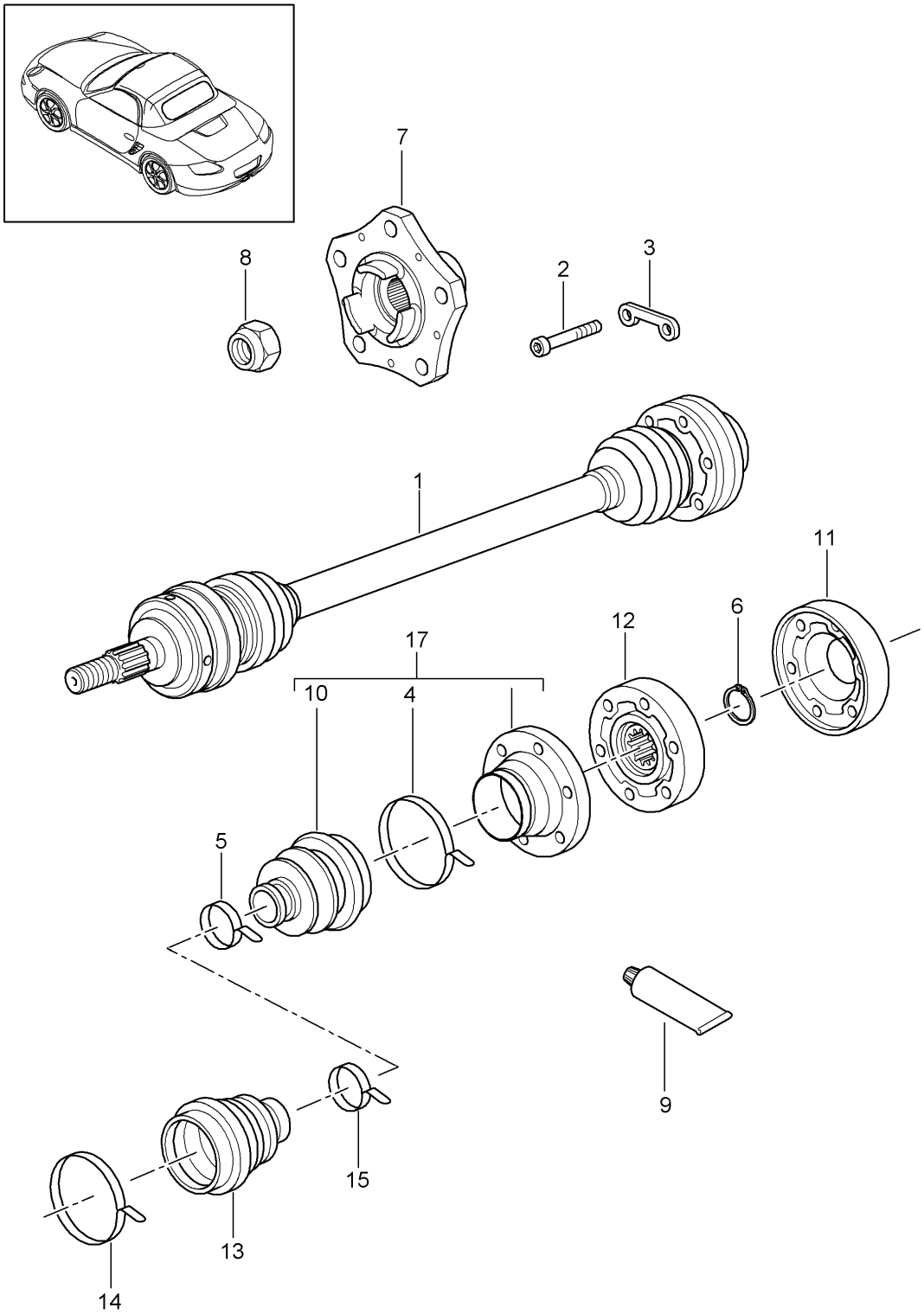

Bildtafel: 501-005

Modell: 987209 **Laufzeit:** 2009>>2012

Pos	Teilenummer	Benennung	Bemerkung	St	Modellangabe
		Gelenkwelle Radnabe			
1	987 332 024 31	Gelenkwelle	links	1	BOXSTER PR:480
(1)	987 332 024 30	Gelenkwelle	rechts	1	BOXSTER PR:480
(1)	987 332 024 27	Gelenkwelle	links	1	BOXSTER S PR:480
(1)	987 332 024 26	Gelenkwelle	rechts	1	BOXSTER S PR:480
(1)	987 332 024 50	Gelenkwelle		2	BOXSTER PR:250
(1)	987 332 024 60	Gelenkwelle		2	BOXSTER S PR:250
(2)	999 510 047 01	Zylinderschraube M 10 X 46,5		12	
3	986 332 191 00	Unterlegplatte		6	BOXSTER
(3)	996 332 191 00	Unterlegplatte		6	BOXSTER S
4	996 332 957 00	Noppenbinder 73 MM		2	
5	996 332 257 00	Noppenbinder 34 MM		2	
6	900 041 014 00	Sicherungsring		2	
7	997 341 605 01	Radnabe Entfallteil		2	
7	991 341 605 02	Radnabe Entfallteil		2	
7	991 341 605 03	Radnabe		2	
8	999 084 641 01	Sicherungsmutter		2	
9	000 043 110 01	Fett 1 Tube 100 G		X	
(9)	000 043 205 36	Dichtmasse 1 Tube 100 G		X	
10	996 332 293 00	Staubbalg		2	
11	987 332 267 00	Verschlussdeckel		2	BOXSTER
(11)	997 332 267 00	Verschlussdeckel		2	BOXSTER S
12	986 332 030 00	Gelenk		2	BOXSTER
(12)	996 332 030 00	Gelenk		2	BOXSTER S
13	996 332 293 00	Staubbalg		2	
14	996 332 957 00	Noppenbinder		2	
15	996 332 257 00	Noppenbinder		2	
17	987 332 955 00	Faltenbalg mit: Halter		2	BOXSTER
(17)	997 332 955 00	Faltenbalg mit: Halter		2	BOXSTER S

Bildtafel: 502-000

Modell: 987209 **Laufzeit: 2009>>2012**

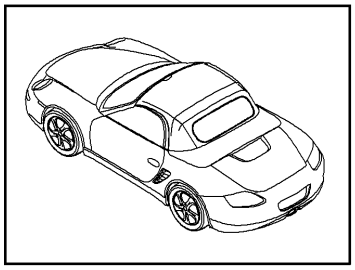

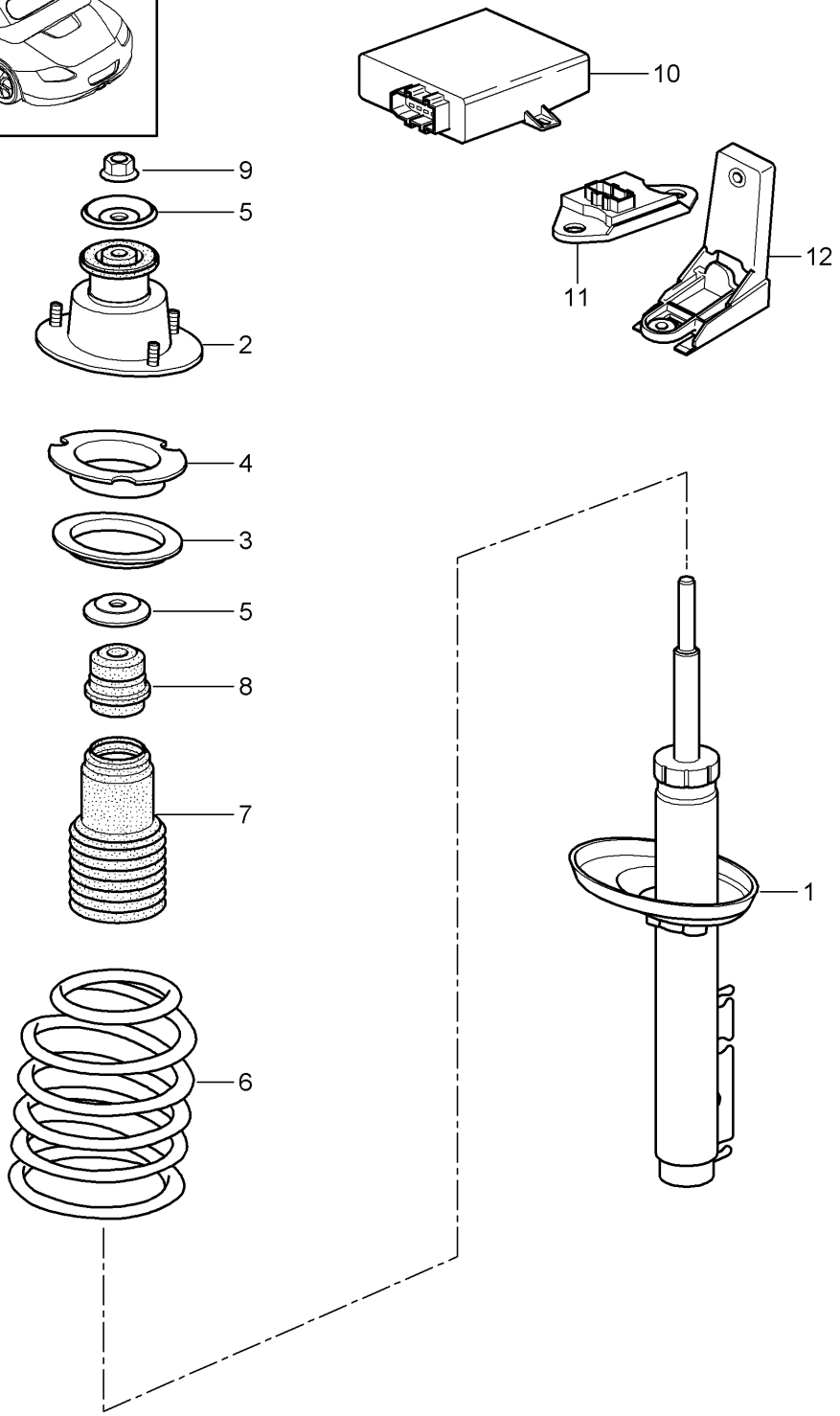

Bildtafel: 502-000

PORSCHE

Modell: 987209 **Laufzeit:** 2009>>2012

Pos	Teilenummer	Benennung	Bemerkung	St	Modellangabe
		Stossdämpfer			
		Schraubenfeder			
1	987 333 051 16	Stossdämpfer	BILSTEIN	2	PR:029
(1)	987 333 053 26	Schwingungsdämpfer	BILSTEIN	2	PR:475
				2	
1	987 333 051 18	Stossdämpfer	BILSTEIN	2	Spyder
2	987 333 059 00	Stossdämpferlager		2	
-	999 703 543 40	Verschlussdeckel		2	
		Motorstützlager			
3	987 333 504 00	Federlager		2	
4	987 333 509 00	Zentrierring		2	
		3,0MM			
(4)	987 333 509 01	Zentrierring		2	
		6,0MM			
5	997 343 107 01	Anschlagteller		4	PR:029
(5)	997 343 107 00	Anschlagteller	oben	2	PR:475
(5)	997 343 107 01	Anschlagteller	unten	2	PR:475
(6)	987 333 531 72	Schraubenfeder		1	BOXSTER
		1 Satz			PR:029,480
	987 333 531 72 504	1 Paar Federn			
		rapsgelb			
		rapsgelb			
		violett			
(6)	987 333 531 73	Schraubenfeder		1	BOXSTER
		1 Satz			PR:029,250
	987 333 531 73 504	1 Paar Federn			
		rapsgelb			
		rapsgelb			
		grün			
(6)	987 333 531 56	Schraubenfeder		1	BOXSTER S
		1 Satz			PR:029,480
	987 333 531 56 504	1 Paar Federn			
		rapsgelb			
		rot			
(6)	987 333 531 59	Schraubenfeder		1	BOXSTER S
		1 Satz			PR:029,250
	987 333 531 59 504	1 Paar Federn			
		blau			
		weiss			
(6)	987 333 531 77	Schraubenfeder		1	Boxster
		1 Satz		1	Boxster-S
					PR:475,480
	987 333 531 77 504	1 Paar Federn			
		rosa			
		rosa			
		grün			
(6)	987 333 531 68	Schraubenfeder		1	Boxster
		1 Satz		1	Boxster-S
		Entfallteil			PR:475,250,
					480
	987 333 531 68 504	1 Paar Federn			
		rosa			
		rosa			
		violett			
(6)	987 333 531 85	Schraubenfeder		1	Boxster
		1 Satz		1	Boxster-S
					PR:475,250,
					480
	987 333 531 85 504	1 Paar Federn			
		rosa			
		rosa			
		violett			
(6)	987 333 531 80	Schraubenfeder		1	Spyder

Bildtafel: 502-000

Modell: 987209 **Laufzeit:** 2009>>2012

Pos	Teilenummer	Benennung	Bemerkung	St	Modellangabe
		1 Satz			PR:480
	987 333 531 80 504	1 Paar Federn gelborange gelborange weiss			
(6)	987 333 531 81	Schraubenfeder 1 Satz		1	Spyder PR:250
	987 333 531 81 504	1 Paar Federn gelborange gelborange grün			
7	986 333 505 01	Faltenbalg		1	
8	987 333 301 01	Zusatzfeder		1	PR:029
(8)	987 333 301 00	Zusatzfeder		1	PR:475
9	900 380 012 01	Sechskantmutter M 14 X 1,5		2	PR:029
(9)	999 084 645 01	Sechskantmutter M 14 X 1,5		2	PR:475
10	987 618 450 01	Steuergerät		1	PR:475
-	997 618 205 00	Halter für Steuergeräte für		1	PR:475
11	997 606 111 01	Beschleunigungssensor für Karosserie		1	PR:475
12	987 606 235 00	Halter für Beschleunigungssensor		1	PR:475

Bildtafel: 601-000

PORSCHE

Modell: 987209 **Laufzeit: 2009>>2012**

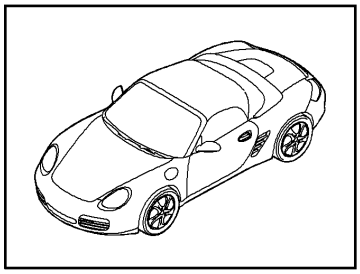

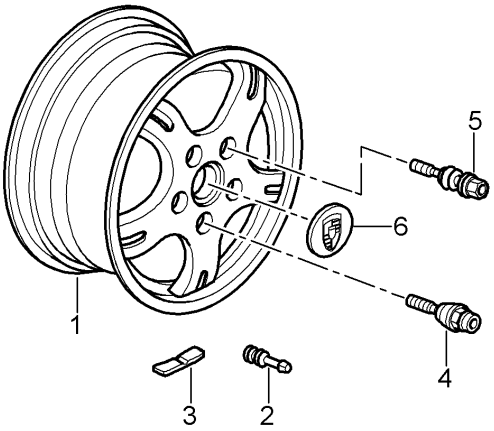

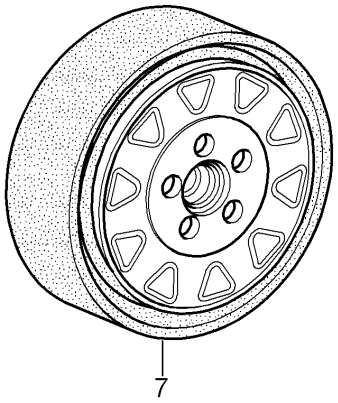

Bildtafel: 601-000

Modell: 987209 **Laufzeit: 2009>>2012**

Pos	Teilenummer	Benennung	Bemerkung	St	Modellangabe
-		Räder Radschrauben siehe Technische Information 84/11 Gruppe 4 4407			
(1)	997 362 156 02	Leichtmetallrad 8 J x 19 Et 57	vorn	2	PR:404
(1)	997 362 156 03	Leichtmetallrad 8 J X 19 ET 57	vorn	2	PR:405
(1)	997 362 156 04	Leichtmetallrad 8 J X 19 ET 57	vorn	2	PR:407
1	987 362 137 01	Leichtmetallrad 8 J X 18 ET 57	vorn	2	PR:409
(1)	987 362 137 00	Leichtmetallrad 8 J X 18 ET 57	vorn	2	PR:408
(1)	997 362 157 01	Leichtmetallrad 8 J X 19 ET 57	vorn	2	PR:419
(1)	987 362 125 00	Leichtmetallrad 7 J X 17 ET 55	vorn	2	PR:394
(1)	987 362 125 01	Leichtmetallrad 7 J X 17 ET 55	vorn	2	PR:399
(1)	997 362 156 55	Leichtmetallrad 8.5 J x 19 Et 55	vorn	2	PR:XRR
(1)	997 362 157 02	Leichtmetallrad 8 J x 19 ET 57	vorn	2	PR:421
(1)	987 362 157 05	D - MJ 2010>> Leichtmetallrad 8,5 J x 19 ET 55 Lack mit Werkstattmitteln anpassen	vorn	2	PR:445
(1)	987 362 157 05	D - MJ 2011>> Leichtmetallrad 8,5 J x 19 ET 55 Lack mit Werkstattmitteln anpassen	vorn	2	PR:013,445
(1)	997 362 157 01	Leichtmetallrad 8 J X 19 ET 57 Lack mit Werkstattmitteln anpassen	vorn	2	SPYDER PR:419
(1)	997 362 157 02	Leichtmetallrad 8 J x 19 ET 57 Lack mit Werkstattmitteln anpassen	vorn	2	SPYDER PR:421
(1)	987 362 157 05	Leichtmetallrad 8,5 J x 19 ET 55 Lack	vorn	2	SPYDER PR:445

Modell: 987209 **Laufzeit: 2009>>2012**

Pos	Teilenummer	Benennung	Bemerkung	St	Modellangabe
		mit Werkstattmitteln anpassen			
(1)	987 364 157 05	Leichtmetallrad	vorn	2	PR:013,445, XD9
	987 364 157 05 041	schwarz 8,5 J X 19 ET 55 Lack			
		mit Werkstattmitteln anpassen			
(1)	997 362 158 08	Leichtmetallrad 9,5 J X 19 ET 46	hinten	2	PR:404
(1)	997 362 158 06	Leichtmetallrad 9,5 J X 19 ET 46	hinten	2	PR:405
(1)	997 362 158 07	Leichtmetallrad 9,5 J X 19 ET 46	hinten	2	PR:407
(1)	987 362 139 01	Leichtmetallrad 9 J X 18 ET 43	hinten	2	PR:409
(1)	987 362 139 00	Leichtmetallrad 9 J X 18 ET 43	hinten	2	PR:408
(1)	987 362 127 05	Leichtmetallrad 8,5 J X 17 ET40	hinten	2	PR:394
(1)	987 362 127 06	Leichtmetallrad 8,5 J X 17 Et 40	hinten	2	PR:399
(1)	997 362 159 05	Leichtmetallrad 9,5 J X 19 ET 46	hinten	2	PR:419
(1)	997 362 159 06	Leichtmetallrad 9,5 J X 19 ET 46 D - MJ 2010>>	hinten	2	PR:421
(1)	997 362 160 50	Leichtmetallrad 10 J X 19 ET 42	hinten	2	PR:XRR
(1)	987 362 161 00	Leichtmetallrad 10 J X 19 ET 42 Lack	hinten	2	PR:445
		mit Werkstattmitteln anpassen			
(1)	987 362 161 00	Leichtmetallrad 10 J X 19 ET 42 Lack	hinten	2	PR:013,445
		mit Werkstattmitteln anpassen			
(1)	997 362 159 05	Leichtmetallrad 9,5 J X 19 ET 46 Lack	hinten	2	SPYDER PR:419
		mit Werkstattmitteln anpassen			
(1)	997 362 159 06	Leichtmetallrad 9,5 J X 19 ET 46 Lack	hinten	2	SPYDER PR:421
		mit Werkstattmitteln anpassen			
(1)	987 362 161 00	Leichtmetallrad 10 J X 19 ET 42 Lack	hinten	2	SPYDER PR:445

Modell: 987209 **Laufzeit: 2009>>2012**

Pos	Teilenummer	Benennung	Bemerkung	St	Modellangabe
		mit Werkstattmitteln anpassen			
(1)	987 364 161 00	Leichtmetallrad	hinten	2	PR:013,445, XD9
	987 364 161 00 041	schwarz 10 J X 19 ET 42 Lack			
		mit Werkstattmitteln anpassen			
2	900 265 001 50	Gummiventil Gummi		4	
(2)	900 265 001 51	Gummiventil Gummi		4	
		Entfallteil			
(2)	311 601 361	Gummiventil Gummi		4	
3	997 361 405 00	Ausgleichsgewicht (selbstklebend) 5 G.		X	
(3)	997 361 410 00	Ausgleichsgewicht (selbstklebend) 10 G.		X	
(3)	997 361 415 00	Ausgleichsgewicht (selbstklebend) 15 G.		X	
(3)	997 361 420 00	Ausgleichsgewicht (selbstklebend) 20 G.		X	
(3)	997 361 425 00	Ausgleichsgewicht (selbstklebend) 25 G.		X	
(3)	997 361 430 00	Ausgleichsgewicht (selbstklebend) 30 G.		X	
(3)	997 361 435 00	Ausgleichsgewicht (selbstklebend) 35 G.		X	
(3)	997 361 440 00	Ausgleichsgewicht (selbstklebend) 40 G.		X	
(3)	997 361 445 00	Ausgleichsgewicht (selbstklebend) 45 G.		X	
(3)	997 361 450 00	Ausgleichsgewicht (selbstklebend) 50 G.		X	
(3)	997 361 455 00	Ausgleichsgewicht (selbstklebend) 55 G.		X	
(3)	997 361 460 00	Ausgleichsgewicht (selbstklebend) 60 G.		X	
(3)	997 361 465 00	Ausgleichsgewicht (selbstklebend) 65 G.		X	
(3)	997 361 470 00	Ausgleichsgewicht (selbstklebend) 70 G.		X	
(3)	997 361 475 00	Ausgleichsgewicht (selbstklebend) 75 G.		X	
(3)	997 361 480 00	Ausgleichsgewicht (selbstklebend) 80 G.		X	

Modell: 987209 **Laufzeit: 2009>>2012**

Pos	Teilenummer	Benennung	Bemerkung	St	Modellangabe
(3)	997 361 485 00	Ausgleichsgewicht (selbstklebend) 85 G.		X	
(3)	997 361 490 00	Ausgleichsgewicht (selbstklebend) 90 G.		X	
-		Radschrauben siehe Technische Information 84/11 Gruppe 4 4407			
(4)	997 361 057 02	Satz Diebstahlsicherung 1 Satz silber Entfallteil		1	PR:444
(4)	WHT 006 980 C	1 Satz Radschrauben, dieb- stahlhemmend silber		1	PR:444
(4)	991 361 057 01	1 Satz Radschrauben, dieb- stahlhemmend schwarz Entfallteil		1	PR:-444
(4)	997 361 980 10	Satz Diebstahlsicherung 1 Satz silber		1	PR:XRP
(4)	991 361 980 01	1 Satz Radschrauben, dieb- stahlhemmend schwarz		1	PR:XRP
(4)	991 361 057 00	1 Satz Radschrauben, dieb- stahlhemmend schwarz Entfallteil		1	PR:-444 "GB."
(4)	991 361 057 02	1 Satz Radschrauben, dieb- stahlhemmend schwarz Entfallteil		1	PR:-444 "GB."
(4)	WHT 006 980 A	1 Satz Radschrauben, dieb- stahlhemmend schwarz Entfallteil		1	PR:-444 "GB."
(4)	WHT 006 980 C	1 Satz Radschrauben, dieb- stahlhemmend schwarz		1	PR:-444 "GB."
(4)	997 361 980 09	Satz Diebstahlsicherung 1 Satz silber		1	PR:XRP,444 "GB."
(4)	991 361 980 00	1 Satz Radschrauben, dieb- stahlhemmend schwarz Entfallteil		1	PR:XRP,444 "GB."
(4)	991 361 980 02	1 Satz Radschrauben, dieb- stahlhemmend schwarz Entfallteil		1	PR:XRP,444 "GB."
(4)	991 361 980 03	1 Satz Radschrauben, dieb- stahlhemmend schwarz		1	PR:XRP,444 "GB."
5	997 361 203 01	Radschraube silber		X	

Bildtafel: 601-000

Modell: 987209 **Laufzeit:** 2009>>2012

Pos	Teilenummer	Benennung	Bemerkung	St	Modellangabe
		Entfallteil			
5	997 361 203 02	Radschraube silber		X	
(5)	970 361 203 00	Radschraube schwarz		X	
		Entfallteil			
(5)	997 361 980 07	Radschraube silber		X	PR:XRP
(5)	WHT 004 676 A	Radschraube schwarz		X	PR:XRP
6	955 361 303 00 955 361 303 00 9A1	Radzierkappe silber		4	
(6)	955 361 303 05 955 361 303 05 9A1	Radzierkappe D >> - MJ 2009 silber		4	PR:446
(6)	955 361 303 20 955 361 303 20 9A1	Radzierkappe D - MJ 2010>> silber		4	PR:446
(6)	7PP 601 149 E	Radzierkappe		4	PR:013,XD9, 445
(6)	997 361 303 01	Zierdeckel Porsche Wappen farbig silber D >> - MJ 2011		4	PR:XRR
(6)	958 361 303 02	Radzierkappe Porsche Wappen farbig silber D - MJ 2012>>		4	PR:XRR
(6)	997 361 305 00	Radzierkappe Entfallteil		4	PR:404
(6)	7PP 601 149 F	Radzierkappe		4	PR:404
(6)	7PP 601 149 H	Radzierkappe		4	PR:404
(6)	7PP 601 149 E	Radzierkappe		4	PR:013
7	996 362 020 04	Notrad		1	PR:447
8	955 722 631 00	Reifenfüllflasche Entfallteil		1	
8	4L0 012 619 A	Reifendichtmittel		1	
9	996 361 411 00	Gurt für Notrad		1	PR:447
10	996 361 521 00	Schutzhülle für Notrad		1	PR:447
11	999 914 001 40	Plastikhandschuhe Teil hier nicht mehr verwenden		1	PR:447
12	997 652 055 00	Kompressor für Notrad		1	
		mitverwenden:	991 555 575 03 (1E0)	1	
			991 555 765 02 (1E0)	1	

Bildtafel: 601-005

PORSCHE

Modell: 987209 **Laufzeit: 2009>>2012**

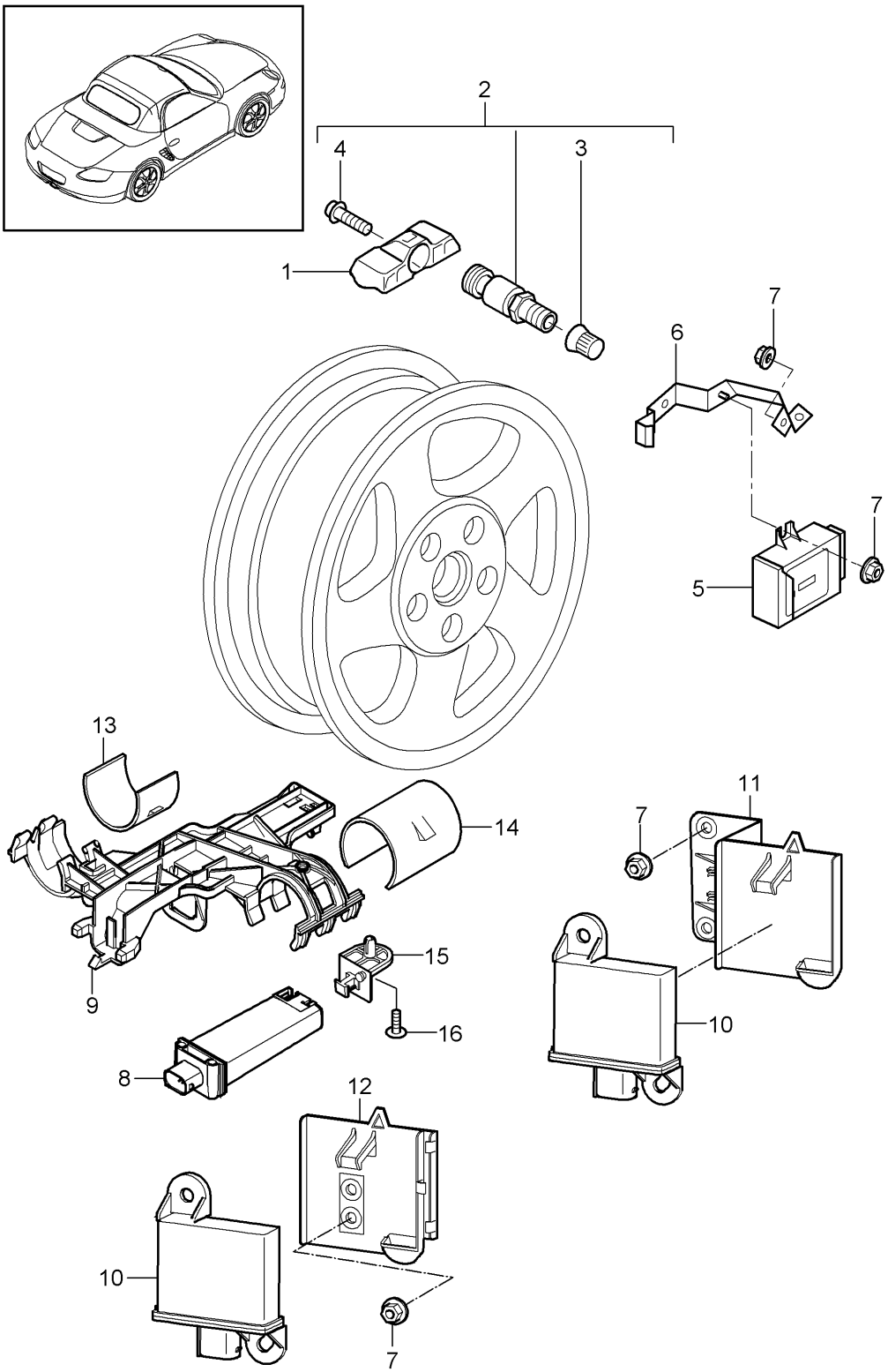

Bildtafel: 601-005

Modell: 987209 **Laufzeit: 2009>>2012**

Pos	Teilenummer	Benennung	Bemerkung	St	Modellangabe
		Reifendruckkontrollsystem			PR:482,483
1	997 606 021 20	Sensor		4	PR:482
		Reifendruckkontrollsystem			
		mitverwenden:	955 361 053 00		
		Entfallteil			
(1)	958 361 661 00	Sensor		4	PR:482
		Reifendruckkontrollsystem			
		mitverwenden:	955 361 053 00		
		Entfallteil			
(1)	7PP 907 275 F	Sensor für Reifendruck		4	PR:482
		Reifendruckkontrollsystem			
		mitverwenden:	955 361 053 00		
(1)	997 606 023 21	Sensor		4	PR:483
		Reifendruckkontrollsystem			
		mitverwenden:	955 361 053 00		
		D >> - MJ 2009			
(1)	958 361 661 50	Sensor		4	PR:483
		Reifendruckkontrollsystem			
		mitverwenden:	955 361 053 00		
		D - MJ 2010>>			
2	955 361 053 00	Ventil		4	
		aluminium			
		Entfallteil			
(2)	9P1 601 361 A	Ventil		4	
		aluminium			
3	N 908 729 01	Ventilkappe für		4	
		Ventileinheit			
4	4D0 601 365	Innensechsrundschraube,		4	
		selbstsichernd			
5	997 618 103 23	Steuergerät für Reifendruck-		1	
		kontrolle			
		D >> - MJ 2009			
5	997 618 191 02	Steuergerät		1	
		D - MJ 2010>>			
6	997 618 203 02	Halter		1	
		Steuergerät			
7	999 076 081 40	Sechskant-Kunststoffbundmutter		8	
		T5 16 X 11, 2			
8	955 606 101 00	Antenne		1	PR:482
		433 MHZ			
(8)	955 606 103 00	Antenne		1	PR:483
		315 MHZ			
9	997 606 259 00	Halter für Antenne		1	
10	955 618 113 00	Sender für Reifendruck-		4	
		kontrollsystem			
		D >> - MJ 2009			
(10)	7PP 907 283	Sendeeinheit		4	
		D - MJ 2010>>			
11	997 606 242 00	Halter für Sendeeinheit	rechts	1	
			vorn		
(11)	997 606 241 00	Halter für Sendeeinheit	links	1	
			vorn		
12	987 606 231 00	Halter für Antenne	hinten	2	
13	987 606 313 00	Reduzierstück		X	BOXSTER
		kurz			
14	987 606 315 00	Reduzierstück		X	BOXSTER
		lang			
15	955 606 225 00	Clip		1	
16	955 606 226 00	Befestigungsschraube		1	

Bildtafel: 602-000

Modell: 987209 **Laufzeit: 2009>>2012**

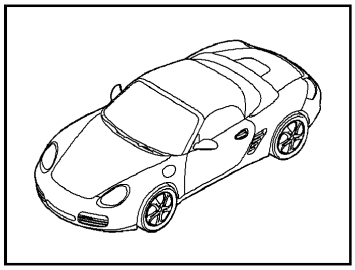

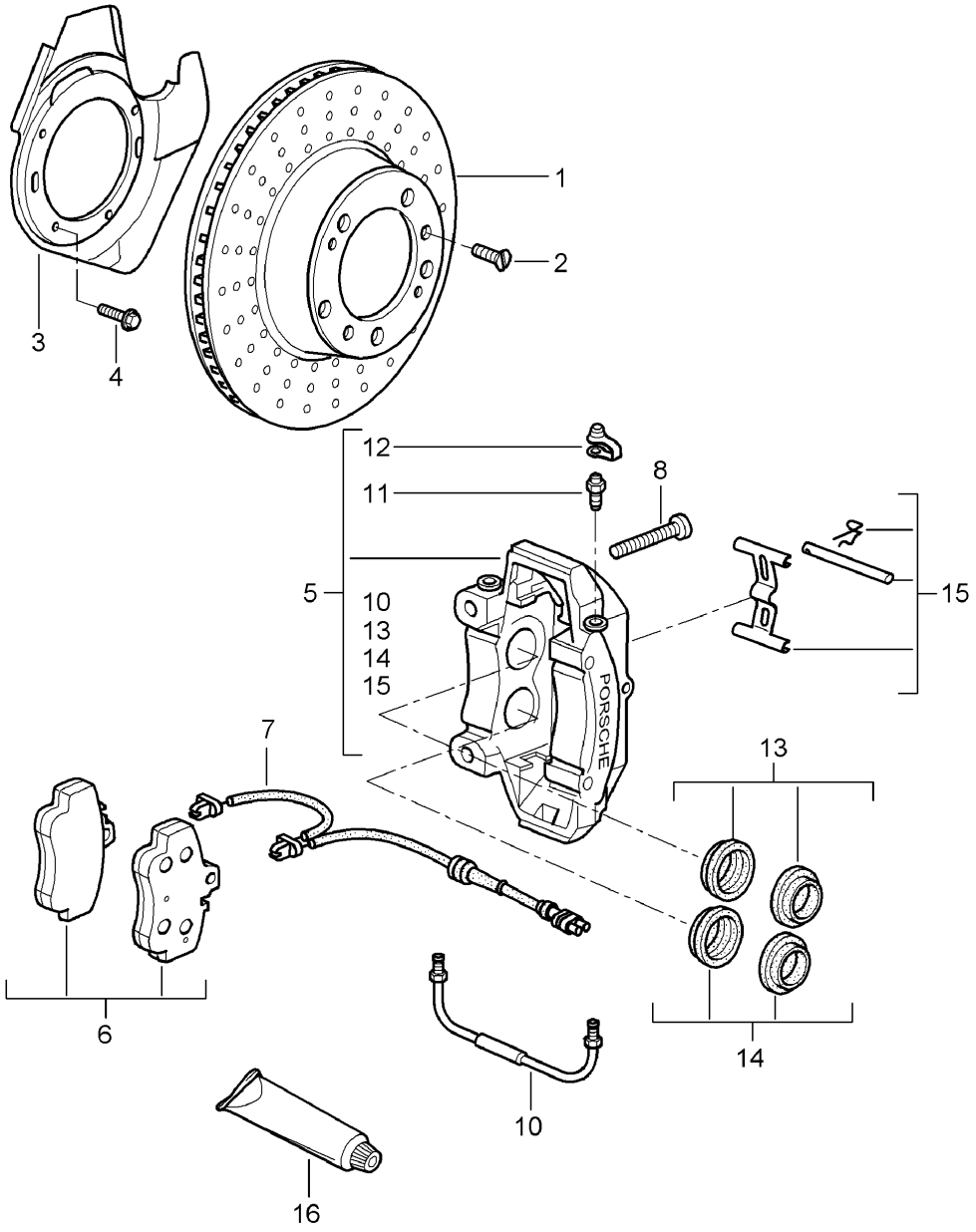

Modell: 987209 **Laufzeit: 2009>>2012**

Pos	Teilenummer	Benennung	Bemerkung	St	Modellangabe
		Scheibenbremse			
		Vorderachse			
-		Bremsscheibe			PR:450
		(nur paarweise verwenden)			
		siehe Handbuch Technik			
1	996 351 405 01	Bremsscheibe	links vorn	1	
(1)	997 351 031 00	Bremsscheibe	links vorn	1	PR:450
		Entfallteil			
(1)	997 351 031 01	Bremsscheibe	links vorn	1	PR:450
(1)	996 351 406 01	Bremsscheibe	rechts vorn	1	
(1)	997 351 032 00	Bremsscheibe	rechts vorn	1	PR:450
		Entfallteil			
(1)	997 351 032 01	Bremsscheibe	rechts vorn	1	PR:450
2	900 269 047 01	Senkschraube		4	
		M 6 X 12			
3	997 351 801 02	Abdeckblech	links	1	
(3)	997 351 802 02	Abdeckblech	rechts	1	
(3)	997 351 805 05	Abdeckblech	links	1	PR:450
(3)	997 351 806 05	Abdeckblech	rechts	1	PR:450
4	999 217 116 01	Sechskantschraube		X	
		M 6 x 16			
5	997 351 421 00	Festsattel ohne Bremsbeläge	links	1	BOXSTER
(5)	996 351 425 11	Festsattel ohne Bremsbeläge	links	1	BOXSTER S
					SPYDER
(5)	996 351 431 31	Festsattel ohne Bremsbeläge	links	1	BOXSTER S
					SPYDER
					PR:450
(5)	997 351 422 00	Festsattel ohne Bremsbeläge	rechts	1	BOXSTER
(5)	996 351 426 11	Festsattel ohne Bremsbeläge	rechts	1	BOXSTER S
					SPYDER
(5)	996 351 432 31	Festsattel ohne Bremsbeläge	rechts	1	BOXSTER S
					SPYDER
					PR:450
(6)	997 351 939 05	1 Satz Bremsbeläge für	vorn	1	BOXSTER
		Scheibenbremse			
(6)	997 351 939 06	1 Satz Bremsbeläge für	vorn	1	BOXSTER S
		Scheibenbremse			
		mitverwenden:			
		Befestigungsteile			
(6)	997 351 939 06	1 Satz Bremsbeläge für	vorn	1	SPYDER
		Scheibenbremse			
		mitverwenden:			
		Befestigungsteile			
(6)	997 351 939 05	1 Satz Bremsbeläge für	vorn	1	BOXSTER S
		Scheibenbremse			
		mitverwenden:			
		Befestigungsteile			
(6)	997 351 948 01	1 Satz Bremsbeläge für	vorn	1	BOXSTER S
		Scheibenbremse			
				1	SPYDER
					PR:450
		mitverwenden:			
		Befestigungsteile			
-	996 351 088 02	Dämpfungsblech		4	BOXSTER
					BOXSTER S
					SPYDER
		Bremse	Stahl		
(7)	997 612 756 00	Warngeberleitung	links	1	BOXSTER
		(Bremsbelagverschleissanzeige)			BOXSTER S
					SPYDER
(7)	997 612 759 00	Warngeberleitung	rechts	1	BOXSTER
		(Bremsbelagverschleissanzeige)			BOXSTER S
					SPYDER

Modell: 987209 **Laufzeit: 2009>>2012**

Pos	Teilenummer	Benennung	Bemerkung	St	Modellangabe
(7)	997 612 675 01	Warngeberleitung (Bremsbelagverschleissanzeige)	links	1	BOXSTER S SPYDER PR:450
(7)	997 612 679 00	Warngeberleitung (Bremsbelagverschleissanzeige)	rechts	1	BOXSTER S SPYDER PR:450
(8)	999 073 402 01	Zylinderschraube M 12 X 1,5 X 72		4	BOXSTER BOXSTER S SPYDER
(8)	999 067 053 09	Zylinderschraube M 12 X 1;5 X 85		4	BOXSTER S SPYDER PR:450
-	944 612 627 00	Leitungshalter für Warngeberleitung (Bremsbelagverschleissanzeige)		2	
(10)	996 351 961 30	Verbindungsleitung		2	BOXSTER S SPYDER PR:450
11	930 351 919 00	Entlüfterventil		2	
12	930 351 927 00	Staubkappe Entfallteil		2	
12	930 351 927 01	Staubkappe		2	
13	951 351 917 01	Reparatursatz Schutzkappe 40 MM $		2	BOXSTER BOXSTER S SPYDER
14	951 351 917 00	Reparatursatz Schutzkappe 36 MM $		2	BOXSTER BOXSTER S SPYDER
13	996 351 915 01	Reparatursatz Schutzkappe 38 MM $		2	BOXSTER S SPYDER PR:450
14	996 351 915 00	Reparatursatz Schutzkappe 32 MM $		2	BOXSTER S SPYDER PR:450
15	955 352 960 00	Reparatursatz für Hinterachse Befestigungsteile bestehend aus: Bolzen Spreizfeder Sicherungsbügel		1 2 2 2	BOXSTER BOXSTER S SPYDER
(15)	996 351 959 30	Reparatursatz Befestigungsteile bestehend aus: Bolzen Spreizfeder Schraube		1 2 2 2	BOXSTER S SPYDER PR:450
16	000 043 117 00	Bremszylinderpaste 50 G		X	
(16)	000 043 020 00	Montagepaste 100 G		X	

Bildtafel: 603-000

Modell: 987209 **Laufzeit: 2009>>2012**

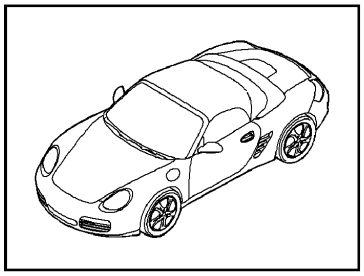

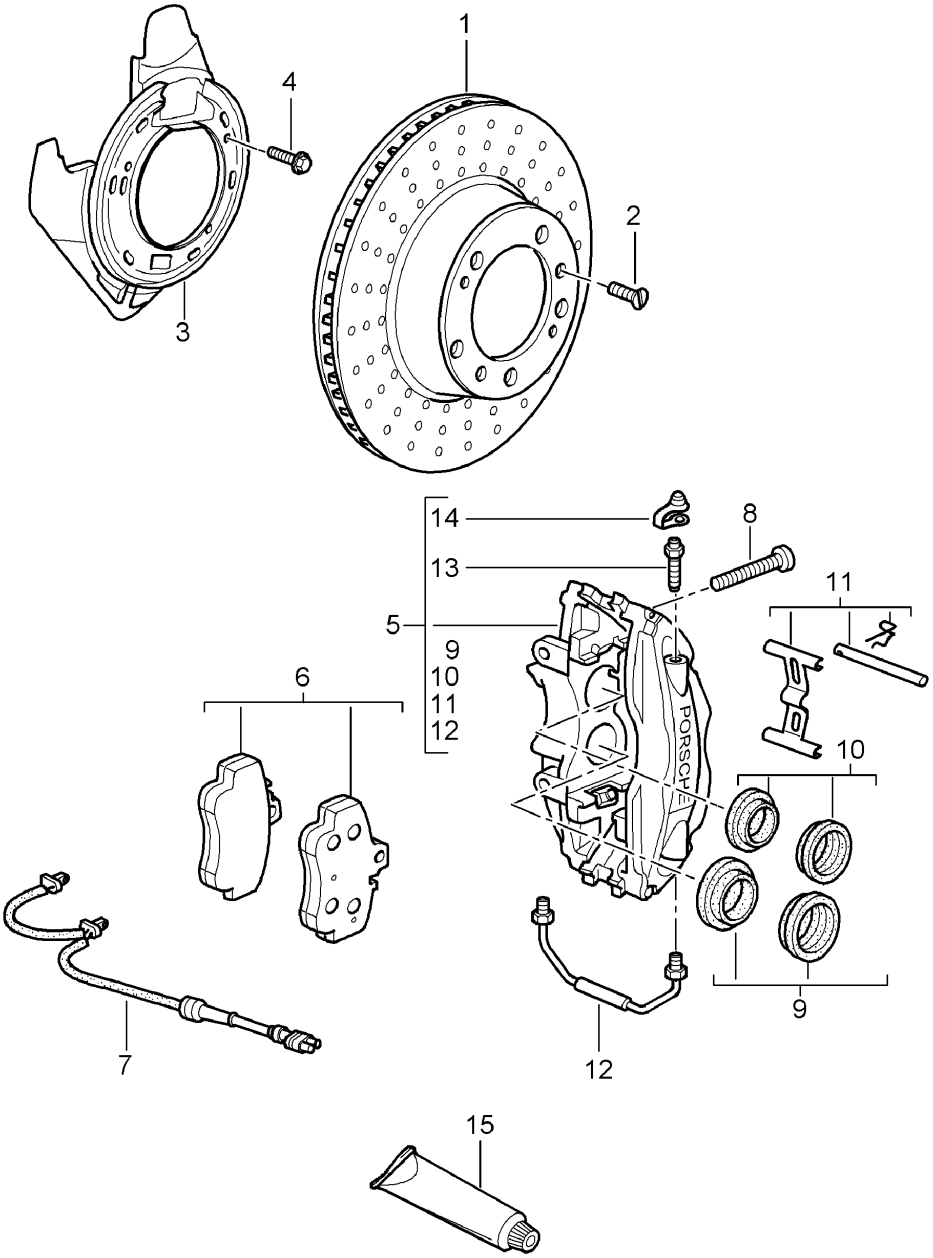

Modell: 987209 **Laufzeit: 2009>>2012**

Pos	Teilenummer	Benennung	Bemerkung	St	Modellangabe
		Scheibenbremse			
		Hinterachse			
-		Bremsscheibe			PR:450
		(nur paarweise verwenden)			
		siehe Handbuch Technik			
1	987 352 401 01	Bremsscheibe	hinten	2	BOXSTER
(1)	987 352 403 01	Bremsscheibe	hinten	2	BOXSTER S
					SPYDER
(1)	987 352 031 02	Bremsscheibe	links hinten	1	BOXSTER S
					SPYDER
		Entfallteil			PR:450
(1)	987 352 031 03	Bremsscheibe	links hinten	1	BOXSTER S
					SPYDER
		Entfallteil			PR:450
(1)	981 352 031 00	Bremsscheibe	links hinten	1	BOXSTER S
					SPYDER
					PR:450
(1)	987 352 032 02	Bremsscheibe	rechts hinten	1	BOXSTER S
					SPYDER
		Entfallteil			PR:450
(1)	987 352 032 03	Bremsscheibe	rechts hinten	1	BOXSTER S
					SPYDER
		Entfallteil			PR:450
(1)	981 352 032 00	Bremsscheibe	rechts hinten	1	BOXSTER S
					SPYDER
					PR:450
2	900 269 047 01	Senkschraube		4	
		M 6 X 12			
(2)	900 269 106 01	Senkschraube		4	PR:XRP
		M 6 x 16			
3	987 352 801 00	Schutzblech		2	
(4)	999 217 116 01	Sechskantschraube		X	
		M 6 x 16			
5	986 352 423 01	Festsattel ohne Bremsbeläge	links	1	BOXSTER
(5)	996 352 421 13	Festsattel ohne Bremsbeläge	links	1	BOXSTER S
					SPYDER
(5)	996 352 423 31	Festsattel ohne Bremsbeläge	links	1	BOXSTER S
					SPYDER
					PR:450
(5)	986 352 424 01	Festsattel ohne Bremsbeläge	rechts	1	BOXSTER
(5)	996 352 422 13	Festsattel ohne Bremsbeläge	rechts	1	BOXSTER S
					SPYDER
(5)	996 352 424 31	Festsattel ohne Bremsbeläge	rechts	1	BOXSTER S
					SPYDER
					PR:450
(6)	987 352 939 01	1 Satz Bremsbeläge für	hinten	1	BOXSTER
		Scheibenbremse			
(6)	987 352 939 01	1 Satz Bremsbeläge für	hinten	1	BOXSTER S
		Scheibenbremse			
		D >> - MJ 2009			
(6)	986 352 939 10	1 Satz Bremsbeläge für	hinten	1	BOXSTER S
		Scheibenbremse			
		D - MJ 2010>>			
(6)	987 352 939 01	1 Satz Bremsbeläge für	hinten	1	SPYDER
		Scheibenbremse			
(6)	997 352 948 00	1 Satz Bremsbeläge für	hinten	1	BOXSTER S
		Scheibenbremse			SPYDER
					PR:450
		mitverwenden:			
		Befestigungsteile			
7	987 612 676 01	Warngeberleitung		2	BOXSTER
		(Bremsbelagverschleissanzeige)			
(7)	987 612 676 01	Warngeberleitung		2	BOXSTER S

Modell: 987209 **Laufzeit: 2009>>2012**

Pos	Teilenummer	Benennung	Bemerkung	St	Modellangabe
		(Bremsbelagverschleissanzeige)			
		D >> - MJ 2009			
(7)	986 612 365 00	Warngeberleitung		2	BOXSTER S
		(Bremsbelagverschleissanzeige)			
		D - MJ 2010>>			
(7)	987 612 676 01	Warngeberleitung		2	SPYDER
		(Bremsbelagverschleissanzeige)			
(7)	987 612 676 01	Warngeberleitung		2	BOXSTER S
		(Bremsbelagverschleissanzeige)			PR:450
-	999 507 464 40	Halter für Drehzahlfühler		2	
(8)	999 073 402 01	Zylinderschraube		4	BOXSTER
					BOXSTER S
					SPYDER
		M 12 X 1,5 X 72			
(8)	999 067 053 09	Zylinderschraube		4	BOXSTER S
					SPYDER
		M 12 X 1,5 X 85			PR:450
-	944 612 627 00	Leitungshalter		2	
		für			
		Warngeberleitung			
		(Bremsbelagverschleissanzeige)			
9	951 352 917 01	Reparatursatz		2	
		Schutzkappe			
		30 MM $			
10	951 352 917 00	Reparatursatz		2	
		Schutzkappe			
		28 MM $			
11	996 352 959 01	Reparatursatz		1	BOXSTER
		Befestigungsteile			BOXSTER S
		bestehend aus:			SPYDER
		Bolzen		2	
		Spreizfeder		2	
		Sicherungsbügel		2	
(11)	996 351 959 01	Reparatursatz		1	BOXSTER S
		Befestigungsteile			SPYDER
		bestehend aus:			PR:450
		Bolzen		2	
		Spreizfeder		2	
		Sicherungsbügel		2	
-	996 352 086 00	Dämpfungsblech		X	BOXSTER S
		30 MM $			
		D >> - MJ 2009			
-	996 352 086 00	Dämpfungsblech		X	BOXSTER S
		30 MM $			
		D - MJ 2010>>			
-	964 352 096 01	Dämpfungsblech		X	BOXSTER S
		28 MM $			
		D >> - MJ 2009			
-	996 352 086 02	Dämpfungsblech		X	BOXSTER S
		28 MM $			
		D - MJ 2010>>			
12	996 352 961 00	Verbindungsleitung	links	1	BOXSTER
					BOXSTER S
					SPYDER
(12)	996 352 962 00	Verbindungsleitung	rechts	1	BOXSTER
					BOXSTER S
					SPYDER
(12)	996 351 961 30	Verbindungsleitung		2	BOXSTER S
					SPYDER
					PR:450
13	930 351 919 00	Entlüfterventil		4	
14	930 351 927 00	Staubkappe		4	
		Entfallteil			

Bildtafel: 603-000

PORSCHE

Modell: 987209 **Laufzeit:** 2009>>2012

Pos	Teilenummer	Benennung	Bemerkung	St	Modellangabe
14	930 351 927 01	Staubkappe		4	
15	000 043 117 00	Bremszylinderpaste 50 G		X	
(15)	000 043 020 00	Montagepaste 100 G		X	

Bildtafel: 603-005

PORSCHE

Modell: 987209 **Laufzeit:** 2009>>2012

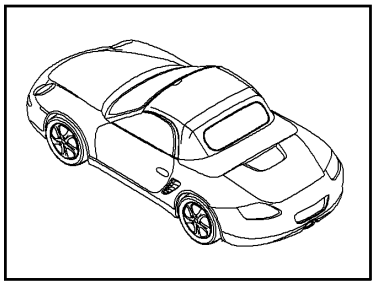

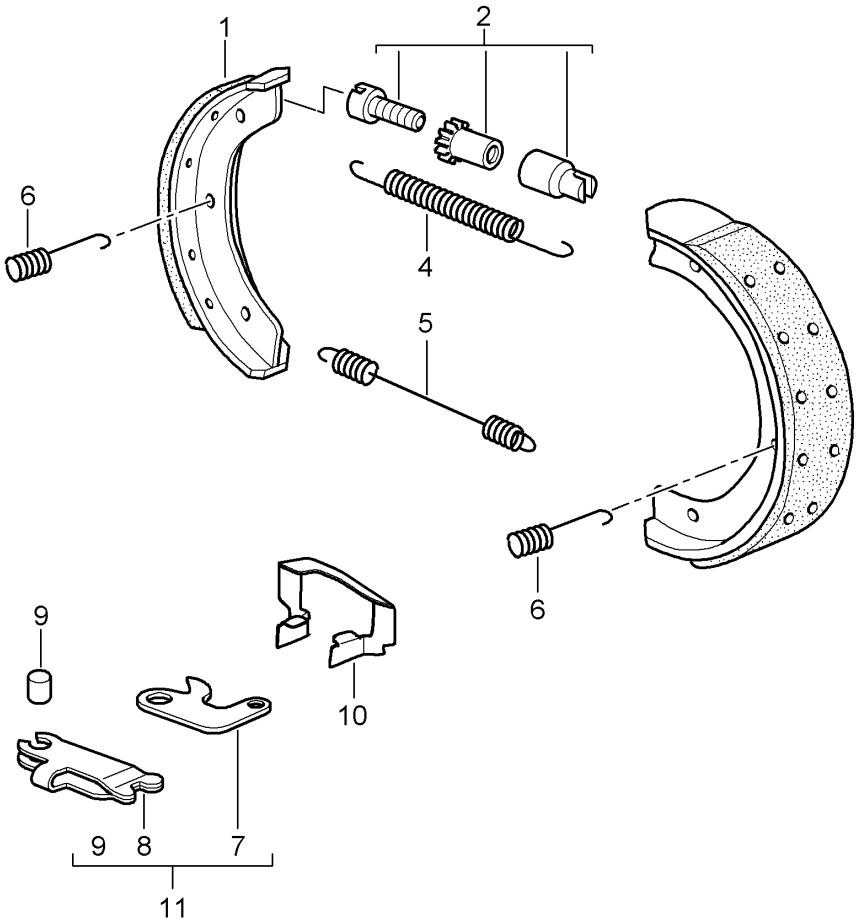

Bildtafel: 603-005

PORSCHE

Modell: 987209 **Laufzeit:** 2009>>2012

Pos	Teilenummer	Benennung	Bemerkung	St	Modellangabe
		Handbremse			
1	997 352 993 02	Bremsbacke		1	
		1 Satz			
2	993 352 071 00	Nachstellschraube		2	
		Entfallteil			
(2)	298 609 723	Nachstellschraube		2	
4	997 352 721 01	Zugfeder		2	
		Entfallteil			
(4)	298 609 717	Zugfeder		2	
5	997 352 723 02	Zugfeder		2	
6	997 352 741 02	Druckfeder		4	
		Entfallteil			
(6)	298 609 583	Druckfeder		4	
7	986 352 731 01	Betätigungshebel		2	
8	986 352 733 02	Drucklasche		2	
9	986 352 735 00	Gelenkbolzen		2	
10	997 352 807 01	Stützblech		2	
11	986 352 073 02	Spreizbügel		2	

Bildtafel: 604-000

PORSCHE

Modell: 987209 **Laufzeit: 2009>>2012**

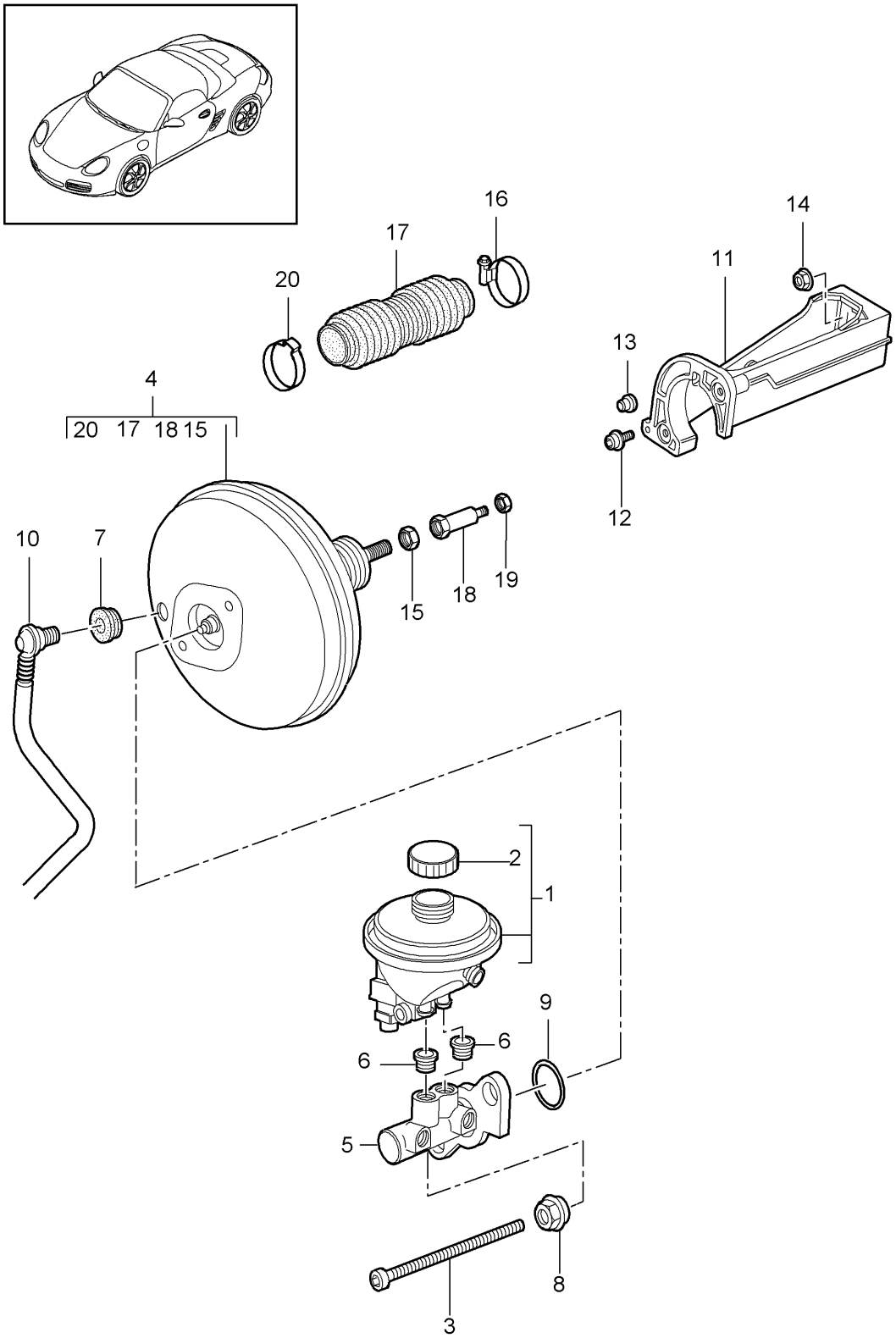

Bildtafel: 604-000

Modell: 987209 **Laufzeit: 2009>>2012**

Pos	Teilenummer	Benennung	Bemerkung	St	Modellangabe
		Hauptbremszylinder			
		Bremskraftverstärker			
-	000 043 210 82	Bremsflüssigkeit	1,0Ltr.	X	
-	000 043 210 86	Bremsflüssigkeit	30Ltr.	X	
1	997 355 013 01	Ausgleichsbehälter für		1	PR:480
		Bremsflüssigkeit			
(1)	997 355 013 21	Ausgleichsbehälter für		1	PR:250
		Bremsflüssigkeit			
2	996 355 119 01	Verschluss		1	
-	997 355 125 00	Kontaktträger		1	
		für			
		Behälter			
3	999 073 124 01	Zylinderschraube		2	
		M 8 X 154 X 80			
		Entfallteil			
(3)	999 073 124 02	Zylinderschraube		2	
		M 8 X 154 X 80			
		Entfallteil			
(3)	999 073 615 01	Zylinderschraube		2	
		M 8 X 154 X 80			
4	987 355 923 00	Bremskraftverstärker		1	
4	987 355 923 00	Bremskraftverstärker		1	Spyder
(4)	996 355 923 00	Bremskraftverstärker		1	BOXSTER S
					PR:450
5	997 355 910 00	Hauptbremszylinder		1	
5	997 355 910 00	Hauptbremszylinder		1	Spyder
(5)	997 355 910 10	Hauptbremszylinder		1	BOXSTER S
					PR:450
6	993 355 922 00	Tülle		2	
7	999 702 182 40	Gummibuchse		1	
8	997 355 925 00	Sechskantmutter		2	
9	993 355 212 00	Dichtung		1	
10	997 355 577 00	Unterdruckleitung		1	PR:098
(10)	997 355 578 00	Unterdruckleitung		1	PR:099
11	997 423 251 00	Zwischenstück		1	
12	999 073 189 01	Flachrundschraube		2	
		M 6 X 12			
13	999 703 448 50	Stopfen	rechts	1	
14	999 084 630 09	Sechskantmutter		2	
		M 8			
15	900 183 015 01	Sechskantmutter		1	
		M 12 X 1,5			
-	996 355 901 01	Dichtung		1	
		Bremskraftverstärker			
		Schottblech			
16	999 512 478 00	Schlauchschelle		1	
17	996 423 269 05	Faltenbalg		1	
18	996 355 927 01	Verbindungsstück		1	
19	900 380 015 01	Sechskantmutter		1	
		M 6			
20	999 512 672 00	Klemmschelle		1	

Bildtafel: 604-005

PORSCHE

Modell: 987209 **Laufzeit: 2009>>2012**

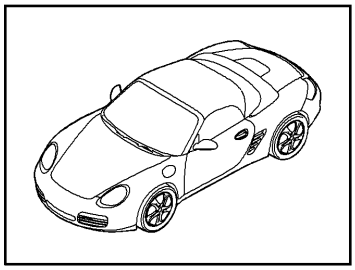

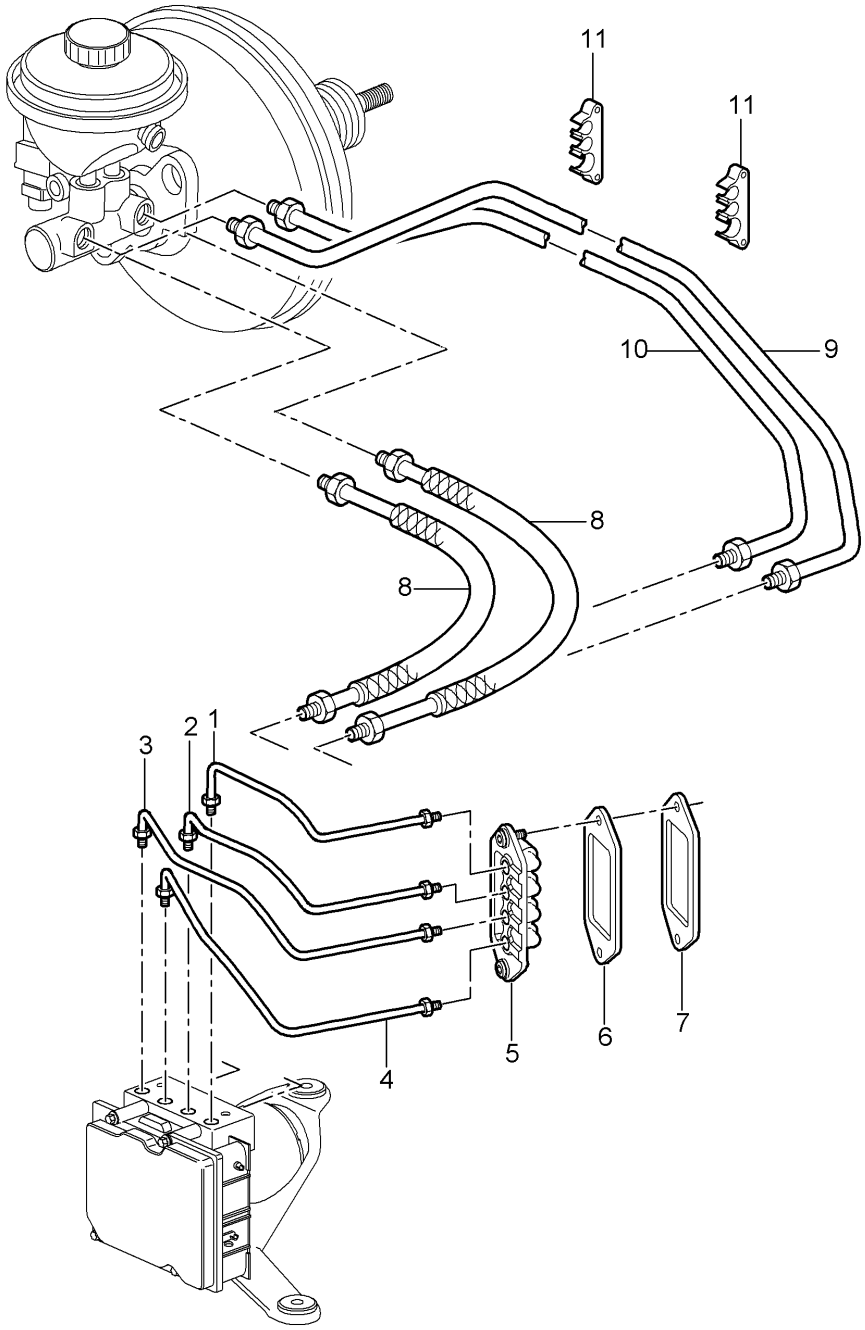

Bildtafel: 604-005

PORSCHE

Modell: 987209 **Laufzeit:** 2009>>2012

Pos	Teilenummer	Benennung	Bemerkung	St	Modellangabe
		Bremsleitungen			
		Vorderwagen			
1	997 355 315 10	Bremsleitung		1	
2	997 355 316 10	Bremsleitung		1	
3	997 355 327 10	Bremsleitung		1	
4	997 355 326 10	Bremsleitung		1	
5	997 355 650 00	Zwischenstück		1	
6	997 355 752 00	Dichtung		1	
7	997 355 753 00	Verstärkung		1	
8	997 355 311 10	Druckleitung		2	PR:098
9	997 355 312 10	Druckleitung		1	PR:099
10	997 355 314 10	Druckleitung		1	PR:099
11	999 507 632 40	Kabelhalter		2	

Bildtafel: 604-010

Modell: 987209 **Laufzeit:** 2009>>2012

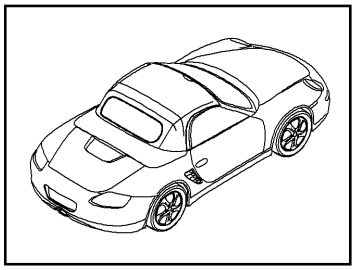

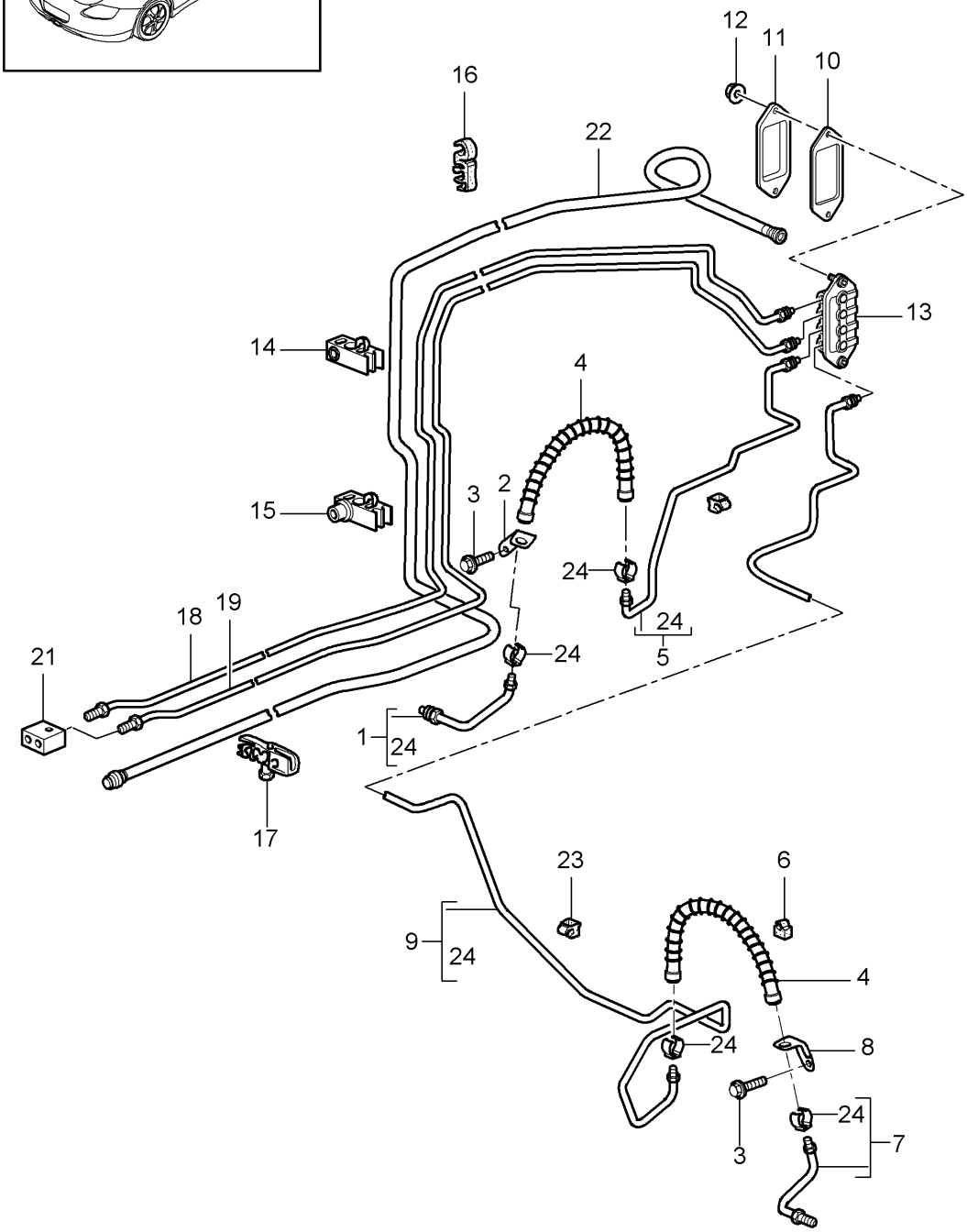

Bildtafel: 604-010

PORSCHE

Modell: 987209 **Laufzeit:** 2009>>2012

Pos	Teilenummer	Benennung	Bemerkung	St	Modellangabe
		Bremsleitungen			
		Bremsleitungen			
		Unterboden			
		Unterdruckleitung			
1	996 355 581 07	Bremsleitung	links	1	
(1)	996 355 581 9B	Bremsleitung	links	1	BOXSTER S
					PR:450
2	996 355 501 06	Bremsschlauchhalter	links	1	
3	900 067 117 04	Zylinderschraube		2	
		M 6 x 16			
4	996 355 139 01	Bremsschlauch		2	
		Entfallteil			
(4)	996 355 139 03	Bremsschlauch		2	
5	997 355 175 10	Bremsleitung	links	1	
		Entfallteil			
(5)	997 355 175 11	Bremsleitung	links	1	
6	999 591 930 40	Halter		X	
7	996 355 584 07	Bremsleitung	rechts	1	
(7)	996 355 584 9B	Bremsleitung	rechts	1	BOXSTER S
					PR:450
8	996 355 502 06	Bremsschlauchhalter	rechts	1	
9	997 355 176 10	Bremsleitung	rechts	1	
10	997 355 753 00	Verstärkung		1	
11	997 355 752 00	Dichtung		1	
12	900 380 015 01	Sechskantmutter		3	
		M 6			
13	997 355 650 00	Zwischenstück		1	
14	996 355 545 00	Halter		3	
15	996 355 549 00	Halter		1	
16	996 355 547 01	Halter		2	
17	996 355 543 00	Halter		1	
18	997 355 177 10	Bremsleitung		1	
19	997 355 179 10	Bremsleitung		1	
		Entfallteil			
(19)	997 355 179 11	Bremsleitung		1	
21	996 355 760 31	Verbindungsstück		1	
22	997 355 571 01	Unterdruckleitung		1	
-	999 702 289 40	Tülle		1	
		Radhaus			
23	999 651 331 40	Kabelhalter		5	
24	997 355 331 00	Haltefeder		X	
		für			
		Bremsschlauch			

Bildtafel: 604-015

Modell: 987209 **Laufzeit: 2009>>2012**

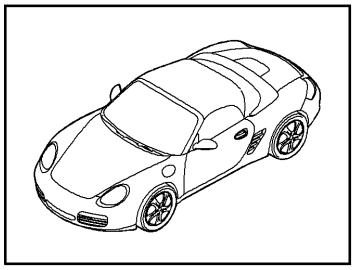

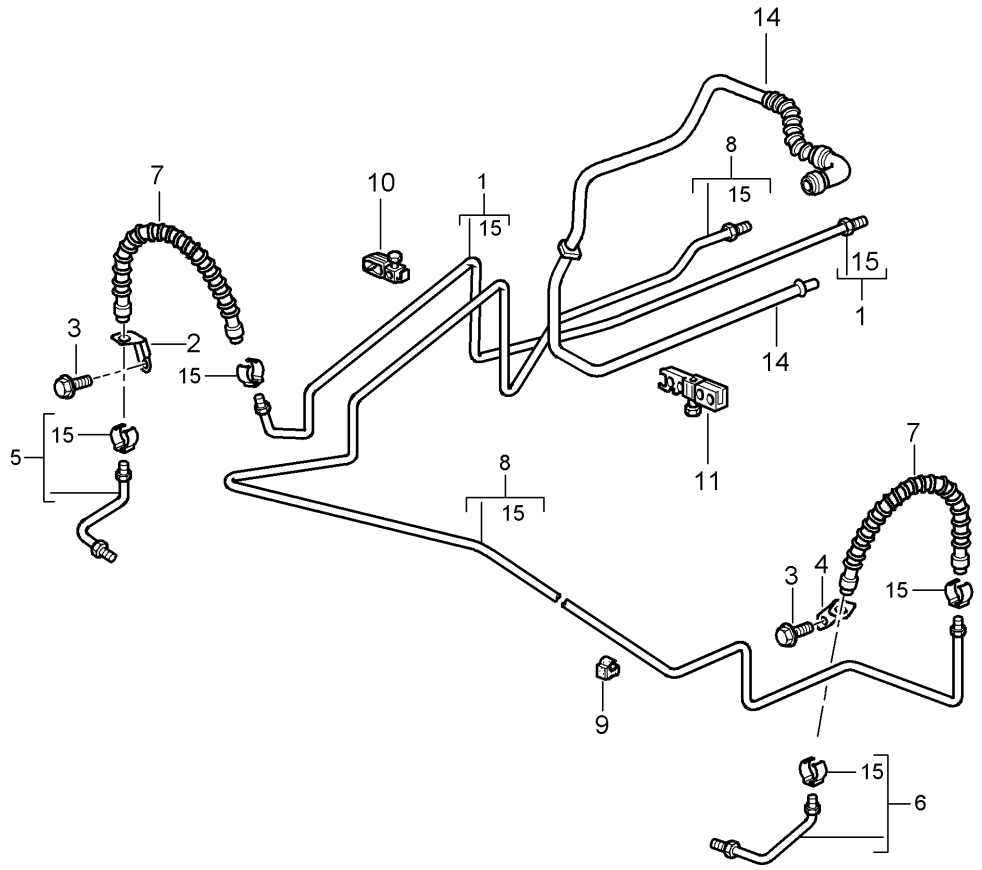

Modell: 987209 **Laufzeit: 2009>>2012**

Pos	Teilenummer	Benennung	Bemerkung	St	Modellangabe
		Bremsleitung Unterboden Hinterachse Unterdruckleitung			
1	987 355 189 10	Bremsleitung	links	1	
2	987 355 501 01	Halter für Bremsschlauch	links	1	
3	900 075 355 01	Sechskantschraube M 6 X 16		4	
4	987 355 502 01	Halter für Bremsschlauch	rechts	1	
5	987 355 581 01	Bremsleitung	links	1	
(5)	987 355 583 01	Bremsleitung	links	1	BOXSTER S PR:450
6	987 355 582 01	Bremsleitung	rechts	1	
(6)	987 355 584 01	Bremsleitung	rechts	1	BOXSTER S PR:450
-	996 501 815 02	Halter für Bremsleitung Bremsschlauch		2	
7	987 355 637 00	Bremsschlauch Entfallteil		2	
(7)	987 355 637 01	Bremsschlauch		2	
8	987 355 190 10	Bremsleitung	rechts	1	
9	999 651 331 40	Kabelhalter		3	
10	964 423 811 00	Halter		2	
11	996 355 543 00	Halter		1	
14	987 355 575 11	Unterdruckleitung D >> - MJ 2009		1	
14	987 355 575 12	Unterdruckleitung D - MJ 2010>>		1	
15	997 355 331 00	Haltefeder für Bremsschlauch		X	

Bildtafel: 605-000

PORSCHE

Modell: 987209 **Laufzeit:** 2009>>2012

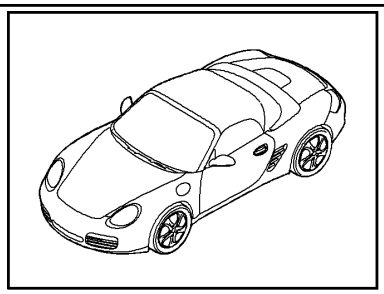

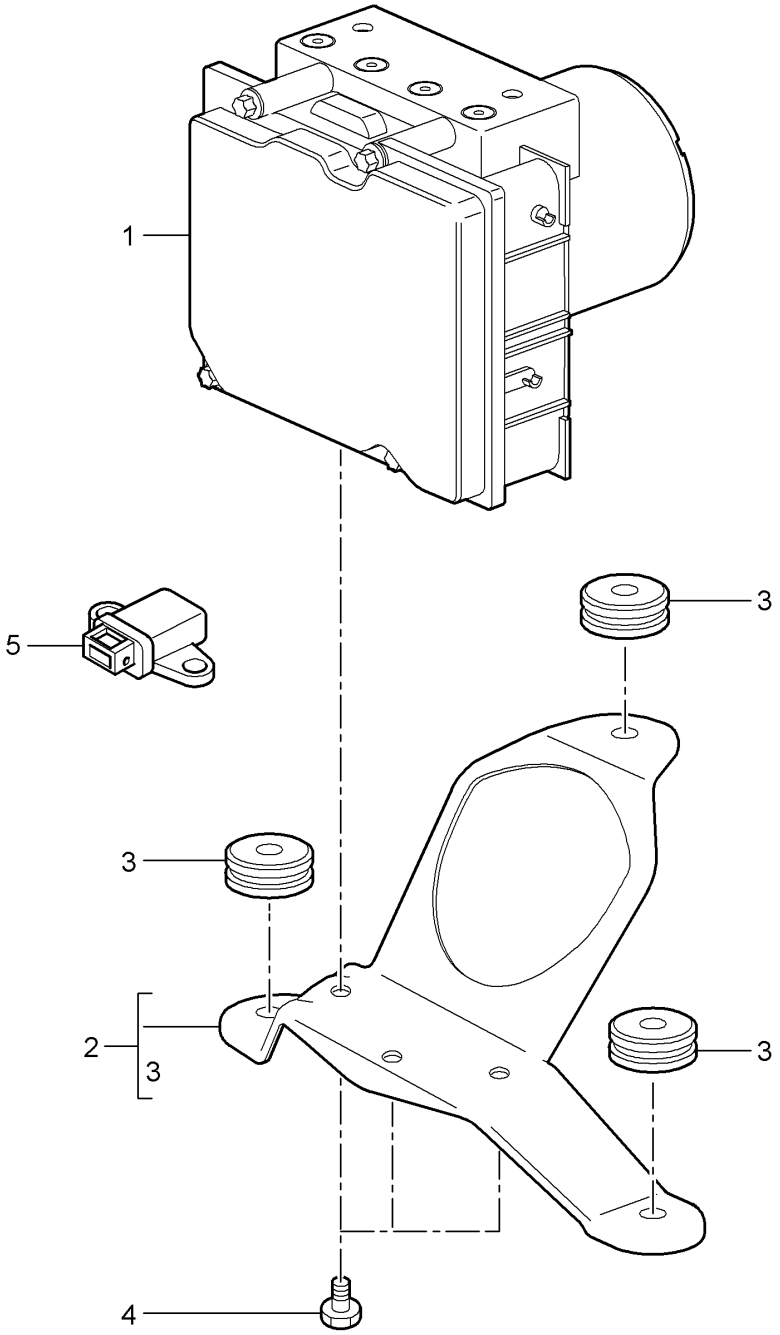

Bildtafel: 605-000

Modell: 987209 **Laufzeit:** 2009>>2012

Pos	Teilenummer	Benennung	Bemerkung	St	Modellangabe
		Hydroaggregat Anti-Blockiersystem -ABS- Steuerung			
1	987 355 955 11	Hydroaggregat D >> - MJ 2009		1	
1	987 355 955 12	Hydroaggregat D - MJ 2010>>		1	
2	997 355 033 00	Halter mit: Gummilager		1	
3	964 356 635 00	Gummilager		3	
-	999 045 004 40	Sechskantmutter Kunststoff		3	
4	900 385 060 01	Schraube BM 6 x 10		3	
5	997 606 145 05	Sensor D >> - MJ 2010		1	
5	997 606 145 07	Sensor D - MJ 2011>>		1	

Bildtafel: 701-000

PORSCHE

Modell: 987209 **Laufzeit: 2009>>2012**

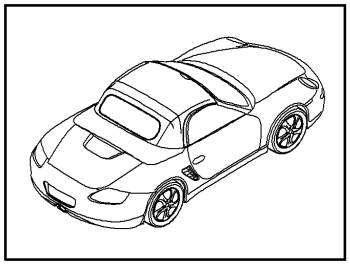

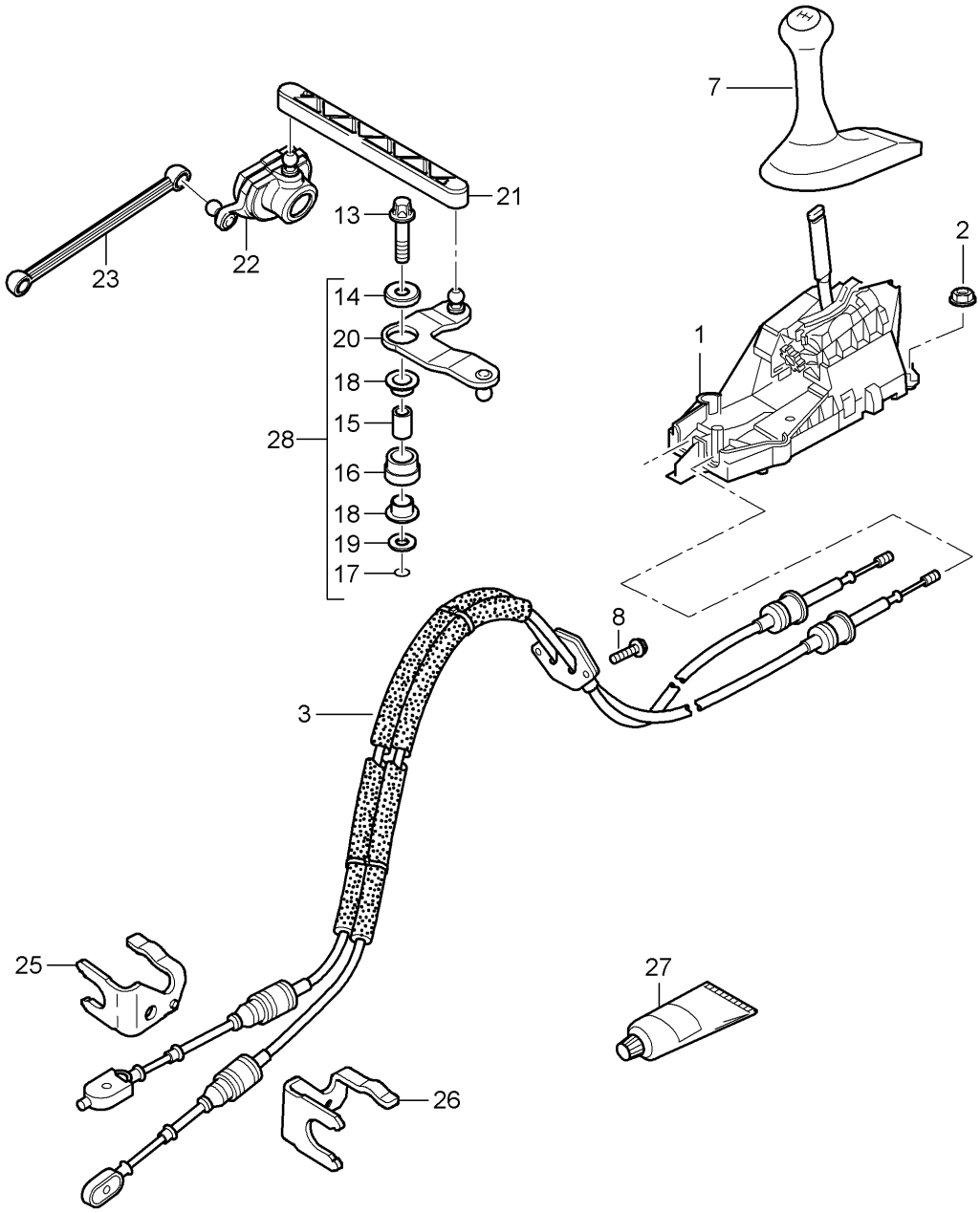

Modell: 987209 **Laufzeit: 2009>>2012**

Pos	Teilenummer	Benennung	Bemerkung	St	Modellangabe
		Getriebeschaltung			
		Schaltgetriebe			
1	997 424 010 00	Schaltbock für Schalthebel		1	
(1)	997 424 983 00	Schaltbock für Schalthebel		1	PR:XCZ
2	999 084 629 01	Sechskantmutter		4	
		M 6SB			
3	987 424 042 11	Seilzug		1	
		Teil hier nicht mehr verwenden			
3	987 424 042 12	Seilzug		1	
		zu			
		verwenden			
		mit:			
		Hebel			
		981.424.023.00			
		Halter			
		987.424.065.01			
7	997 424 075 01	Schalthebelknopf (Leder)		1	
		Schaltschema			
		alu-look			
	997 424 075 01 FOT	schwarz/schwarz			
	997 424 075 01 FOU	steingrau/steingrau			
	997 424 075 01 FOV	sandbeige/sandbeige			
	997 424 075 01 FOW	seeblau/seeblau			
	997 424 075 01 FPW	terrakotta/terrakotta			
	997 424 075 01 FPX	cocoa/cocoa			
	997 424 075 01 FQE	schwarz/steingrau			
	997 424 075 01 FOY	dunkelgrau/dunkelgrau			
	997 424 075 01 FOZ	braun natur/braun natur			
	997 424 075 01 FSR	carrerarot/carrerarot			
(7)	997 424 075 03	Schalthebelknopf		1	PR:803
		carbon			
		Schaltschema			
		alu-look			
	997 424 075 03 FPP	schwarz			
	997 424 075 03 FPQ	steingrau			
	997 424 075 03 FPR	sandbeige			
	997 424 075 03 FPS	seeblau			
	997 424 075 03 FQC	terrakotta			
	997 424 075 03 FQD	cocoa			
	997 424 075 03 FPU	dunkelgrau/natur			
	997 424 075 03 FPV	braun/natur			
	997 424 075 03 FSS	carrerarot			
(7)	997 424 075 04	Schalthebelknopf (Leder)		1	PR:801
		makassar			
		Schaltschema			
		alu-look			
	997 424 075 04 FPA	schwarz			
	997 424 075 04 FPB	steingrau			
	997 424 075 04 FPC	sandbeige			
	997 424 075 04 FPD	seeblau			
	997 424 075 04 FPY	terrakotta			
	997 424 075 04 FPZ	cocoa			
	997 424 075 04 FPF	dunkelgrau/natur			
	997 424 075 04 FPG	braun/natur			
	997 424 075 04 FST	carrerarot			
7	987 424 075 07	Schalthebelknopf (Leder)		1	Spyder
	987 424 075 07 FOT	schwarz/schwarz			
	987 424 075 07 FOV	sandbeige/sandbeige			
	987 424 075 07 FPX	cocoa/cocoa			
	987 424 075 07 FSR	carrerarot/carrerarot			
(7)	997 424 981 00	Schalthebelknopf		1	PR:X97
		aluminium			
		Leder			

Bildtafel: 701-000

Modell: 987209 **Laufzeit: 2009>>2012**

Pos	Teilenummer	Benennung	Bemerkung	St	Modellangabe
	997 424 981 00 8YR	schwarz			
	997 424 981 00 5X5	steingrau			
	997 424 981 00 8G1	sandbeige			
	997 424 981 00 3S8	seeblau			
	997 424 981 00 9N2	terrakotta			
	997 424 981 00 9Q3	cocoa			
	997 424 981 00 D11	dunkelgrau/natur			
	997 424 981 00 T11	braun/natur			
	997 424 981 00 N11	carrerarot			
(7)	997 424 990 00	Schalthebelknopf		1	PR:XFN
		aluminium			
	997 424 990 00 8YR	schwarz			
	997 424 990 00 5X5	steingrau			
	997 424 990 00 8G1	sandbeige			
	997 424 990 00 3S8	seeblau			
	997 424 990 00 9N2	terrakotta			
	997 424 990 00 9Q3	cocoa			
	997 424 990 00 D11	dunkelgrau/natur			
	997 424 990 00 T11	braun/natur			
	997 424 990 00 N11	carrerarot			
8	999 084 629 01	Sechskantmutter		2	
		M 6			
-	996 424 145 01	Befestigungselement		1	
		für			
		Seilzug			
		einstellbar			
-	996 424 445 00	Clip		1	
		für			
		Befestigungselement			
-	996 424 147 00	Befestigungselement		1	
		für			
		Seilzug			
		einstellbar			
		für			
		Seilzug			
13	900 385 006 01	Torxschraube		1	
		BM 8 X 35			
14		Abdeckkappe		1	
15		Distanzbuchse		1	
16		Lagerbuchse		1	
17		O-Ring		1	
		6,0 X 1,5			
18		Buchse		2	
19		Scheibe		2	
20		Umlenkhebel		1	
21	987 424 131 10	Gelenkstange		1	
22	987 424 023 00	Hebel		1	
		Teil hier nicht mehr verwenden			
22	981 424 023 00	Hebel		1	
23	987 424 035 10	Verbindungsstange		1	
		Entfallteil			
(23)	981 424 035 10	Verbindungsstange		1	
25	987 424 065 00	Halter	links	1	
		Teil hier nicht mehr verwenden			
25	987 424 065 01	Halter	links	1	
26	987 424 066 00	Halter	rechts	1	
27	000 043 205 93	Schmierfett		X	
		1 Tube 100 G			
28	987 424 037 00	Umlenkhebel		1	

Bildtafel: 701-001

PORSCHE

Modell: 987209 **Laufzeit:** 2009>>2012

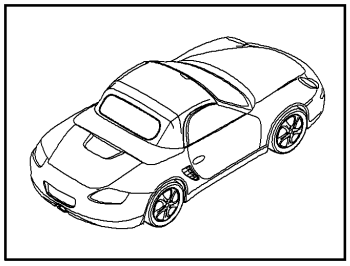

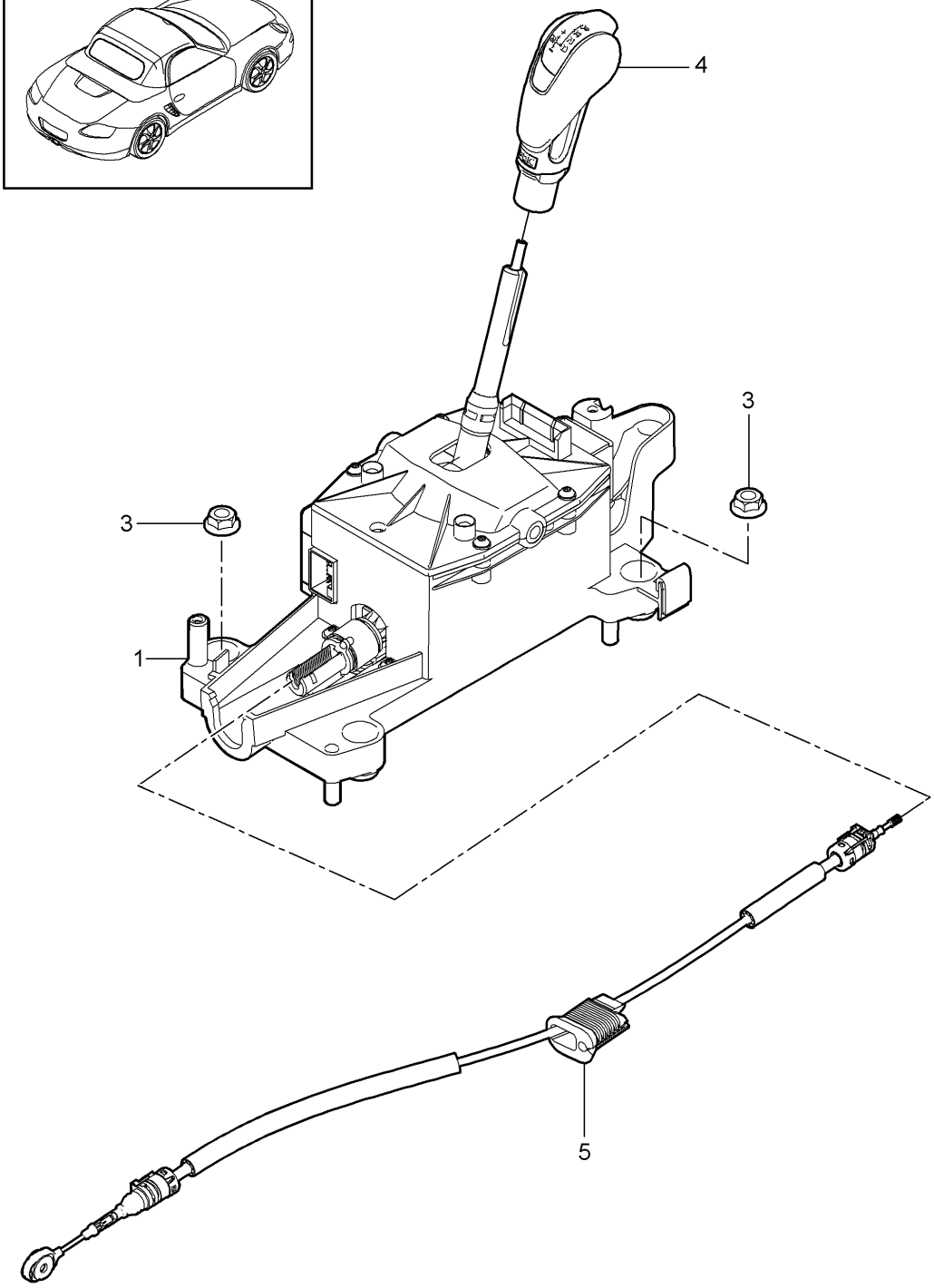

Bildtafel: 701-001

PORSCHE

Modell: 987209 **Laufzeit: 2009>>2012**

Pos	Teilenummer	Benennung	Bemerkung	St	Modellangabe
		Wählhebel			PR:250
		- PDK -			
1	9G1 426 011 03	Wählbock		1	
		mit:			
		Gehäuse			
		D >> - MJ 2009			
1	9G1 426 011 05	Wählbock		1	
		mit:			
		Gehäuse			
		D - MJ 2010>>			
3	999 084 629 01	Sechskantmutter		4	
		M 6			
4	9G1 426 069 00	Wählgriff		1	
		Leder			
		vulkangrau			
	9G1 426 069 00 FTE	schwarz			
	9G1 426 069 00 FTF	steingrau			
	9G1 426 069 00 FTG	sandbeige			
	9G1 426 069 00 FTH	seeblau			
	9G1 426 069 00 FTJ	terrakotta			
	9G1 426 069 00 FTK	cocoa			
	9G1 426 069 00 FTL	dunkelgrau/natur			
	9G1 426 069 00 FTM	braun/natur			
	9G1 426 069 00 FTN	carrerarot			
4	9G1 426 069 04	Wählgriff		1	PR:801
		Leder			
		makassar			
		vulkangrau			
		D >> - MJ 2009			
	9G1 426 069 04 FTO	schwarz			
	9G1 426 069 04 FTP	steingrau			
	9G1 426 069 04 FTQ	sandbeige			
	9G1 426 069 04 FTR	seeblau			
	9G1 426 069 04 FTS	terrakotta			
	9G1 426 069 04 FTT	cocoa			
	9G1 426 069 04 FTU	dunkelgrau/natur			
	9G1 426 069 04 FTV	braun/natur			
	9G1 426 069 04 FTW	carrerarot			
(4)	9G1 426 069 14	Wählgriff		1	PR:801
		makassar			
		vulkangrau			
		D - MJ 2010>>			
	9G1 426 069 14 FTO	schwarz			
	9G1 426 069 14 FTP	steingrau			
	9G1 426 069 14 FTQ	sandbeige			
	9G1 426 069 14 FTR	seeblau			
	9G1 426 069 14 FTS	terrakotta			
	9G1 426 069 14 FTT	cocoa			
	9G1 426 069 14 FTU	dunkelgrau/natur			
	9G1 426 069 14 FTV	braun/natur			
	9G1 426 069 14 FTW	carrerarot			
4	9G1 426 069 03	Wählgriff		1	PR:803
		Leder			
		carbon			
		vulkangrau			
		D >> - MJ 2009			
	9G1 426 069 03 FTX	schwarz			
	9G1 426 069 03 FTY	steingrau			
	9G1 426 069 03 FTZ	sandbeige			
	9G1 426 069 03 FUA	seeblau			
	9G1 426 069 03 FUB	terrakotta			
	9G1 426 069 03 FUC	cocoa			
	9G1 426 069 03 FUD	dunkelgrau/natur			

Bildtafel: 701-001

PORSCHE

Modell: 987209 **Laufzeit:** 2009>>2012

Pos	Teilenummer	Benennung	Bemerkung	St	Modellangabe
	9G1 426 069 03 FUE	braun/natur			
	9G1 426 069 03 FUF	carrerarot			
(4)	9G1 426 069 13	Wählgriff		1	PR:803
		Leder			
		carbon			
		vulkangrau			
		D - MJ 2010>>			
	9G1 426 069 13 FTX	schwarz			
	9G1 426 069 13 FTY	steingrau			
	9G1 426 069 13 FTZ	sandbeige			
	9G1 426 069 13 FUA	seeblau			
	9G1 426 069 13 FUB	terrakotta			
	9G1 426 069 13 FUC	cocoa			
	9G1 426 069 13 FUD	dunkelgrau/natur			
	9G1 426 069 13 FUE	braun/natur			
	9G1 426 069 13 FUF	carrerarot			
4	9G2 426 069 10	Wählgriff		1	Spyder
		Leder			
	9G2 426 069 10 FTE	schwarz/galvanosilber			
	9G2 426 069 10 FTG	sandbeige/galvanosilber			
	9G2 426 069 10 FTK	cocoa/galvanosilber			
	9G2 426 069 10 FTN	carrerarot/galvanosilber			
4	9G1 426 980 00	Wählgriff		1	PR:XYA
		Leder			
		carbon			
		vulkangrau			
	9G1 426 980 00 FTE	schwarz			
	9G1 426 980 00 5X5	steingrau			
	9G1 426 980 00 8G1	sandbeige			
	9G1 426 980 00 3S8	seeblau			
	9G1 426 980 00 9N2	terrakotta			
	9G1 426 980 00 9Q3	cocoa			
	9G1 426 980 00 D11	dunkelgrau/natur			
	9G1 426 980 00 T11	braun/natur			
	9G1 426 980 00 N11	carrerarot			
5	9G2 426 033 00	Seilzug		1	

Bildtafel: 701-005

PORSCHE

Modell: 987209 **Laufzeit:** 2009>>2012

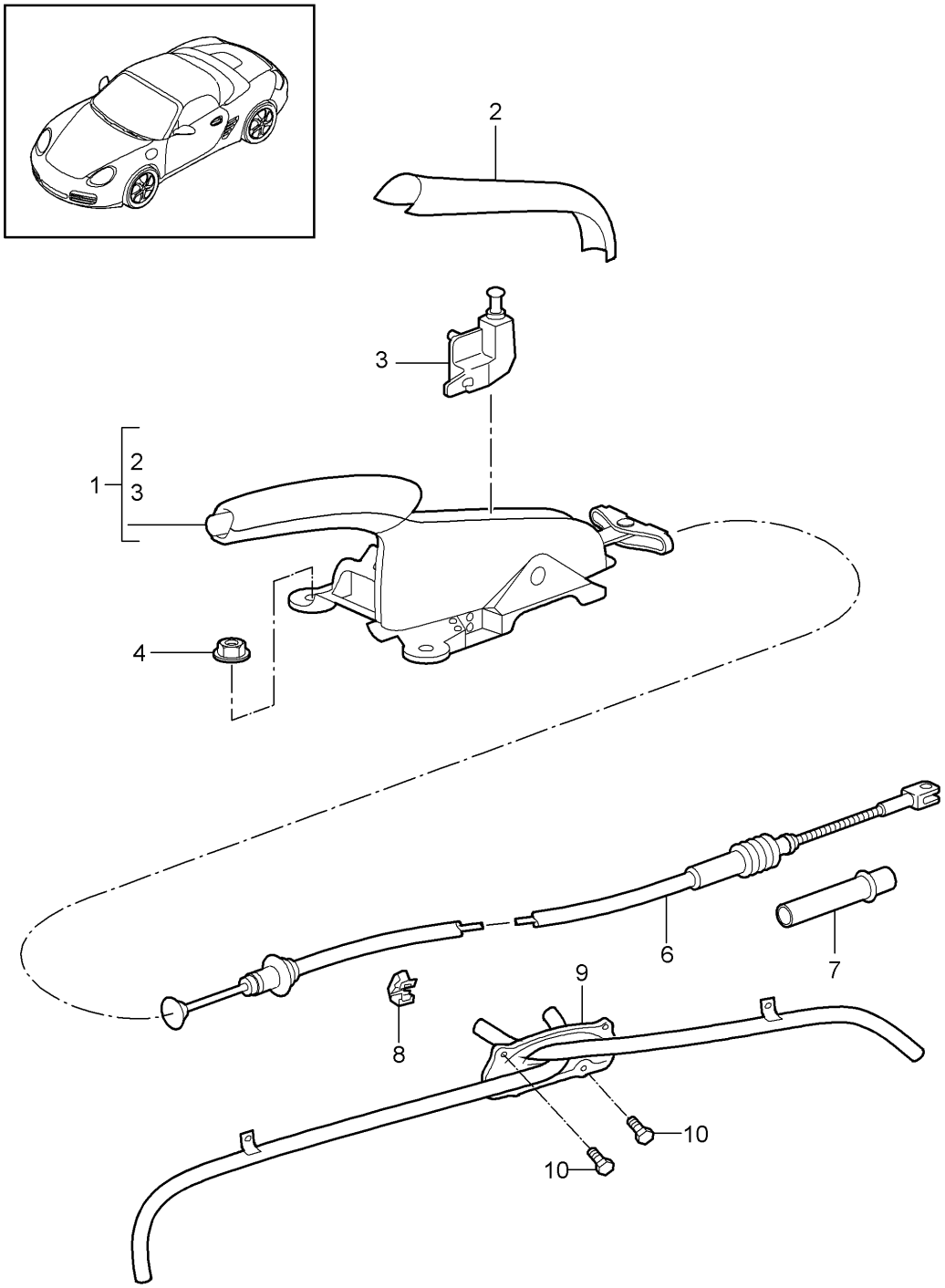

Bildtafel: 701-005

Modell: 987209 **Laufzeit:** 2009>>2012

Pos	Teilenummer	Benennung	Bemerkung	St	Modellangabe
		Handbremse			
		Betätigung			
(1)	997 424 031 67	Handbremshebelgriff (Leder)		1	
		(komplett)			
	997 424 031 67 8YR	schwarz			
	997 424 031 67 5X5	steingrau			
	997 424 031 67 8G1	sandbeige			
	997 424 031 67 3S8	seeblau			
	997 424 031 67 9N2	terrakotta			
	997 424 031 67 9Q3	cocoa			
	997 424 031 67 FQF	schwarz/steingrau			
	997 424 031 67 D11	dunkelgrau/natur			
	997 424 031 67 T11	braun/natur			
	997 424 031 67 N11	carrerarot			
(1)	997 424 031 67	Handbremshebelgriff (Leder)		1	Spyder
		(komplett)			
	997 424 031 67 8YR	schwarz			
	997 424 031 67 8G1	sandbeige			
	997 424 031 67 9Q3	cocoa			
	997 424 031 67 N11	carrerarot			
(1)	997 424 031 68	Handbremshebel		1	PR:801
		(komplett)			
		makassar			
	997 424 031 68 8YR	schwarz			
	997 424 031 68 5X5	steingrau			
	997 424 031 68 8G1	sandbeige			
	997 424 031 68 3S8	seeblau			
	997 424 031 68 9N2	terrakotta			
	997 424 031 68 9Q3	cocoa			
	997 424 031 68 D11	dunkelgrau/natur			
	997 424 031 68 T11	braun/natur			
	997 424 031 68 N11	carrerarot			
(1)	997 424 031 70	Handbremshebel		1	PR:803
		(komplett)			
		carbon			
	997 424 031 70 8YR	schwarz			
	997 424 031 70 5X5	steingrau			
	997 424 031 70 8G1	sandbeige			
	997 424 031 70 3S8	seeblau			
	997 424 031 70 9N2	terrakotta			
	997 424 031 70 9Q3	cocoa			
	997 424 031 70 D11	dunkelgrau/natur			
	997 424 031 70 T11	braun/natur			
	997 424 031 70 N11	carrerarot			
(1)	997 424 980 00	Handbremshebelgriff (Leder)		1	PR:X98,098
		(komplett)			
		Entfallteil			
	997 424 980 00 8YR	schwarz			
	997 424 980 00 5X5	steingrau			
	997 424 980 00 8G1	sandbeige			
	997 424 980 00 3S8	seeblau			
	997 424 980 00 9N2	terrakotta			
	997 424 980 00 9Q3	cocoa			
	997 424 980 00 D11	dunkelgrau/natur			
	997 424 980 00 T11	braun/natur			
	997 424 980 00 N11	carrerarot			
(1)	997 424 980 06	Handbremshebelgriff (Leder)		1	PR:X98,098
		(komplett)			
	997 424 980 06 8YR	schwarz			
	997 424 980 06 5X5	steingrau			
	997 424 980 06 8G1	sandbeige			
	997 424 980 06 3S8	seeblau			
	997 424 980 06 9N2	terrakotta			

Modell: 987209 **Laufzeit: 2009>>2012**

Pos	Teilenummer	Benennung	Bemerkung	St	Modellangabe
	997 424 980 06 9Q3	cocoa			
	997 424 980 06 D11	dunkelgrau/natur			
	997 424 980 06 T11	braun/natur			
	997 424 980 06 N11	carrerarot			
(1)	997 424 991 01	Handbremshebel (komplett) Entfallteil		1	PR:XFP,098
	997 424 991 01 8YR	schwarz			
	997 424 991 01 5X5	steingrau			
	997 424 991 01 8G1	sandbeige			
	997 424 991 01 3S8	seeblau			
	997 424 991 01 9N2	terrakotta			
	997 424 991 01 9Q3	cocoa			
	997 424 991 01 D11	dunkelgrau/natur			
	997 424 991 01 T11	braun/natur			
	997 424 991 01 N11	carrerarot			
(1)	997 424 991 03	Handbremshebel (komplett)		1	PR:XFP,098
	997 424 991 03 8YR	schwarz			
	997 424 991 03 5X5	steingrau			
	997 424 991 03 8G1	sandbeige			
	997 424 991 03 3S8	seeblau			
	997 424 991 03 9N2	terrakotta			
	997 424 991 03 9Q3	cocoa			
	997 424 991 03 D11	dunkelgrau/natur			
	997 424 991 03 T11	braun/natur			
	997 424 991 03 N11	carrerarot			
(1)	997 424 991 01	Handbremshebel (komplett) Entfallteil		1	Spyder PR:XFP,098
	997 424 991 01 8YR	schwarz			
	997 424 991 01 8G1	sandbeige			
	997 424 991 01 9Q3	cocoa			
	997 424 991 01 N11	carrerarot			
(1)	997 424 991 03	Handbremshebel (komplett)		1	Spyder PR:XFP,098
	997 424 991 03 8YR	schwarz			
	997 424 991 03 8G1	sandbeige			
	997 424 991 03 9Q3	cocoa			
	997 424 991 03 N11	carrerarot			
(1)	997 424 980 01	Handbremshebelgriff (Leder) (komplett) Entfallteil		1	PR:X98,099
	997 424 980 01 8YR	schwarz			
	997 424 980 01 5X5	steingrau			
	997 424 980 01 8G1	sandbeige			
	997 424 980 01 3S8	seeblau			
	997 424 980 01 9N2	terrakotta			
	997 424 980 01 9Q3	cocoa			
	997 424 980 01 D11	dunkelgrau/natur			
	997 424 980 01 T11	braun/natur			
	997 424 980 01 N11	carrerarot			
(1)	997 424 980 07	Handbremshebelgriff (Leder) (komplett)		1	PR:X98,099
	997 424 980 07 8YR	schwarz			
	997 424 980 07 5X5	steingrau			
	997 424 980 07 8G1	sandbeige			
	997 424 980 07 3S8	seeblau			
	997 424 980 07 9N2	terrakotta			
	997 424 980 07 9Q3	cocoa			
	997 424 980 07 D11	dunkelgrau/natur			
	997 424 980 07 T11	braun/natur			
	997 424 980 07 N11	carrerarot			

Bildtafel: 701-005

Modell: 987209 **Laufzeit:** 2009>>2012

Pos	Teilenummer	Benennung	Bemerkung	St	Modellangabe
(1)	997 424 991 00	Handbremshebel		1	PR:XFP,099
		(komplett)			
	997 424 991 00 8YR	schwarz			
	997 424 991 00 5X5	steingrau			
	997 424 991 00 8G1	sandbeige			
	997 424 991 00 3S8	seeblau			
	997 424 991 00 9N2	terrakotta			
	997 424 991 00 9Q3	cocoa			
	997 424 991 00 D11	dunkelgrau/natur			
	997 424 991 00 T11	braun/natur			
	997 424 991 00 N11	carrerarot			
(1)	997 424 991 00	Handbremshebel		1	Spyder
		(komplett)			PR:XFP,099
	997 424 991 00 8YR	schwarz			
	997 424 991 00 8G1	sandbeige			
	997 424 991 00 9Q3	cocoa			
	997 424 991 00 N11	carrerarot			
2	997 424 155 00	Blende für Handbremshebel		1	
		Leder			
	997 424 155 00 8YR	schwarz			
	997 424 155 00 5X5	steingrau			
	997 424 155 00 8G1	sandbeige			
	997 424 155 00 3S8	seeblau			
	997 424 155 00 9N2	terrakotta			
	997 424 155 00 9Q3	cocoa			
	997 424 155 00 D11	dunkelgrau/natur			
	997 424 155 00 T11	braun/natur			
	997 424 155 00 N11	carrerarot			
3	996 613 112 01	Schalter		1	
4	999 084 630 01	Sechskantmutter		4	
		M 8			
6	987 424 141 07	Handbremsseil	links	1	
(6)	987 424 141 08	Handbremsseil	rechts	1	
7	986 424 721 07	Führungsrohr		2	
8	999 507 827 40	Schlauchhalter		2	
9	987 424 310 00	Gehäuse		1	
10	900 378 163 01	Sechskantschraube		4	
		M 6 X 16			
-	999 076 081 40	Sechskant-Kunststoffbundmutter		2	
		T5 16 X 11,2			

Bildtafel: 702-000

PORSCHE

Modell: 987209 **Laufzeit: 2009>>2012**

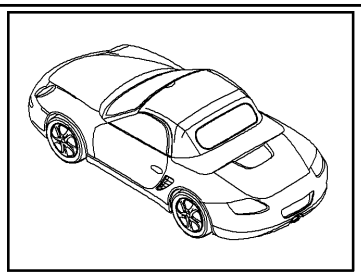

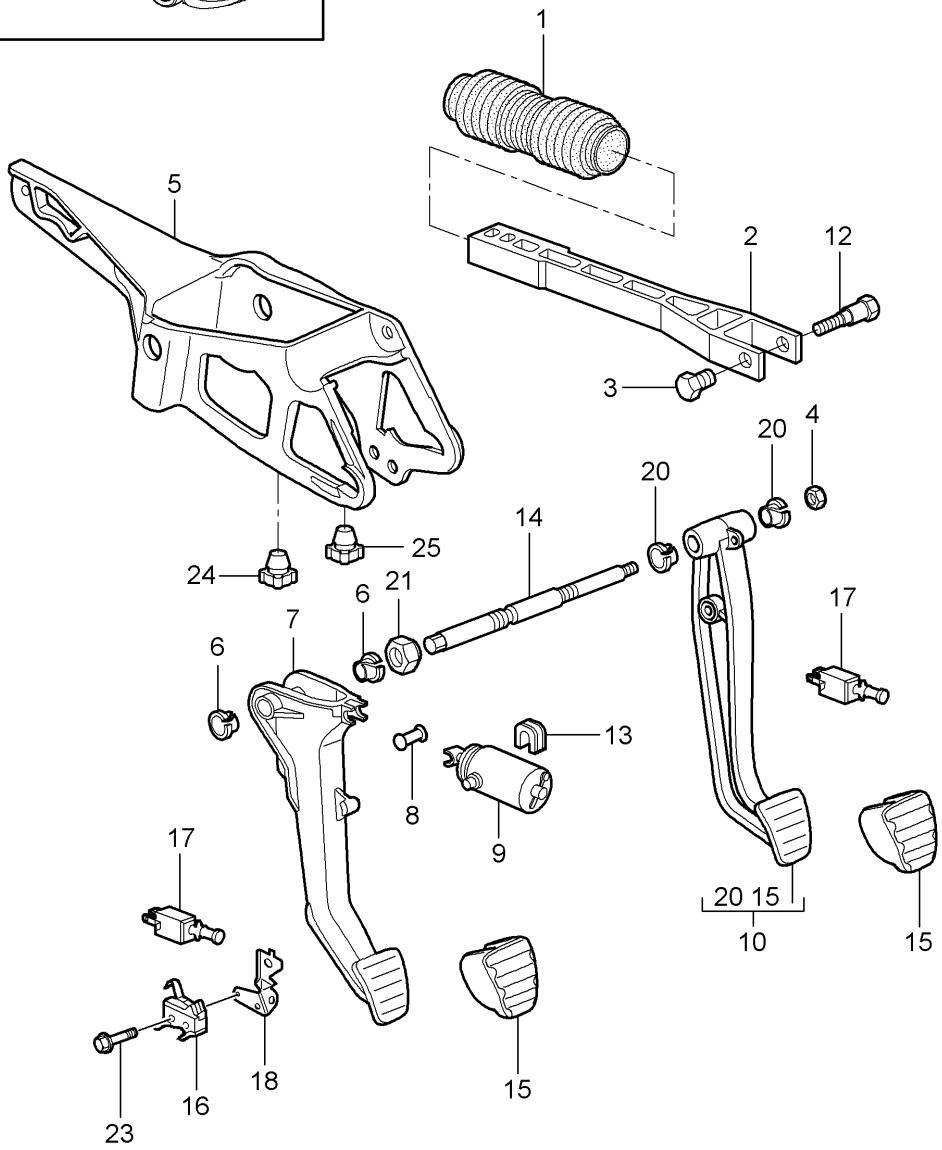

Bildtafel: 702-000

Modell: 987209 **Laufzeit:** 2009>>2012

Pos	Teilenummer	Benennung	Bemerkung	St	Modellangabe
		Fusshebelwerk			
-	000 043 206 17	Universal-Tieftemperaturfett 1 Tube		X	
1		Faltenbalg		1	
		siehe Bildtafel:	604-000		
2	996 423 165 05	Druckstange		1	
3	996 423 307 00	Hülse		1	
4	999 084 457 01	Sechskantmutter M 8		3	
5	997 423 571 02	Konsole für Servofeder		1	PR:480
6	997 423 399 01	Buchse		2	PR:480
7	997 423 139 01	Kupplungsfusshebel		1	PR:480
8	996 423 315 06	Bolzen		1	PR:480
-	999 166 022 01	Kl-Sicherung für Bolzen		1	PR:480
9	987 423 081 04	Kupplungsservofeder		1	BOXSTER
(9)	987 423 081 05	Kupplungsservofeder		1	BOXSTER S
(9)	987 423 081 05	Kupplungsservofeder		1	Spyder
10	997 423 091 04	Bremspedal		1	PR:480,098
(10)	997 423 092 04	Bremspedal		1	PR:480,099
(10)	997 423 093 04	Bremspedal		1	PR:250,098
10	997 423 094 04	Bremspedal		1	PR:250,099
12	996 423 308 00	Bolzen		1	
13	997 423 581 00	Lagerschale		1	
14	997 423 281 00	Achse		1	PR:480,098
(14)	997 423 284 00	Achse		1	PR:480,099
(14)	996 423 283 05	Achse		1	PR:250,098
(14)	996 423 286 05	Achse		1	PR:250,099
-	996 423 277 00	Lagerhülse Bremspedal		1	PR:099
15	997 423 910 00	Kappe für Brems- und Kupplungspedal		2	PR:480
(15)	997 423 912 00	Kappe für Bremspedal		1	PR:250
16	997 613 109 01	Schalter für Kupplungs- pedal		1	PR:480
17	996 613 113 02	Schalter für Bremspedal Bremspedal		2	
(17)	996 613 114 01	Schalter für Kupplungs- pedal Kupplungsfusshebel		1	
18	997 423 541 00	Halter		1	
20	997 423 401 00	Buchse		2	PR:098
(20)	997 423 402 00	Buchse		2	PR:099
21	997 423 275 01	Verschlussschraube		1	
23	999 073 480 01	Kombischraube M 3 X 20		1	
24	997 423 695 00	Gummianschlag		1	
25	997 423 697 00	Gummianschlag		1	

Bildtafel: 702-008

PORSCHE

Modell: 987209 **Laufzeit:** 2009>>2012

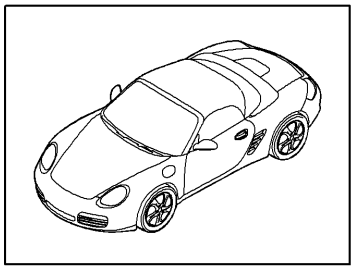

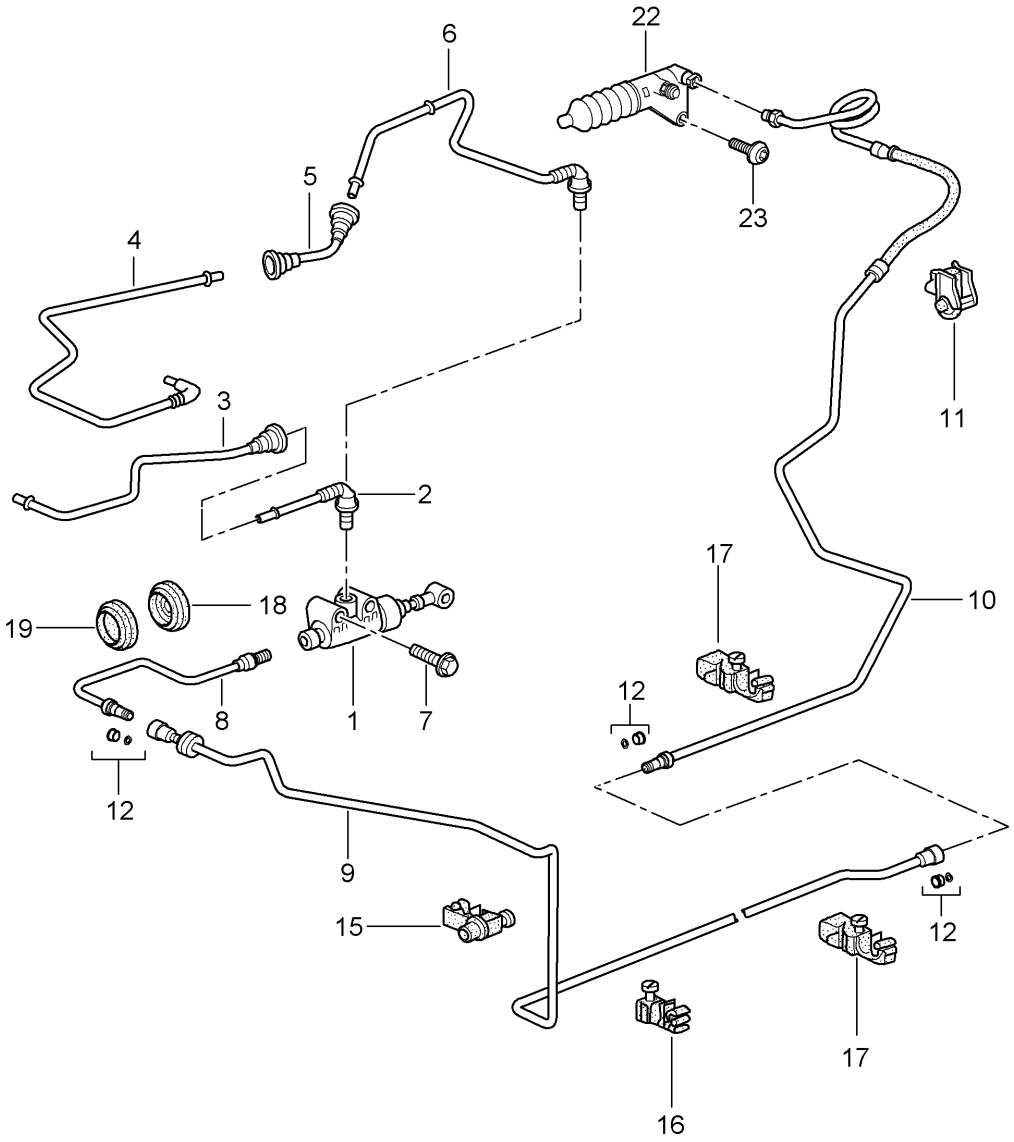

Bildtafel: 702-008

Modell: 987209 **Laufzeit: 2009>>2012**

Pos	Teilenummer	Benennung	Bemerkung	St	Modellangabe
		Kupplungsbetätigung			PR:480
		Kupplungsgeberzylinder			
		Kupplungsrohr			
1	997 423 171 01	Kupplungsgeberzylinder		1	
-	996 423 614 00	Sicherungsring		1	
		Druckleitung			
-	996 423 315 06	Bolzen		1	
-	999 166 022 01	Kl-Sicherung		1	
		für			
		Bolzen			
2	997 423 147 00	Zulaufleitung		1	PR:098
3	997 423 137 00	Zulaufleitung		1	PR:098
4	996 423 138 04	Zulaufleitung		1	PR:099
5	996 423 140 02	Zulaufleitung		1	PR:099
6	996 423 142 02	Zulaufleitung		1	PR:099
7	900 378 217 09	Sechskantschraube		2	
		M 6 X 40			
8	997 423 107 12	Kupplungsrohr		1	PR:098
		Entfallteil			
(8)	997 423 107 13	Kupplungsrohr		1	PR:098
(8)	997 423 108 12	Kupplungsrohr		1	PR:099
9	997 423 109 11	Kupplungsrohr		1	
-	999 702 120 50	Gummitülle		1	
		für			
		Kupplungsrohr			
10	987 423 113 12	Kupplungsrohr		1	
		D >> - MJ 2009			
10	987 423 113 13	Kupplungsrohr		1	
		D - MJ 2010>>			
11	999 507 495 40	Halter		1	
12	997 423 913 00	Reparatursatz		X	
		bestehend aus:			
		O-Ring		1	
		Dichtungsgummi		1	
15	996 355 549 00	Halter		1	
16	996 355 545 00	Halter		2	
17	996 355 543 00	Halter		4	
18	999 702 216 42	Tülle		1	PR:480
19	999 702 217 41	Tülle		1	PR:250
-	999 507 586 40	Kabelhalter	oben	1	
		Kupplungsschlauch			
22	9G2 116 237 00	Nehmerzylinder		1	
		Entfallteil			
22	9G2 116 237 01	Nehmerzylinder		1	
23	900 385 098 01	Torxschraube		2	
		BM 8 X 25			

Bildtafel: 702-010

PORSCHE

Modell: 987209 **Laufzeit:** 2009>>2012

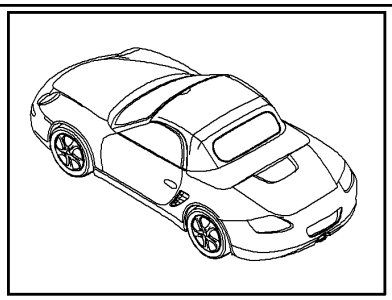

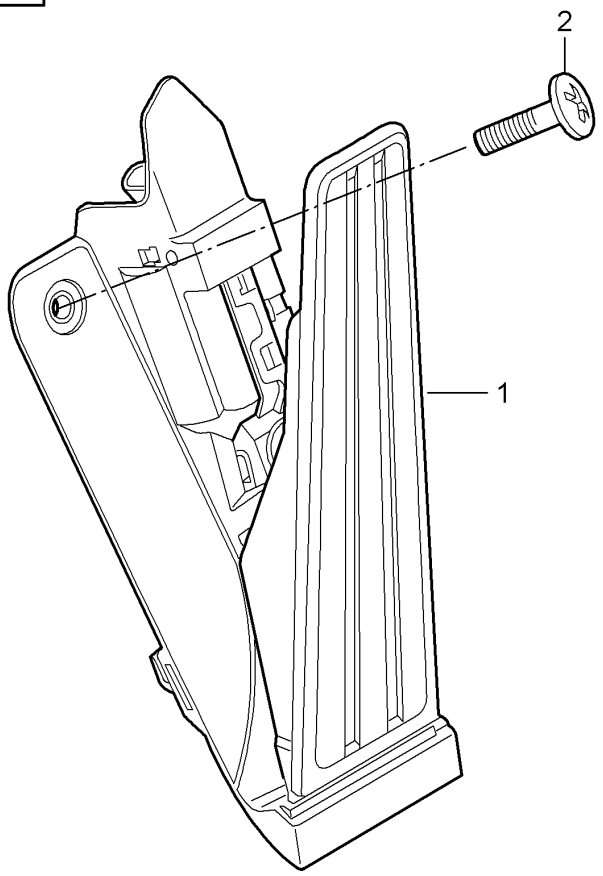

Bildtafel: 702-010

PORSCHE

Modell: 987209 **Laufzeit:** 2009>>2012

Pos	Teilenummer	Benennung	Bemerkung	St	Modellangabe
		Fusshebelwerk			
		Gasbetätigung			
1	997 423 019 02	Gasbetätigung		1	PR:480
(1)	997 423 021 02	Gasbetätigung		1	PR:250
2	900 146 161 09	Flachrundschraube		1	
		M 6 X 20			

Bildtafel: 801-000

PORSCHE

Modell: 987209 **Laufzeit: 2009>>2012**

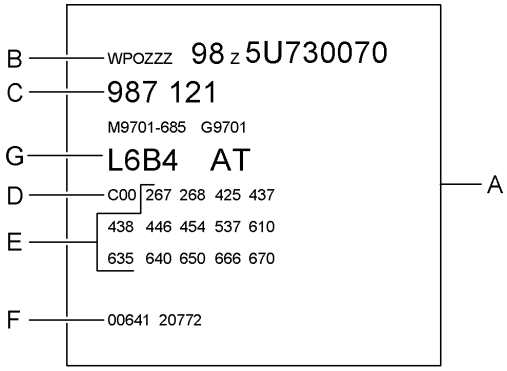

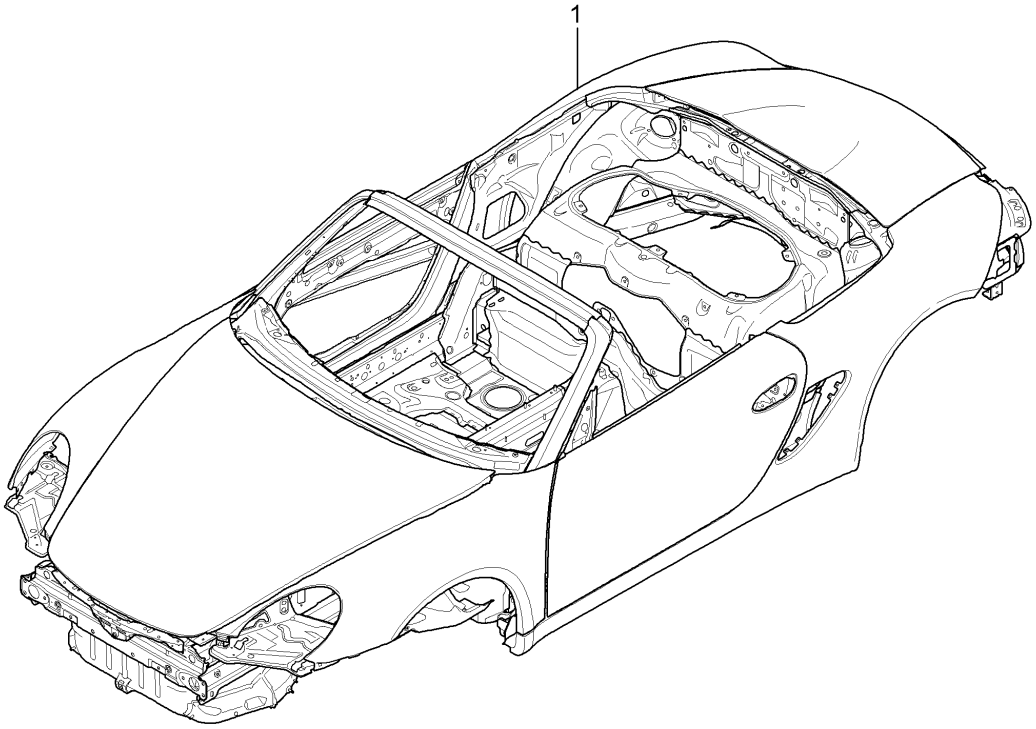

Bildtafel: 801-000

PORSCHE

Modell: 987209 **Laufzeit:** 2009>>2012

Pos	Teilenummer	Benennung	Bemerkung	St	Modellangabe
		Rohbau-Karosserie			
-		grundiert			
		Abgedichtet			
		mit:			
		Unterbodenschutz			
		mit:			
		Türen/Deckel/kotflügel			
-		Rohbaukarosserien sind			
		nur vom Laufenden			
		Modelljahr lieferbar			
-		die zur Bestellung			
		notwendigen Daten (B-F)			
		sind dem			
		Fahrzeugdatenträger			
		in			
		Bordbuch			
		zu entnehmen und bei der			
		Bestellung mit anzugeben			
A		Fahrzeug-Datenträger			
B		Fahrzeug-Ident-Nr.			
C		Bestelltyp			
D		Länderausstattung			
E		Mehrausstattungen			
F		Zusatzanträge			
G		Farbangabe erforderlich			
1	987 500 900 00	Rohbau-Karosserie		1	
	987 500 900 00 GRV	grundiert			

Bildtafel: 801-002

PORSCHE

Modell: 987209 **Laufzeit:** 2009>>2012

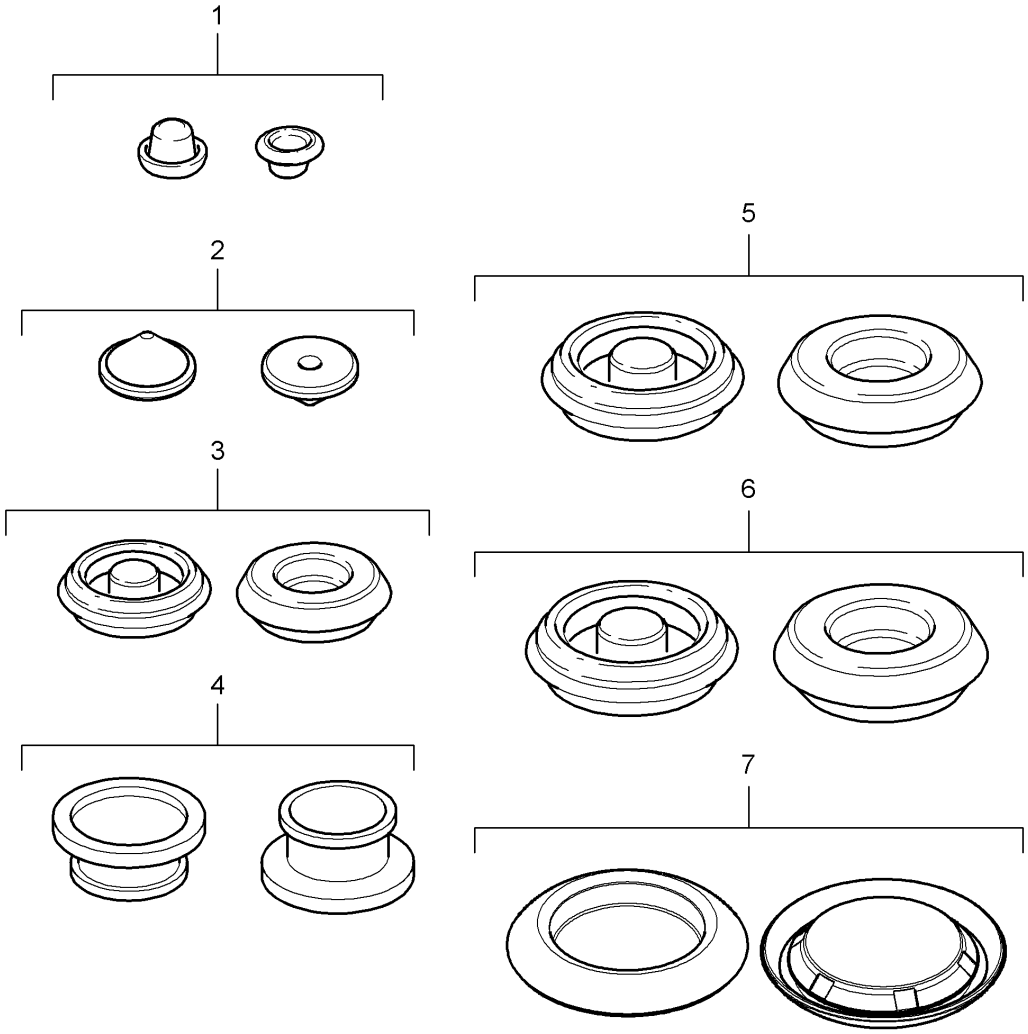

Bildtafel: 801-002

PORSCHE

Modell: 987209 **Laufzeit:** 2009>>2012

Pos	Teilenummer	Benennung	Bemerkung	St	Modellangabe
1	999 703 462 40	Stopfen Verschlussdeckel 10 x 6,5		X	
2	999 703 421 40	Tülle 15 mm		X	
3	803 803 583 A	Stopfen 20 X 30 Entfallteil		X	
3	999 703 196 40	Verschlussdeckel 20 X 30		X	
4	999 703 420 40	Stopfen 20,3 X 30 X 11		X	
5	803 803 583	Gummitülle 30 X 40 Entfallteil		X	
5	999 703 195 40	Gummitülle 30 X 40		X	
6	999 703 433 40	Stopfen 30 X 42		X	
7	999 703 435 40	Verschlussdeckel 15 X 26		X	

Bildtafel: 801-005

Modell: 987209 **Laufzeit: 2009>>2012**

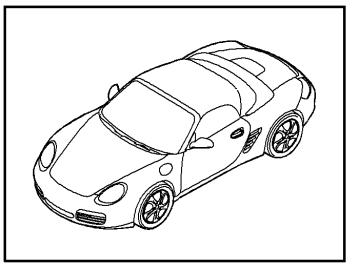

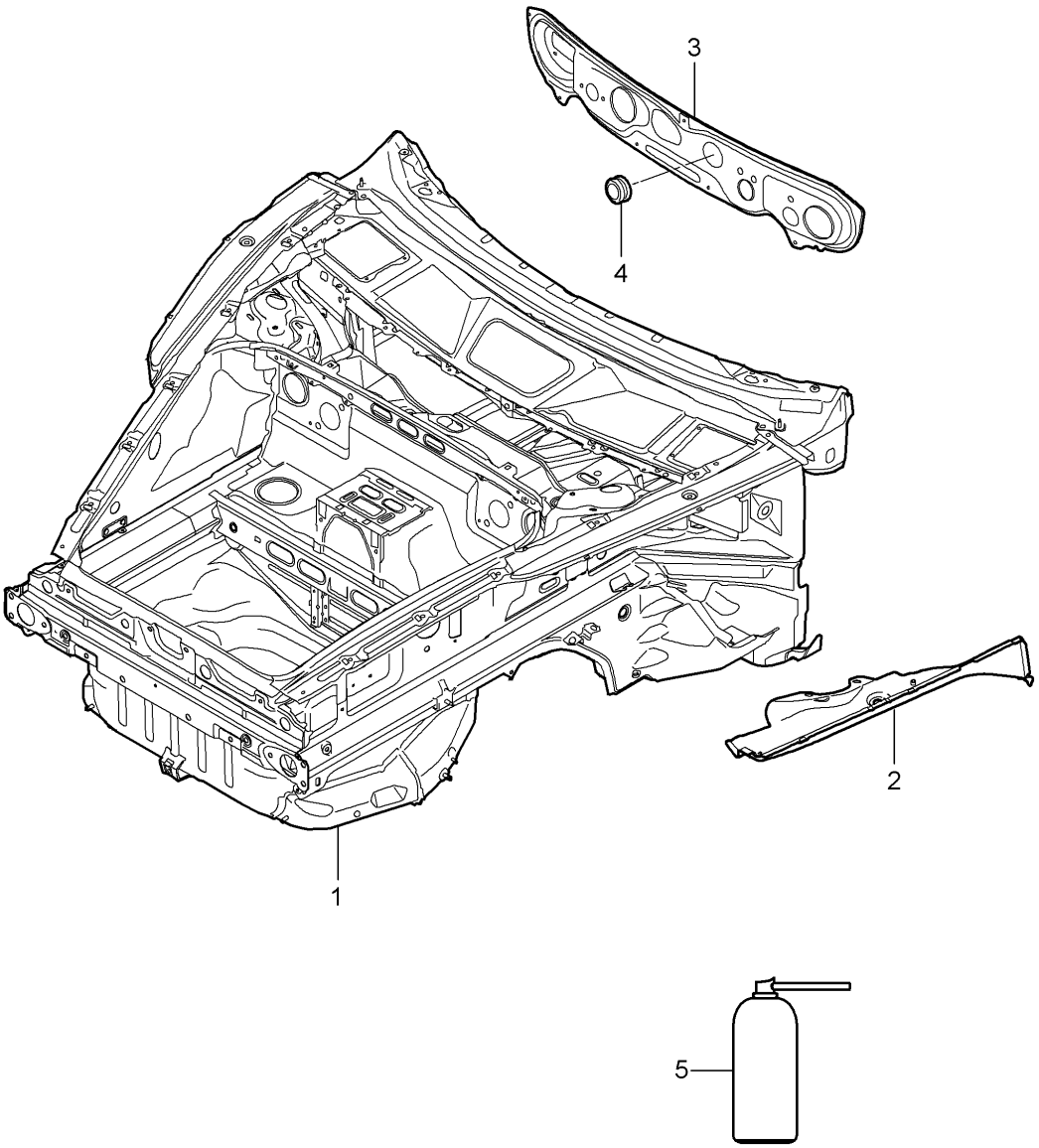

Bildtafel: 801-005

Modell: 987209 **Laufzeit:** 2009>>2012

Pos	Teilenummer	Benennung	Bemerkung	St	Modellangabe
		Vorderwagen			
1	987 501 911 00	Vorderwagen		1	
	987 501 911 00 GRV	grundiert			
		mitverwenden:			
		Dichtmasse			
		Pos. 5			
		Verarbeitungsanleitung			
		siehe Handbuch Technik			
-		mitverwenden:			
2	997 501 945 00	Unterteil	links	1	
	997 501 945 00 GRV	grundiert			
(2)	997 501 946 01	Unterteil	rechts	1	
	997 501 946 01 GRV	grundiert			
3	997 504 121 00	Deckel	Llkg	1	PR:098
(3)	997 504 121 01	Deckel	Rlkg	1	PR:099
		mitverwenden:			
-	000 043 300 94	Klebeset		1	
4	999 702 255 41	Verschlussdeckel		1	
		62,5 X 72,6			
5	999 915 337 40	Dichtmasse		1	

Bildtafel: 801-010

PORSCHE

Modell: 987209 **Laufzeit: 2009>>2012**

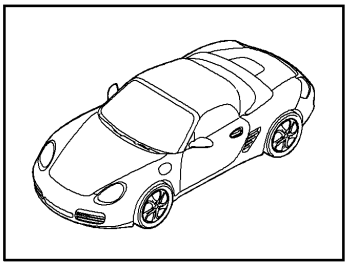

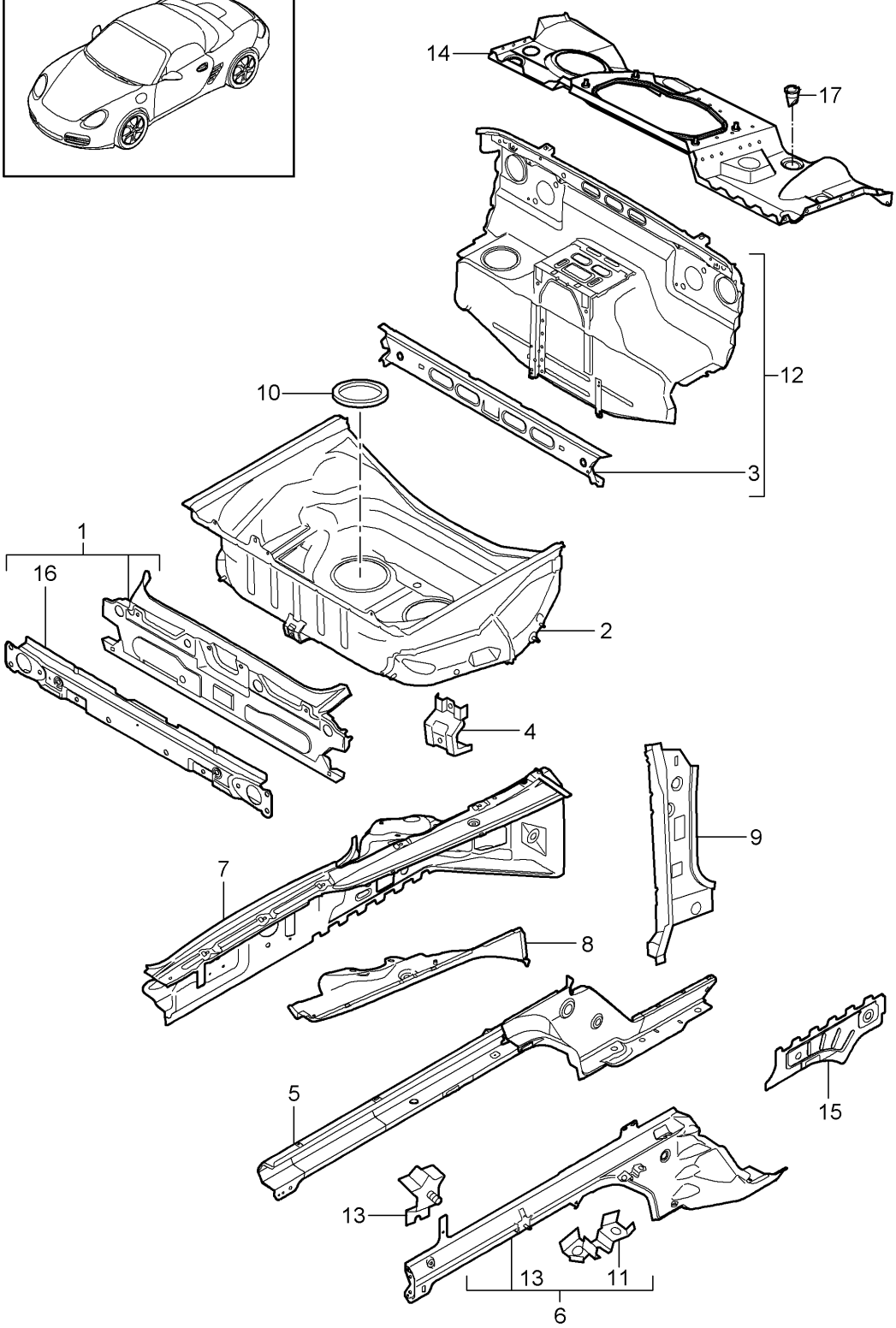

Bildtafel: 801-010

Modell: 987209 **Laufzeit: 2009>>2012**

Pos	Teilenummer	Benennung		Bemerkung	St	Modellangabe
		Vorderwagen				
		Einzelteile				
1	997 501 931 00	Abschlussblech			1	
			mitverwenden:	000 043 305 51	1	
				000 043 305 32	1	
	997 501 931 00 GRV	grundiert				
2	987 501 979 00	Reserveradmulde			1	
			mitverwenden:	000 043 305 51	1	
				000 043 305 32	1	
	987 501 979 00 GRV	grundiert				
3	997 501 649 00	Querträger			1	
		Schottblech				
			mitverwenden:	000 043 305 32	2	
	997 501 649 00 GRV	grundiert				
4	996 501 621 00	Halter			3	
	996 501 621 00 GRV	grundiert				
5	997 501 305 01	Längsträger		links	1	
			mitverwenden:	000 043 305 51	1	
				000 043 305 32	1	
		Entfallteil				
	997 501 305 01 GRV	grundiert				
5	997 501 905 00	Längsträger		links	1	
			mitverwenden:	000 043 305 51	1	
				000 043 305 32	1	
	997 501 905 00 GRV	grundiert				
(5)	997 501 306 01	Längsträger		rechts	1	
			mitverwenden:	000 043 305 51	1	
				000 043 305 32	1	
		Entfallteil				
	997 501 306 01 GRV	grundiert				
(5)	997 501 906 00	Längsträger		rechts	1	
			mitverwenden:	000 043 305 51	1	
				000 043 305 32	1	
	997 501 906 00 GRV	grundiert				
6	997 501 915 00	Längsträger		links	1	
			mitverwenden:	000 043 305 51	1	
				000 043 305 32	1	
	997 501 915 00 GRV	grundiert				
(6)	997 501 916 00	Längsträger		rechts	1	
			mitverwenden:	000 043 305 51	1	
				000 043 305 32	1	
	997 501 916 00 GRV	grundiert				
7	997 501 935 00	Radkasten		links	1	
			mitverwenden:	000 043 305 32	1	
		Entfallteil				
	997 501 935 00 GRV	grundiert				
(7)	997 501 936 01	Radkasten		rechts	1	
			mitverwenden:	000 043 305 32	1	
	997 501 936 01 GRV	grundiert				
8	997 501 945 00	Unterteil		links	1	
			mitverwenden:	000 043 305 51	1	
	997 501 945 00 GRV	grundiert				
(8)	997 501 946 01	Unterteil		rechts	1	
			mitverwenden:	000 043 305 51	1	
	997 501 946 01 GRV	grundiert				
9	997 501 937 00	Scharniersäule		links	1	
			mitverwenden:	000 043 305 51	1	
	997 501 937 00 GRV	grundiert				
9	997 501 938 00	Scharniersäule		rechts	1	
			mitverwenden:	000 043 305 51	1	
	997 501 938 00 GRV	grundiert				
9	997 501 938 01	Scharniersäule		rechts	1	
			mitverwenden:	000 043 305 51	1	

Bildtafel: 801-010

Modell: 987209 **Laufzeit:** 2009>>2012

Pos	Teilenummer	Benennung	Bemerkung	St	Modellangabe
	997 501 938 01 GRV	grundiert			
10	996 504 201 01	Deckel		2	
		$ 145 MM			
11	996 501 815 02	Halter für Bremsleitung		2	
	996 501 815 02 GRV	grundiert			
12	997 502 921 00	Schottblech		1	
		mitverwenden:	000 043 305 51	1	
			000 043 305 32	1	
	997 502 921 00 GRV	grundiert			
13	996 501 341 00	Halter	oben	2	
		Wasserkühler			
	996 501 341 00 GRV	grundiert			
14	997 502 017 01	Querwand		1	
		mitverwenden:	000 043 305 51	1	
			000 043 305 32	2	
	997 502 017 01 GRV	grundiert			
15	997 501 665 01	Stegblech	links	1	
		mitverwenden:	000 043 305 51	1	
			000 043 305 32	1	
	997 501 665 01 GRV	grundiert			
(15)	997 501 666 01	Stegblech	rechts	1	
		mitverwenden:	000 043 305 51	1	
			000 043 305 32	1	
	997 501 666 01 GRV	grundiert			
16	997 501 901 00	Querträger		1	
		mitverwenden:	000 043 305 51	1	
	997 501 901 00 GRV	grundiert			
17	999 703 476 40	Tülle		4	
		29,8 X 1,0			
17	999 703 476 41	Tülle		4	
		29,8 X 1,0			

Bildtafel: 801-020

PORSCHE

Modell: 987209 **Laufzeit: 2009>>2012**

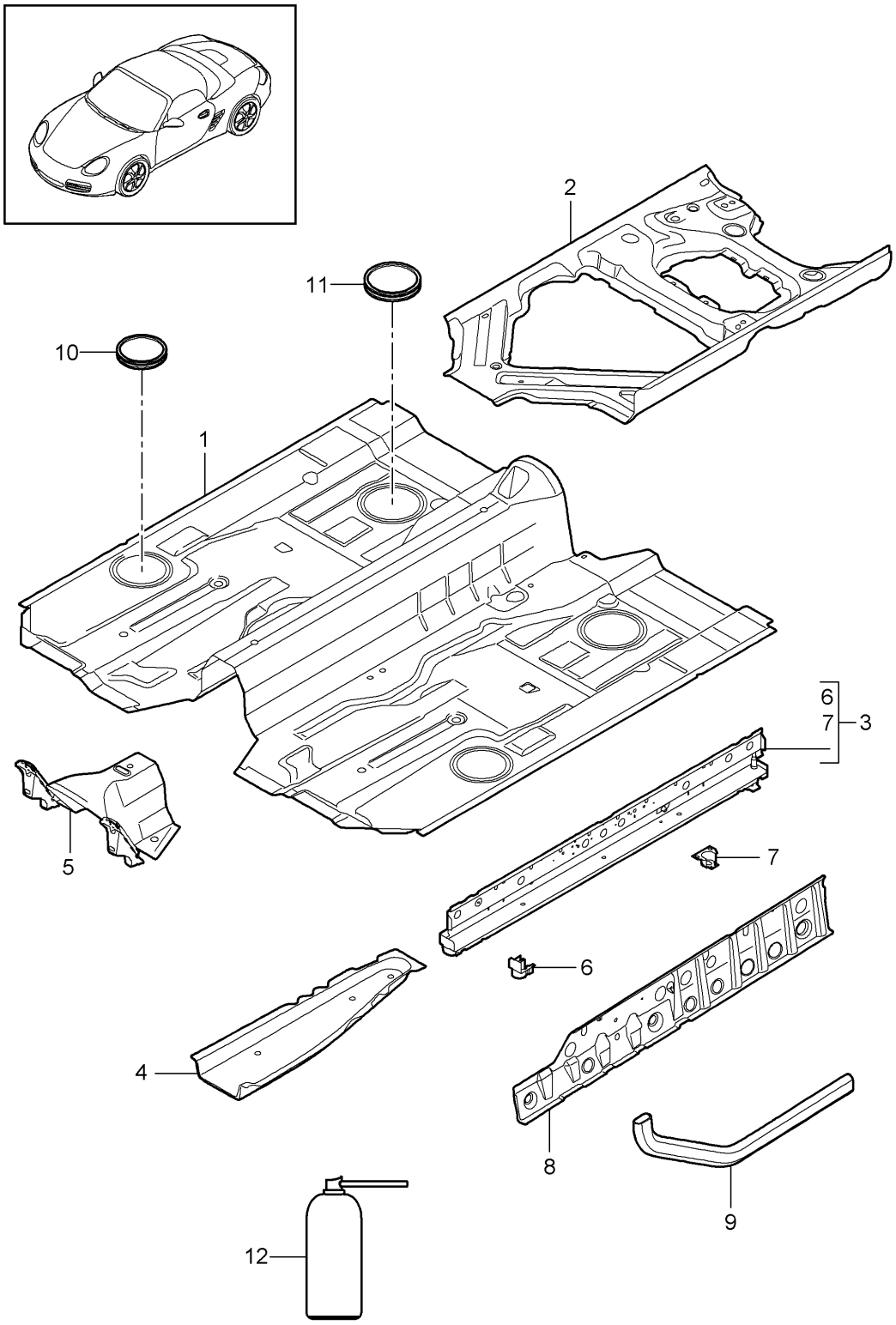

Bildtafel: 801-020

Modell: 987209 **Laufzeit:** 2009>>2012

Pos	Teilenummer	Benennung	Bemerkung	St	Modellangabe
		Boden	mitte		
1	987 501 551 00	Boden		1	
		mitverwenden:	000 043 305 32	3	
	987 501 551 00 GRV	grundiert			
2	997 501 953 01	Sitzträger	links	1	
		mitverwenden:	000 043 305 51	1	
			000 043 305 32	1	
	997 501 953 01 GRV	grundiert			
(2)	997 501 954 02	Sitzträger	rechts	1	
		mitverwenden:	000 043 305 51	1	
			000 043 305 32	1	
	997 501 954 02 GRV	grundiert			
3	987 501 957 01	Längsträger	links	1	
		mitverwenden:	000 043 305 51	1	
			000 043 305 32	1	
	987 501 957 01 GRV	grundiert			
(3)	987 501 958 01	Längsträger	rechts	1	
		mitverwenden:	000 043 305 51	1	
			000 043 305 32	1	
	987 501 958 01 GRV	grundiert			
4	997 501 525 00	Längsträger	links	1	
		mitverwenden:	000 043 305 51	1	
			000 043 305 32	1	
	997 501 525 00 GRV	grundiert			
(4)	997 501 526 00	Längsträger	rechts	1	
		mitverwenden:	000 043 305 51	1	
			000 043 305 32	1	
	997 501 526 00 GRV	grundiert			
5	996 501 751 00	Verlängerung		1	
		mitverwenden:	000 043 305 51	1	
	996 501 751 00 GRV	grundiert			
6	996 501 785 00	Wagenheberaufnahme	links vorn	1	
		mitverwenden:	000 043 305 32	1	
	996 501 785 00 GRV	grundiert			
(6)	996 501 786 00	Wagenheberaufnahme	rechts vorn	1	
		mitverwenden:	000 043 305 32	1	
	996 501 786 00 GRV	grundiert			
7	997 501 481 00	Wagenheberaufnahme	links hinten	1	
		mitverwenden:	000 043 305 32	1	
	997 501 481 00 GRV	grundiert			
(7)	997 501 482 00	Wagenheberaufnahme	rechts hinten	1	
		mitverwenden:	000 043 305 32	1	
	997 501 482 00 GRV	grundiert			
8	997 501 329 00	Halteblech	links	1	
		mitverwenden:	000 043 305 51	1	
			000 043 305 32	1	
	997 501 329 00 GRV	grundiert			
(8)	997 501 330 00	Halteblech	rechts	1	
		mitverwenden:	000 043 305 51	1	
			000 043 305 32	1	
	997 501 330 00 GRV	grundiert			
9	997 501 439 00	Stützrohr		2	
	997 501 439 00 GRV	grundiert			
		mitverwenden:			
		Dichtmasse			
		Pos. 12			
		Verarbeitungsanleitung			
		siehe Handbuch Technik			
		51 49 55			
10	996 504 205 01	Deckel		2	
		$ 125 MM			
11	996 504 201 01	Deckel		2	
		$ 145 MM			

Bildtafel: 801-020

PORSCHE

Modell: 987209 **Laufzeit:** 2009>>2012

Pos	Teilenummer	Benennung	Bemerkung	St	Modellangabe
12	999 915 337 40	Dichtmasse		1	

Bildtafel: 801-035

PORSCHE

Modell: 987209 **Laufzeit: 2009>>2012**

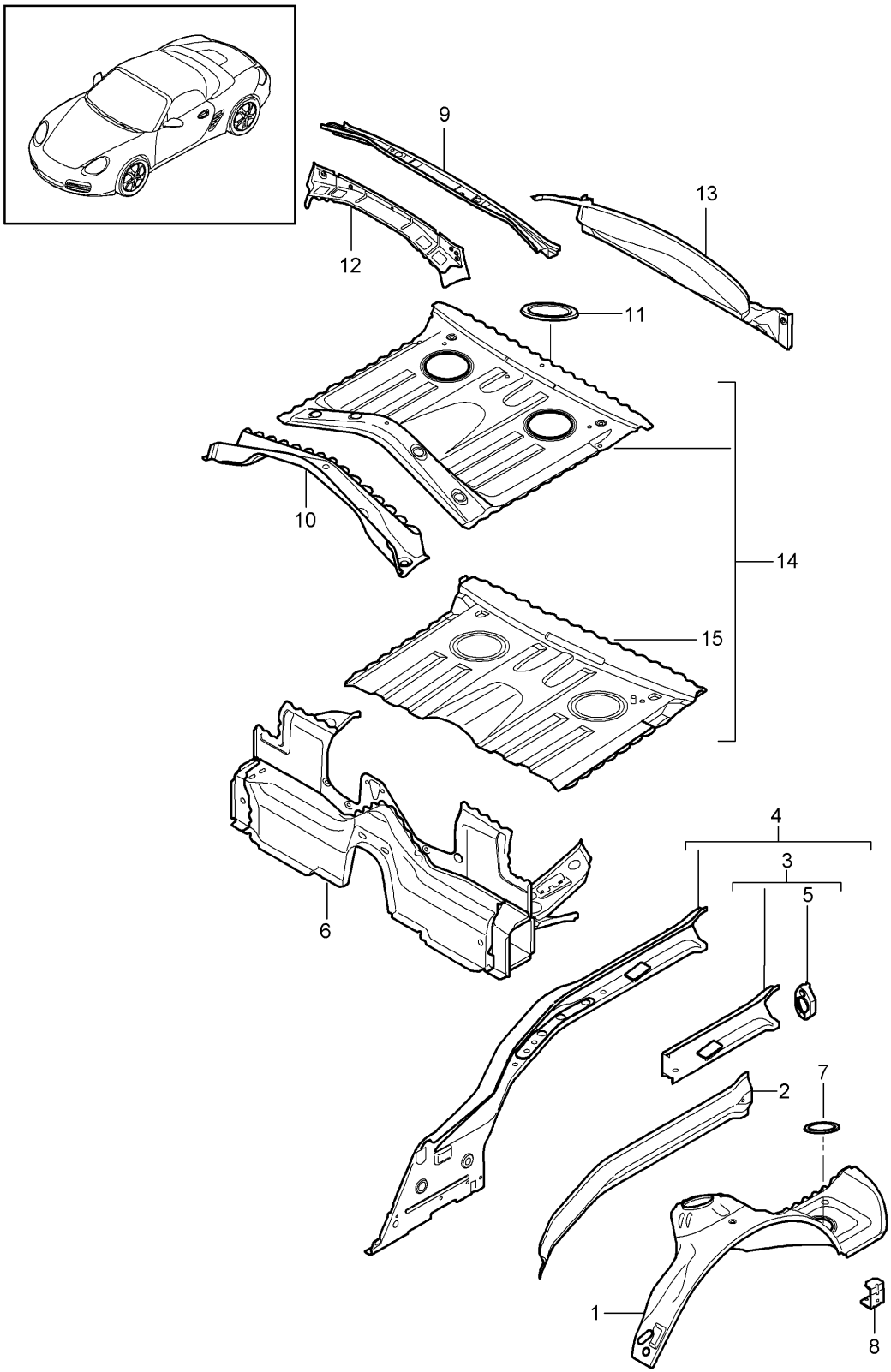

Bildtafel: 801-035

Modell: 987209 **Laufzeit: 2009>>2012**

Pos	Teilenummer	Benennung	Bemerkung	St	Modellangabe
		Hinterwagen			
		Einzelteile			
-	000 043 206 29	Klebeset		X	
		Karosserie			
		bestehend aus:			
-	000 043 206 30	Klebstoff		1	
		Entfallteil			
-	000 043 206 31	Doppelkartuschenpistole		1	
-	000 043 206 32	Mischrohr		1	
-	000 043 206 33	Aktivator		1	
1	987 501 983 00	Radkasten	links	1	
		mitverwenden:	000 043 305 51	1	
			000 043 305 32	1	
	987 501 983 00 GRV	grundiert			
(1)	987 501 984 01	Radkasten	rechts	1	
		mitverwenden:	000 043 305 51	1	
			000 043 305 32	1	
	987 501 984 01 GRV	grundiert			
2	986 501 995 01	Längsträger	links	2	
			aussen		
		mitverwenden:	000 043 305 51	1	
			000 043 305 32	1	
	986 501 995 01 GRV	grundiert			
(2)	986 501 996 01	Längsträger	rechts	2	
			aussen		
		mitverwenden:	000 043 305 51	1	
			000 043 305 32	1	
	986 501 996 01 GRV	grundiert			
3	986 501 977 00	Längsträger	links	1	
			innen		
		Abschnittsteil			
		siehe Reparaturleitfaden			
		mitverwenden:	000 043 305 51	1	
			000 043 305 32	1	
	986 501 977 00 GRV	grundiert			
(3)	987 501 978 00	Längsträger	rechts	1	
			innen		
		Abschnittsteil			
		siehe Reparaturleitfaden			
		mitverwenden:	000 043 305 51	1	
			000 043 305 32	1	
	987 501 978 00 GRV	grundiert			
4	987 501 177 00	Längsträger	links	1	
			innen		
		mitverwenden:	000 043 305 51	1	
			000 043 305 32	1	
	987 501 177 00 GRV	grundiert			
(4)	987 501 178 01	Längsträger	rechts	1	
			innen		
		mitverwenden:	000 043 305 51	1	
			000 043 305 32	1	
	987 501 178 01 GRV	grundiert			
5	996 501 377 01	Aufnahme		2	
		mitverwenden:	000 043 305 51	1	
	996 501 377 01 GRV	grundiert			
6	987 501 191 00	Schottblech		1	
		mitverwenden:	000 043 305 51	1	
			000 043 305 32	1	
	987 501 191 00 GRV	grundiert			
7	996 504 209 01	Deckel		2	
		100 MM			
8	986 501 613 00	Halter		1	
	986 501 613 00 GRV	grundiert			

Bildtafel: 801-035

PORSCHE

Modell: 987209 **Laufzeit:** 2009>>2012

Pos	Teilenummer	Benennung	Bemerkung	St	Modellangabe
9	987 502 685 00	Konsole		1	
		Seitenteil			
		mitverwenden:	000 043 305 51	1	
	987 502 685 00 GRV	grundiert			
10	986 501 575 00	Querträger		1	
		Hinterachse			
		mitverwenden:	000 043 305 51	1	
			000 043 305 32	1	
	986 501 575 00 GRV	grundiert			
11	996 504 201 01	Deckel		2	
		145 MM			
12	986 502 673 01	Querträger		1	
		mitverwenden:	000 043 305 51	1	
	986 502 673 01 GRV	grundiert			
13	987 501 243 00	Abschlussblech		1	
		mitverwenden:	000 043 305 51	1	
	987 501 243 00 GRV	grundiert			
14	986 501 471 00	Bodenteil		1	
		mitverwenden:	000 043 305 51	1	
			000 043 305 32	1	
	986 501 471 00 GRV	grundiert			
15	986 501 971 00	Kofferboden		1	
		mitverwenden:	000 043 305 51	1	
			000 043 305 32	1	
	986 501 971 00 GRV	grundiert			

Bildtafel: 801-040

PORSCHE

Modell: 987209 **Laufzeit: 2009>>2012**

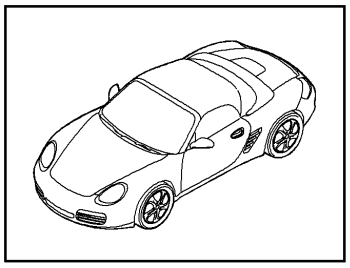

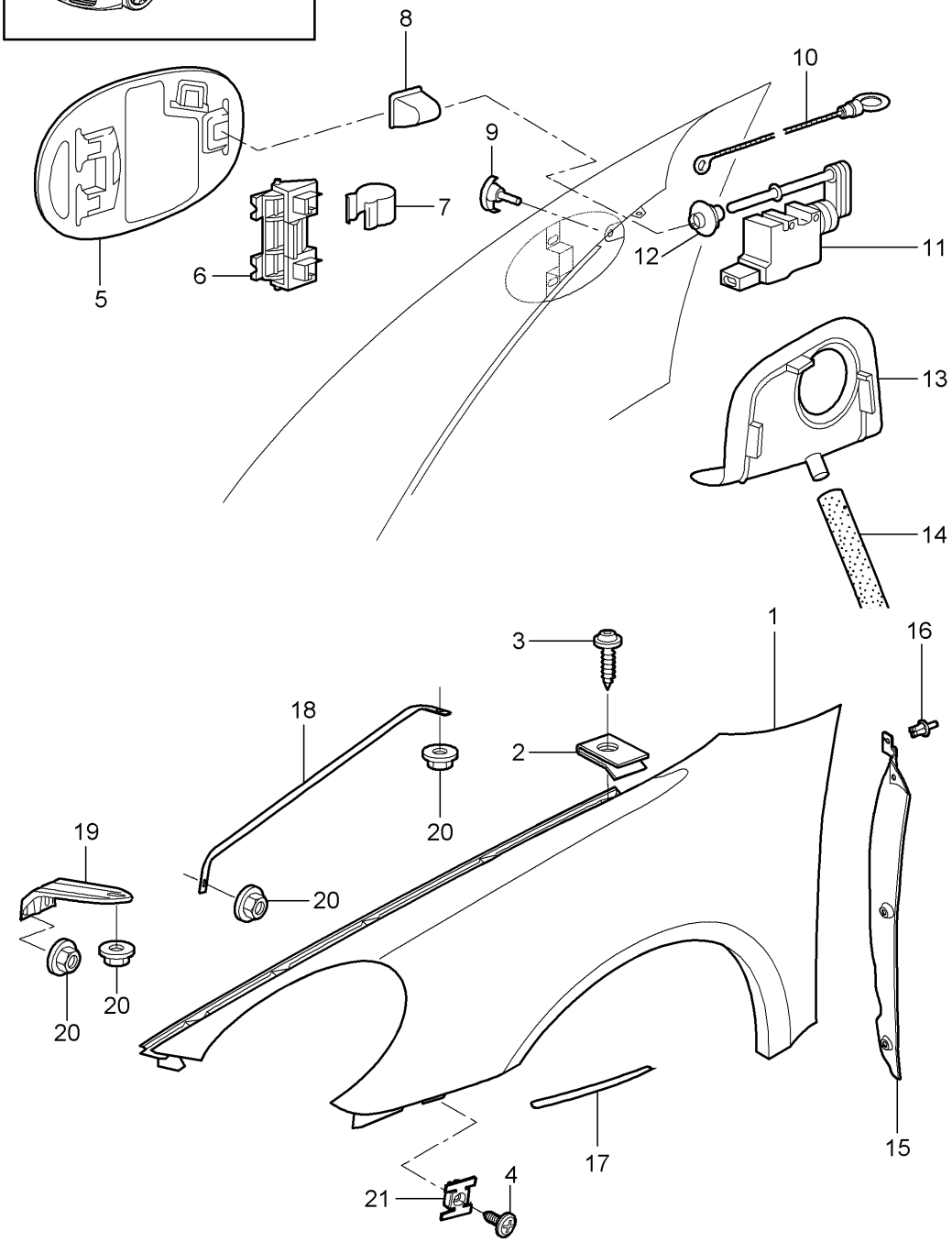

Bildtafel: 801-040

Modell: 987209 **Laufzeit:** 2009>>2012

Pos	Teilenummer	Benennung	Bemerkung	St	Modellangabe
		Kotflügel			
1	987 503 031 02	Kotflügel	links	1	
	987 503 031 02 GRV	grundiert			
1	987 503 032 06	Kotflügel	rechts	1	
	987 503 032 06 GRV	grundiert			
(1)	987 503 032 07	Kotflügel	rechts	1	PR:461
	987 503 032 07 GRV	grundiert			
2	999 507 003 02	Blechmutter		18	
		ST 6,3			
		Entfallteil			
2	999 507 003 01	Blechmutter		18	
		ST 6,3			
3	999 073 128 02	Blechschraube		10	
		ST 6,3 X 14			
4	900 187 111 02	Kombischraube		8	
		ST 6,3 X 12			
		Entfallteil			
4	900 187 111 01	Kombischraube		8	
		ST 6,3 X 12			
5	987 504 134 01	Tankklappe		1	
	987 504 134 01 GRV	grundiert			
6	997 201 063 00	Scharnier		1	
7	997 504 711 00	Feder		1	
8	996 201 423 00	Kappe		1	
9	997 504 888 01	Gummianschlag		1	
10	996 201 493 00	Notbetätigung		1	
11	997 624 113 00	Stellelement		1	
12	996 624 505 02	Führungsrosette		1	
13	997 201 667 00	Stulpe		1	
14	996 201 153 00	Schlauch		1	
15	997 504 641 02	Abdeckung für Kotflügel	links	1	
	997 504 641 02 01C	schwarz			
(15)	997 504 642 02	Abdeckung für Kotflügel	rechts	1	
	997 504 642 02 01C	schwarz			
16	999 591 712 40	Spreizniet		6	
		A 6,0 X 12,0			
17	987 504 531 00	Schutzfolie	links	1	
(17)	987 504 532 00	Schutzfolie	rechts	1	
18	997 504 441 00	Strebe		2	
	997 504 441 00 GRV	grundiert			
19	997 504 555 00	Konsole		2	
	997 504 555 00 GRV	grundiert			
20	999 076 066 09	Sechskantmutter		10	
		M 6			
21	999 507 590 02	Käfigmutter		6	
		ST 4,8			
-	000 043 204 85	Hohlraumkonservierungsmittel		X	
		400 ML			

Bildtafel: 801-045

PORSCHE

Modell: 987209 **Laufzeit:** 2009>>2012

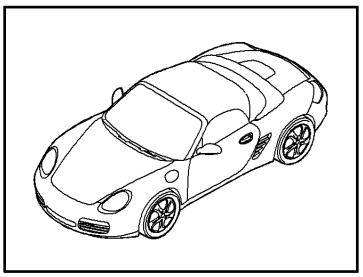

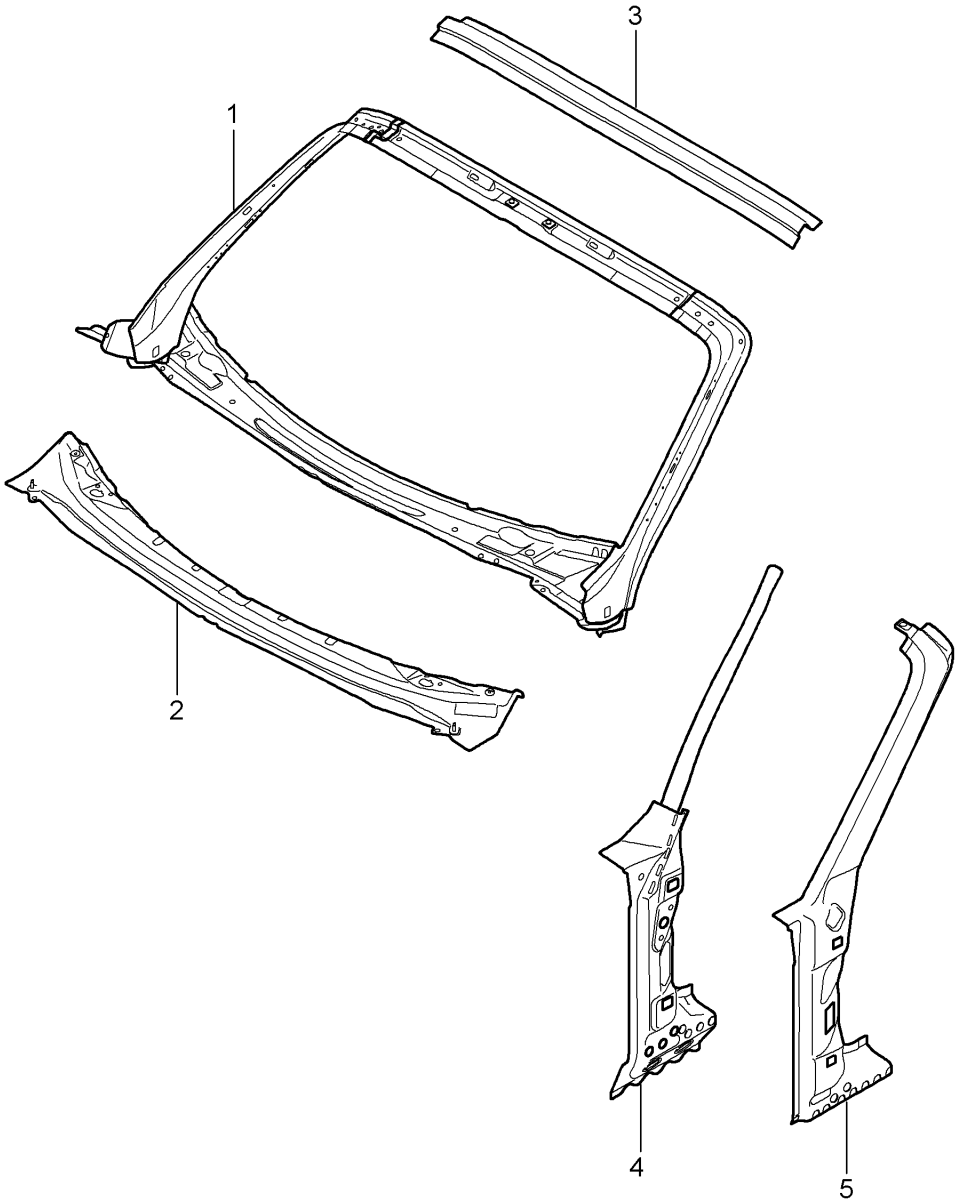

Bildtafel: 801-045

PORSCHE

Modell: 987209 **Laufzeit:** 2009>>2012

Pos	Teilenummer	Benennung	Bemerkung	St	Modellangabe
		Windlauf			
1	987 502 137 00	Windlauf	innen	1	
		mitverwenden:	000 043 305 51	1	
			000 043 305 32	1	
	987 502 137 00 GRV	grundiert			
2	997 502 527 00	Windlauf	aussen	1	
		mitverwenden:	000 043 305 51	1	
			000 043 305 32	1	
	997 502 527 00 GRV	grundiert			
3	987 502 529 00	Windlauf	aussen	1	
		mitverwenden:	000 043 305 51	1	
			000 043 305 32	1	
	987 502 529 00 GRV	grundiert			
4	987 502 135 01	Verstärkung für Säule A	links	1	
		mitverwenden:	000 043 305 51	1	
			000 043 305 32	1	
	987 502 135 01 GRV	grundiert			
(4)	987 502 136 01	Verstärkung für Säule A	rechts	1	
		mitverwenden:	000 043 305 51	1	
			000 043 305 32	1	
	987 502 136 01 GRV	grundiert			
-	000 043 206 29	Klebeset		X	
		Karosserie			
		bestehend aus:			
-	000 043 206 30	Klebstoff		1	
-	000 043 206 31	Doppelkartuschenpistole		1	
-	000 043 206 32	Mischrohr		1	
-	000 043 206 33	Aktivator		1	
5	987 502 335 00	Scharniersäule	links	1	
		mitverwenden:	000 043 305 51	1	
			000 043 305 32	1	
	987 502 335 00 GRV	grundiert			
(5)	987 502 336 00	Scharniersäule	rechts	1	
		mitverwenden:	000 043 305 51	1	
			000 043 305 32	1	
	987 502 336 00 GRV	grundiert			

Bildtafel: 801-050

PORSCHE

Modell: 987209 **Laufzeit:** 2009>>2012

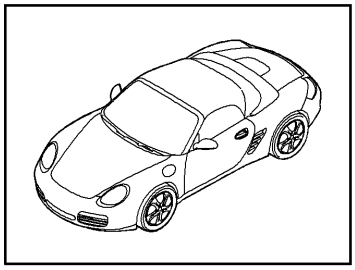

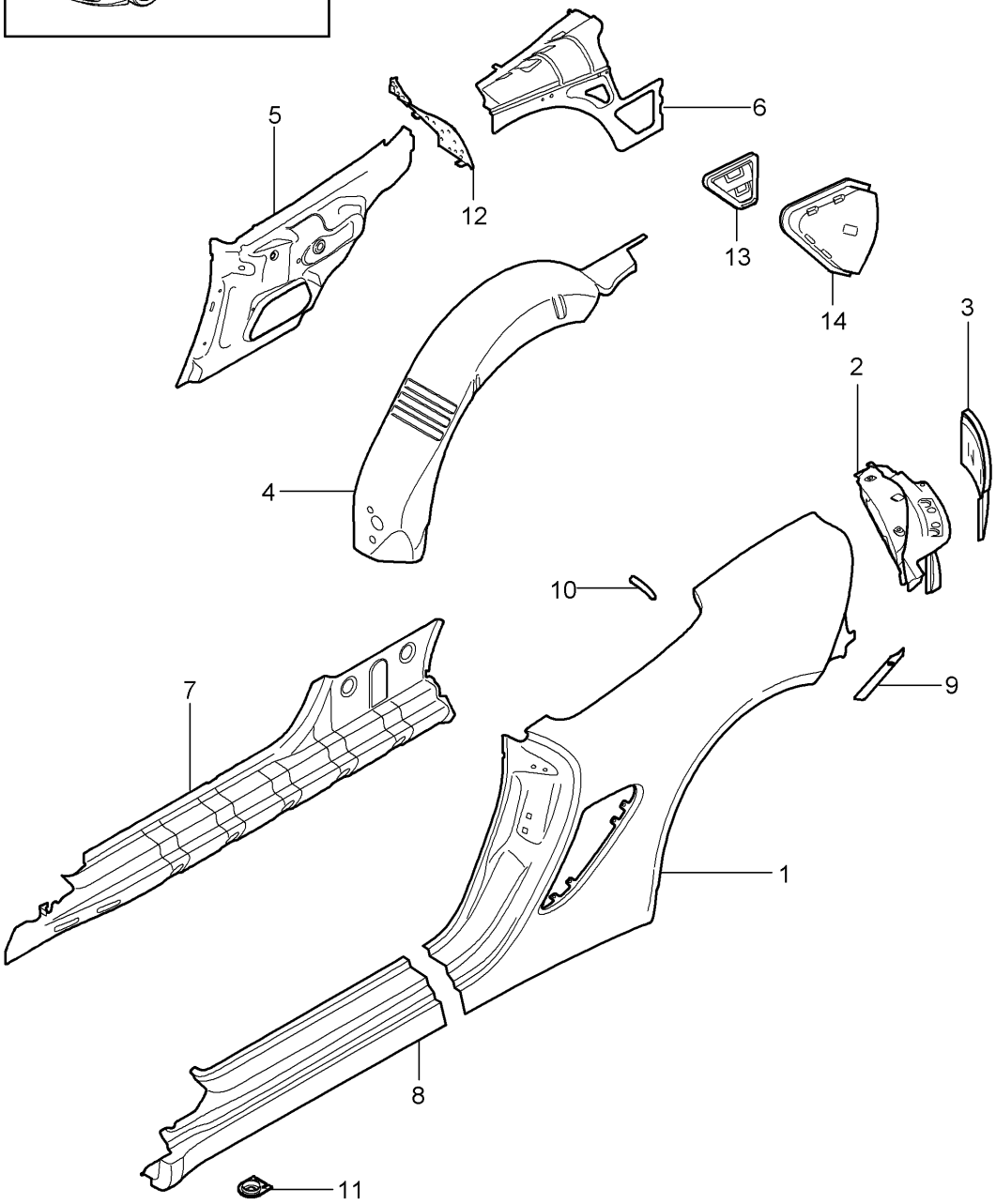

Bildtafel: 801-050

Modell: 987209 **Laufzeit: 2009>>2012**

Pos	Teilenummer	Benennung	Bemerkung	St	Modellangabe
		Seitenteil			
1	987 503 961 04	Seitenteil	links	1	
		mitverwenden:	000 043 305 51	1	
			000 043 305 32	1	
			000 043 305 38	1	
	987 503 961 04 GRV	grundiert			
(1)	987 503 962 04	Seitenteil	rechts	1	
		mitverwenden:	000 043 305 51	1	
			000 043 305 32	1	
			000 043 305 38	1	
	987 503 962 04 GRV	grundiert			
-	999 915 650 40	Klebstoff		X	
		teromix 6700			
-	000 043 300 48	Werkzeugsatz		X	
		siehe Handbuch Technik			
		Gruppe 5			
		53 55 55			
2	987 502 161 03	Leuchtenrahmen	links	1	
		mitverwenden:	000 043 305 51	1	
			000 043 305 32	1	
	987 502 161 03 GRV	grundiert			
(2)	987 502 162 03	Leuchtenrahmen	rechts	1	
		mitverwenden:	000 043 305 51	1	
			000 043 305 32	1	
			000 043 305 38	1	
	987 502 162 03 GRV	grundiert			
3	987 501 651 00	Eckteil	links	1	
		mitverwenden:	000 043 305 51	1	
	987 501 651 00 GRV	grundiert			
(3)	987 501 652 00	Eckteil	rechts	1	
		mitverwenden:	000 043 305 51	1	
	987 501 652 00 GRV	grundiert			
4	987 502 515 00	Radkasten	links	1	
		mitverwenden:	000 043 305 51	1	
			000 043 305 32	1	
	987 502 515 00 GRV	grundiert			
(4)	987 502 516 00	Radkasten	rechts	1	
		mitverwenden:	000 043 305 51	1	
			000 043 305 32	1	
	987 502 516 00 GRV	grundiert			
5	987 502 083 00	Seitenteil	links	1	
		mitverwenden:	000 043 305 51	1	
			000 043 305 32	1	
	987 502 083 00 GRV	grundiert			
(5)	987 502 084 00	Seitenteil	rechts	1	
		mitverwenden:	000 043 305 51	1	
			000 043 305 32	1	
	987 502 084 00 GRV	grundiert			
6	986 502 085 00	Seitenteil	links	1	
		mitverwenden:	000 043 305 51	1	
			000 043 305 32	1	
	986 502 085 00 GRV	grundiert			
(6)	986 502 106 00	Seitenteil	rechts	1	
		mitverwenden:	000 043 305 51	1	
			000 043 305 32	1	
	986 502 106 00 GRV	grundiert			
7	986 502 163 02	Verstärkung	links	1	
		Schweller			
		mitverwenden:	000 043 305 51	1	
			000 043 305 32	1	
	986 502 163 02 GRV	grundiert			
(7)	986 502 164 01	Verstärkung	rechts	1	
		Schweller			

Bildtafel: 801-050

Modell: 987209 **Laufzeit:** 2009>>2012

Pos	Teilenummer	Benennung	Bemerkung	St	Modellangabe
		mitverwenden:	000 043 305 51	1	
			000 043 305 32	1	
	986 502 164 01 GRV	grundiert			
-	000 043 206 29	Klebeset		X	
		Karosserie			
		bestehend aus:			
-	000 043 206 30	Klebstoff		1	
-	000 043 206 31	Doppelkartuschenpistole		1	
-	000 043 206 32	Mischrohr		1	
-	000 043 206 33	Aktivator		1	
8	987 503 963 02	Schweller	links	1	
		mitverwenden:	000 043 305 51	1	
			000 043 305 32	1	
			000 043 305 38	1	
	987 503 963 02 GRV	grundiert			
(8)	987 503 964 02	Schweller	rechts	1	
		mitverwenden:	000 043 305 51	1	
			000 043 305 32	1	
			000 043 305 38	1	
	987 503 964 02 GRV	grundiert			
9	987 504 631 00	Schutzfolie	links	2	
10	996 537 237 00	Schutzfolie		2	
11	999 703 475 40	Wasserablauftülle		2	
		Schweller			
12	987 504 901 00	Abdichtung		2	
		siehe Handbuch Technik			
		Gruppe 5			
		53 55 55			
13	986 572 043 02	Entlüftung	links	1	
(13)	986 572 044 00	Entlüftung	rechts	1	
14	986 572 643 01	Luftführungshutze	links	1	
		Entlüftung			
(14)	986 572 644 01	Luftführungshutze	rechts	1	
		Entlüftung			

Bildtafel: 801-070

PORSCHE

Modell: 987209 **Laufzeit:** 2009>>2012

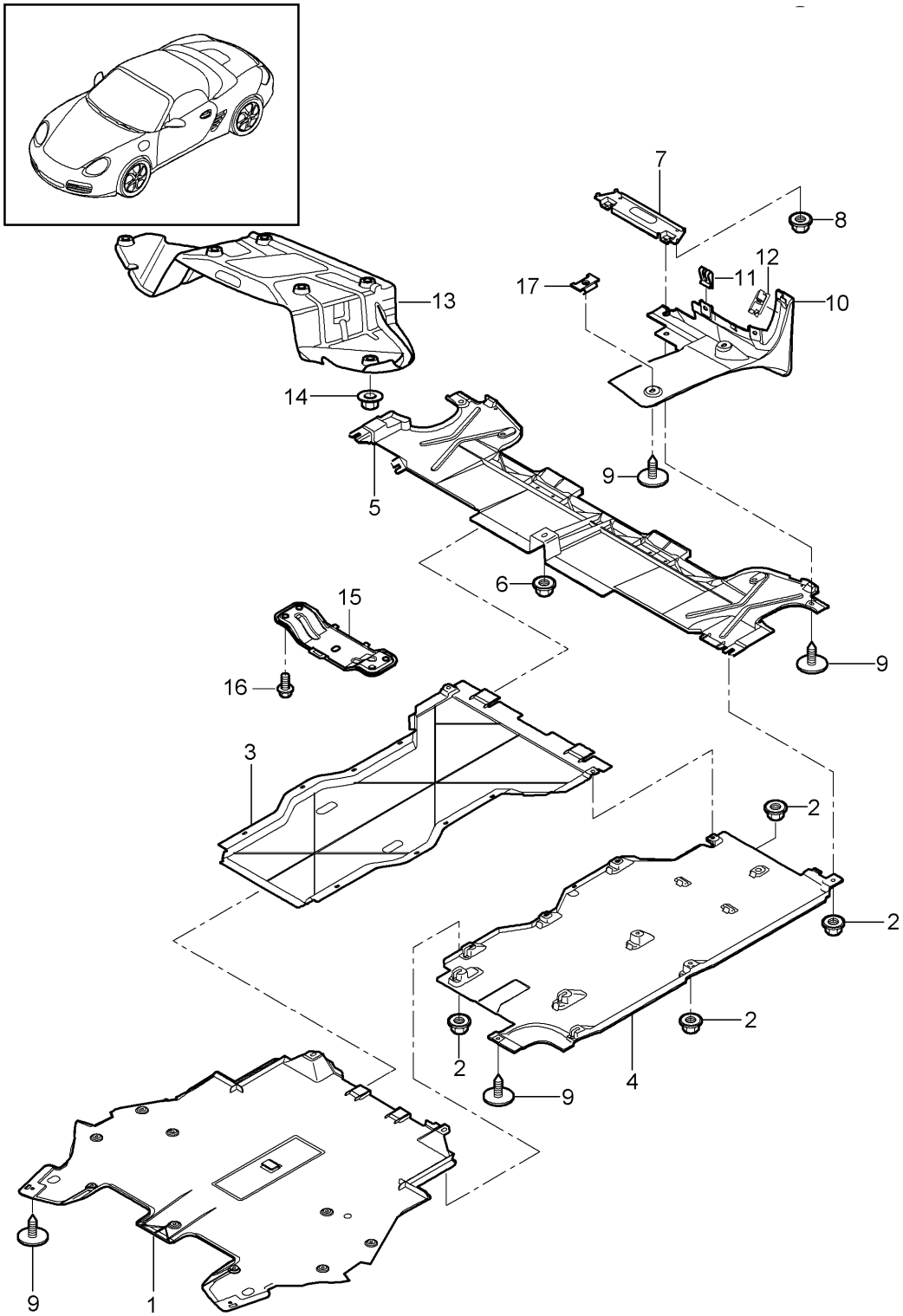

Bildtafel: 801-070

PORSCHE

Modell: 987209 **Laufzeit:** 2009>>2012

Pos	Teilenummer	Benennung	Bemerkung	St	Modellangabe
		Verkleidungen			
		Unterboden			
1	997 504 527 02	Abdeckung	vorn	1	
2	999 049 028 40	Kunststoffmutter		33	
		T 5/22 X 10			
3	997 504 043 00	Abdeckung	mitte	1	
4	997 504 343 03	Abdeckung	links	1	
(4)	997 504 344 03	Abdeckung	rechts	1	
			mitte		
5	987 504 129 01	Abdeckung	hinten	1	
6	999 076 068 09	Sechskantmutter		1	
		M 6			
		Entfallteil			
6	999 076 068 01	Sechskantmutter		1	
		M 6			
7	987 504 571 00	Halter	hinten	2	
		Abdeckung			
8	999 084 212 02	Sechskantmutter		2	
		M 6			
9	999 073 231 09	Blechschraube		X	
		ST 4,8 X 16			
10	987 504 793 00	Blende	links	1	
	987 504 793 00 01C	satinschwarz			
(10)	987 504 794 00	Blende	rechts	1	
	987 504 794 00 01C	satinschwarz			
11	999 507 795 09	Blechmutter		2	
		ST 4,8			
12	987 504 635 00	Klammer	links	1	
(12)	987 504 636 00	Klammer	rechts	1	
		Blende		1	
13	987 504 405 00	Wärmeschutz		1	
14	999 049 025 09	Bundmutter		7	
		T 5			
15	997 504 823 01	Querverbindung		1	
		Tunnel			
	997 504 823 01 GRV	grundiert			
16	900 075 475 09	Kombischraube		4	
		M 10 x 25			
17	999 507 849 01	Käfigmutter		4	
		st 4,8			

Bildtafel: 801-075

PORSCHE

Modell: 987209 **Laufzeit:** 2009>>2012

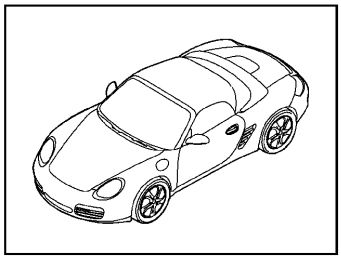

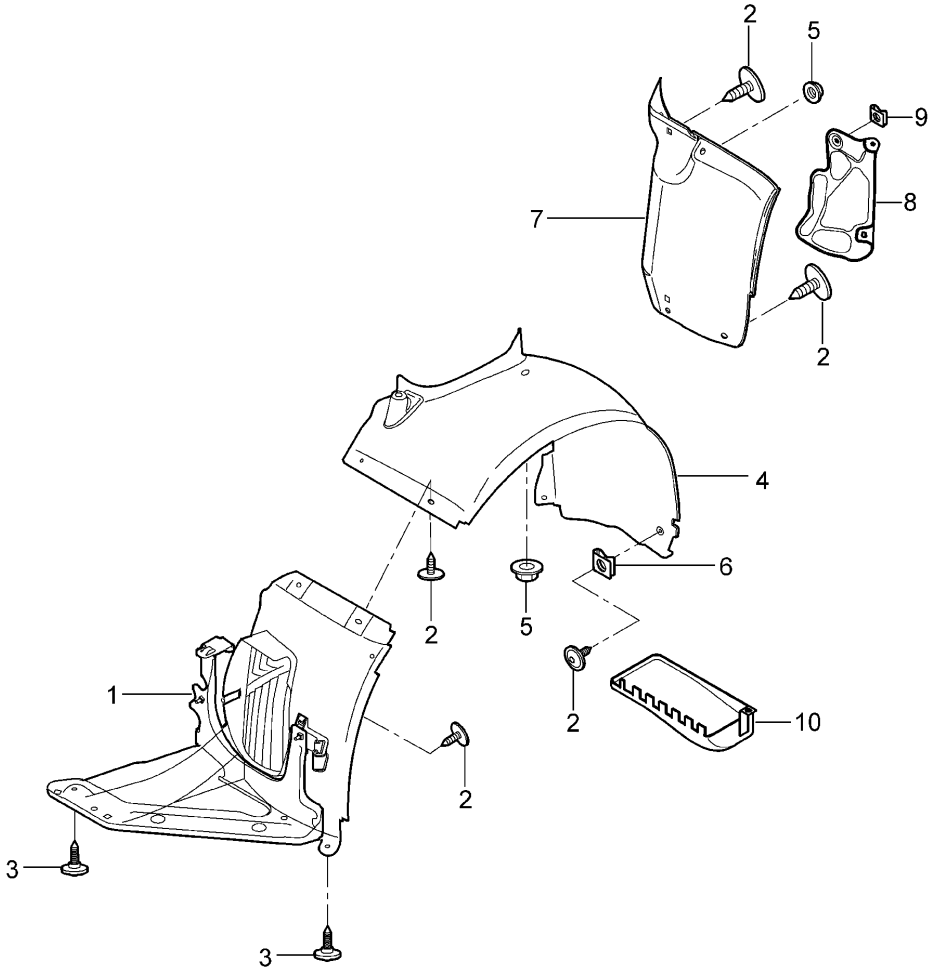

Bildtafel: 801-075

Modell: 987209 **Laufzeit:** 2009>>2012

Pos	Teilenummer	Benennung	Bemerkung	St	Modellangabe
		Verkleidungen für Radhaus			
(1)	987 504 123 08	Radhausschale	links vorn	1	PR:181,182, 480
(1)	987 504 124 08	Radhausschale	rechts vorn	1	PR:181,182, 480
(1)	987 504 123 09	Radhausschale	links vorn	1	PR:250
(1)	987 504 124 09	Radhausschale	rechts vorn	1	PR:250
(1)	987 504 123 09	Radhausschale	links vorn	1	PR:183,480
(1)	987 504 124 09	Radhausschale	rechts vorn	1	PR:183,480
2	999 073 231 09	Blechschraube ST 4,8 X 16		20	
3	999 073 227 09	Blechschraube ST 4,8 X 19		4	
4	987 504 203 00	Radhausschale	vorn u. hinten	1	
(4)	987 504 204 00	Radhausschale	vorn u. hinten	1	
5	999 049 028 40	Kunststoffmutter T5		10	
6	999 507 795 09	Blechmutter		2	
7	987 504 573 01	Radhausschale	vorn u. hinten	1	
(7)	987 504 574 01	Radhausschale	vorn u. hinten	1	
8	987 504 673 01	Wärmeschutz	links	1	
(8)	987 504 674 01	Wärmeschutz	rechts	1	
		Bremsschlauch			
9	999 507 795 09	Blechmutter		2	
10	997 504 603 00	Luftführung	links	1	
(10)	996 504 604 01	Luftführung	rechts	1	

Bildtafel: 801-080

PORSCHE

Modell: 987209 **Laufzeit: 2009>>2012**

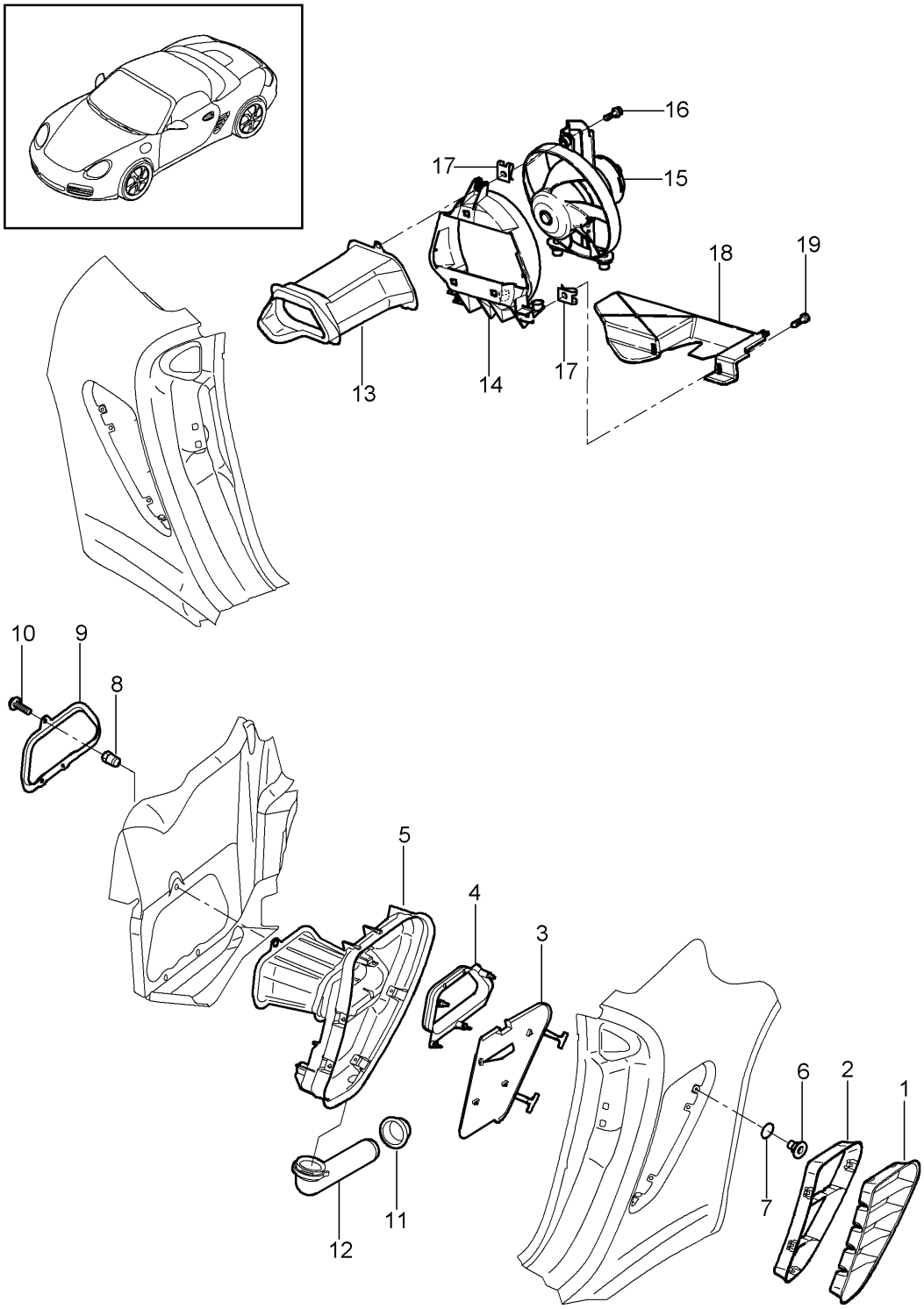

Bildtafel: 801-080

Modell: 987209 **Laufzeit: 2009>>2012**

Pos	Teilenummer	Benennung	Bemerkung	St	Modellangabe
		Lüftung			
		Motorraum			
1	987 504 561 01	Lufteinlassgitter	links	1	
	987 504 561 01 9B1	titan-metallic			
(1)	987 504 561 01	Lufteinlassgitter	links	1	
	987 504 561 01 041	schwarz			
(1)	987 504 561 04	Lufteinlassgitter	links	1	Spyder
	987 504 561 04 9B1	titan-metallic			
		mit:			
		Rahmen			
(1)	987 504 562 01	Lufteinlassgitter	rechts	1	
	987 504 562 01 9B1	titan-metallic			
(1)	987 504 562 01	Lufteinlassgitter	rechts	1	
	987 504 562 01 041	schwarz			
(1)	987 504 562 04	Lufteinlassgitter	rechts	1	Spyder
	987 504 562 04 9B1	titan-metallic			
		mit:			
		Rahmen			
2	987 504 749 01	Rahmen	links	1	
	987 504 749 01 01C	satinschwarz			
(2)	987 504 749 03	Rahmen	links	1	Spyder
	987 504 749 03 01C	satinschwarz			
(2)	987 504 750 01	Rahmen	rechts	1	
	987 504 750 01 01C	satinschwarz			
(2)	987 504 750 03	Rahmen	rechts	1	Spyder
	987 504 750 03 01C	satinschwarz			
3	987 575 647 01	Prallplatte	links	1	
4	987 575 757 00	Verstärkung	links	1	
		Luftführung			
5	987 575 657 00	Luftführung	links	1	
			innen		
6	999 507 585 40	Befestigungsclip		8	
7	999 701 489 40	Dichtring	links	4	
8	999 500 069 02	Blindnietmutter		6	
9	987 575 759 00	Aufnahmerahmen		1	
		Luftführung			
10	900 075 413 09	Kombischraube		3	
		M 6 X 16			
11	999 702 288 40	Tülle	links	1	
		32,5 X 20			
12	987 504 431 00	Wasserablaufrohr	links	1	
13	987 575 360 01	Luftführungskanal	rechts	1	
14	987 575 356 00	Lüfterhutze	rechts	1	
15	987 624 050 01	Gebläse	rechts	1	
16	900 075 333 02	Kombischraube		3	
		M 6 X 25			
17	999 507 550 02	Blechmutter		3	
		M 6			
18	986 575 756 02	Luftführung	rechts	1	
19	900 378 036 09	Sechskantschraube		1	
		M 6 X 12			

Bildtafel: 802-000

PORSCHE

Modell: 987209 **Laufzeit: 2009>>2012**

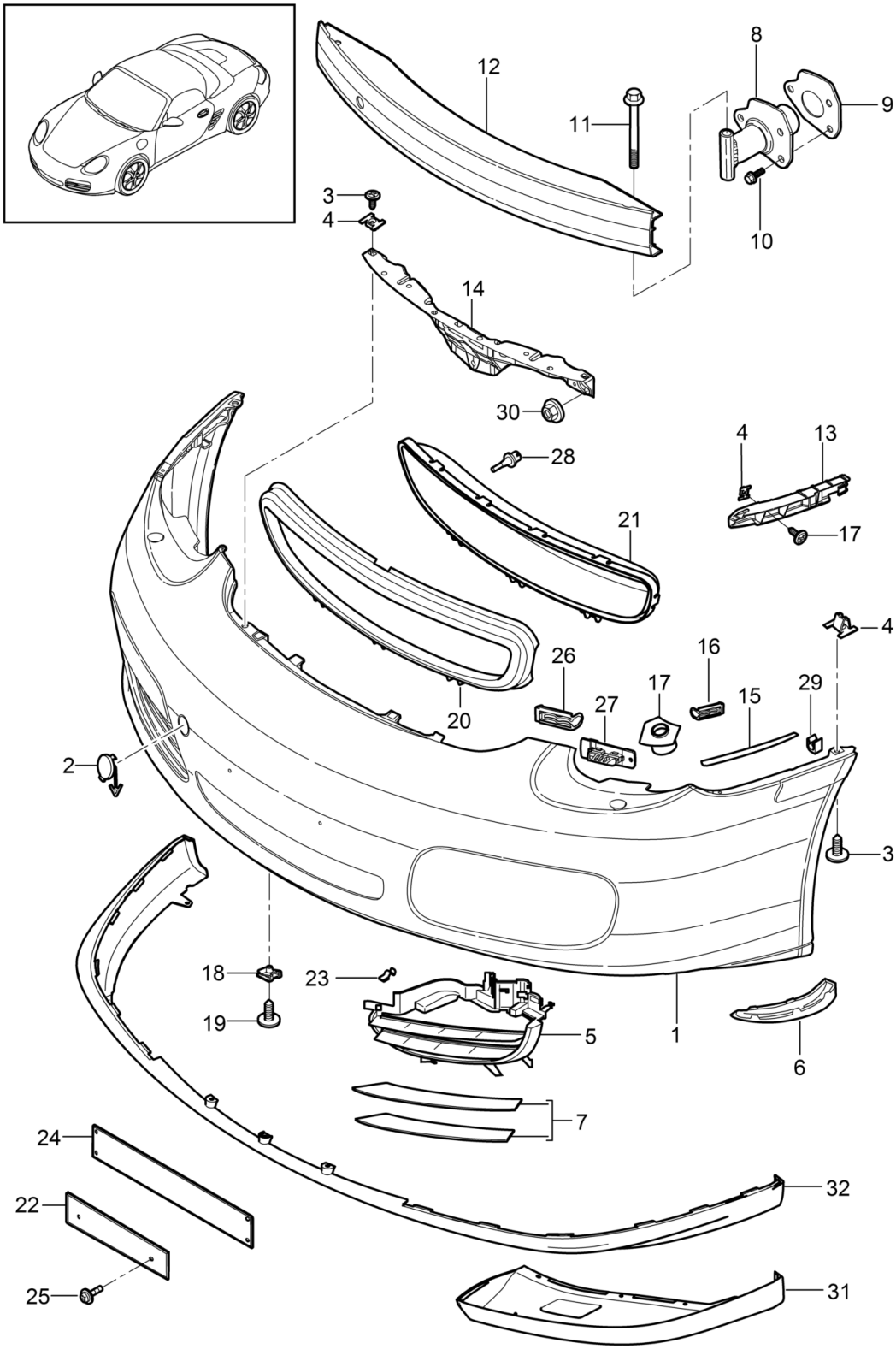

Bildtafel: 802-000

Modell: 987209 **Laufzeit: 2009>>2012**

Pos	Teilenummer	Benennung	Bemerkung	St	Modellangabe
		Stossfänger	vorn		
(1)	987 505 311 28	Verkleidung		1	Boxster PR:181,-288, -XAL,-480
(1)	987 505 311 28	Verkleidung		1	Boxster PR:182,-288, -XAL,-480
(1)	987 505 311 28	Verkleidung		1	Boxster S PR:480,181, -288,-XAL
(1)	987 505 311 28	Verkleidung		1	Boxster S PR:480,182, -288,-XAL
(1)	987 505 311 29	Verkleidung		1	Boxster PR:181,288, -XAL
(1)	987 505 311 29	Verkleidung		1	Boxster PR:182,288, -XAL
(1)	987 505 311 29	Verkleidung		1	Boxster S PR:181,288, 480,-XAL
(1)	987 505 311 29	Verkleidung		1	Boxster S PR:182,288, 480,-XAL
(1)	987 505 311 30	Verkleidung		1	Boxster PR:183,-288, -XAL
(1)	987 505 311 30	Verkleidung		1	Boxster S PR:183,480, -288,-XAL
(1)	987 505 311 30	Verkleidung		1	Boxster S PR:250,-288, -XAL
(1)	987 505 311 31	Verkleidung		1	Boxster PR:183,288, -XAL
(1)	987 505 311 31	Verkleidung		1	Boxster S PR:183,288, 480,-XAL
(1)	987 505 311 31	Verkleidung		1	Boxster S PR:250,288, -XAL
(1)	987 505 311 40	Verkleidung		1	Spyder PR:181,480, -288
(1)	987 505 311 40	Verkleidung		1	Spyder PR:182,480, -288
(1)	987 505 311 41	Verkleidung		1	Spyder PR:181,288, 480
(1)	987 505 311 41	Verkleidung		1	Spyder PR:182,288, 480
(1)	987 505 311 42	Verkleidung		1	Spyder PR:183,480, -288
(1)	987 505 311 42	Verkleidung		1	Spyder PR:250,-288
(1)	987 505 311 43	Verkleidung		1	Spyder PR:183,288, 480

Bildtafel: 802-000

PORSCHE

Modell: 987209 **Laufzeit: 2009>>2012**

Pos	Teilenummer	Benennung	Bemerkung	St	Modellangabe
(1)	987 505 311 43	Verkleidung		1	Spyder PR:288,250
(1)	987 505 982 20	Verkleidung		1	Aerokit PR:181,XAL, -288
	987 505 982 20 G2X	grundiert			
(1)	987 505 982 20	Verkleidung		1	Aerokit PR:182,XAL, -288
	987 505 982 20 G2X	grundiert			
(1)	987 505 982 20	Verkleidung		1	Aerokit PR:181,480, XAL,-288
	987 505 982 20 G2X	grundiert			
(1)	987 505 982 20	Verkleidung		1	Aerokit PR:182,480, XAL,-288
	987 505 982 20 G2X	grundiert			
(1)	987 505 982 21	Verkleidung		1	Aerokit PR:181,288, XAL
	987 505 982 21 G2X	grundiert			
(1)	987 505 982 21	Verkleidung		1	Aerokit PR:182,288, XAL
	987 505 982 21 G2X	grundiert			
(1)	987 505 982 21	Verkleidung		1	Aerokit PR:181,288, 480,XAL
	987 505 982 21 G2X	grundiert			
(1)	987 505 982 21	Verkleidung		1	Aerokit PR:182,288, 480,XAL
	987 505 982 21 G2X	grundiert			
(1)	987 505 982 22	Verkleidung		1	Aerokit PR:183,XAL, -288
	987 505 982 22 G2X	grundiert			
(1)	987 505 982 22	Verkleidung		1	Aerokit PR:183,480, XAL,-288
	987 505 982 22 G2X	grundiert			
(1)	987 505 982 22	Verkleidung		1	Aerokit PR:183,250, XAL,-288
	987 505 982 22 G2X	grundiert			
(1)	987 505 982 23	Verkleidung		1	Aerokit PR:183,288, XAL
	987 505 982 23 G2X	grundiert			
(1)	987 505 982 23	Verkleidung		1	Aerokit PR:183,288, 480,XAL
	987 505 982 23 G2X	grundiert			
(1)	987 505 982 23	Verkleidung		1	Aerokit PR:183,288, 250,XAL
	987 505 982 23 G2X	grundiert			
2	987 505 703 04	Abdeckkappe		1	
	987 505 703 04 G2L	orange			
(2)	987 505 994 00	Abdeckkappe		1	Aerokit PR:XLA
	987 505 994 00 G2X	grundiert			

Bildtafel: 802-000

Modell: 987209 **Laufzeit: 2009>>2012**

Pos	Teilenummer	Benennung	Bemerkung	St	Modellangabe
3	999 073 227 09	Blechschraube		10	
4	999 507 849 01	Käfigmutter		X	
5	987 505 553 04	Gitterrahmen	links	1	
	987 505 553 04 G2L	orange			
(5)	987 505 985 00	Gitterrahmen	links	1	Aerokit
					PR:XLA
	987 505 985 00 01C	satinschwarz			
(5)	987 505 553 09	Gitterrahmen	links	1	Spyder
	987 505 553 09 01C	satinschwarz			
(5)	987 505 541 00	Adapter	links	1	Spyder
		Lufteinlass	seitlich		
(5)	987 505 563 00	Gitterrahmen	links	1	Spyder
		Blende			
	987 505 563 00 9B1	titan-metallic			
(5)	987 505 554 04	Gitterrahmen	rechts	1	
	987 505 554 04 G2L	orange			
(5)	987 505 986 00	Gitterrahmen	rechts	1	Aerokit
					PR:XLA
	987 505 986 00 01C	satinschwarz			
(5)	987 505 554 09	Gitterrahmen	rechts	1	Spyder
	987 505 554 09 01C	satinschwarz			
(5)	987 505 542 00	Adapter	rechts	1	Spyder
		Lufteinlass	seitlich		
(5)	987 505 564 00	Gitterrahmen	rechts	1	Spyder
		Blende			
	987 505 564 00 9B1	titan-metallic			
(6)	987 505 525 01	Blende	links	1	
	987 505 525 01 01C	satinschwarz			
(6)	987 505 525 02	Blende	links	1	Spyder
		Begrenzungsleuchte			
	987 505 525 02 01C	satinschwarz			
(6)	987 505 526 01	Blende	rechts	1	
	987 505 526 01 01C	satinschwarz			
(6)	987 505 526 02	Blende	rechts	1	Spyder
		Begrenzungsleuchte			
	987 505 526 02 01C	satinschwarz			
7	987 505 560 02	Lamelle	rechts	1	
			oben	1	
		grundiert		1	
7	987 505 558 02	Lamelle	rechts	1	
			unten	1	
		grundiert		1	
7	987 505 559 02	Lamelle	links	1	
			oben	1	
		grundiert		1	
7	987 505 557 02	Lamelle	links	1	
			unten	1	
		grundiert		1	
(7)	987 505 560 00	Lamelle	rechts	1	
			oben	1	
	987 505 560 00 01C	satinschwarz			
(7)	987 505 558 00	Lamelle	rechts	1	
			unten	1	
	987 505 558 00 01C	satinschwarz			
(7)	987 505 559 00	Lamelle	links	1	
			oben	1	
	987 505 559 00 01C	satinschwarz			
(7)	987 505 557 00	Lamelle	links	1	
			unten	1	
	987 505 557 00 01C	satinschwarz			
8	997 505 319 00	Prallrohr		2	
9	997 505 751 02	Abdichtung		2	
		Pralldämpfer			

Bildtafel: 802-000

Modell: 987209 **Laufzeit: 2009>>2012**

Pos	Teilenummer	Benennung	Bemerkung	St	Modellangabe
10	900 378 267 09	Kombischraube M8X30		6	
11	900 378 088 09	Sechskantschraube m 12 x 100		2	
12	997 505 141 02	Stossfängerträger		1	
13	987 505 535 01	Halteleiste	links	1	
(13)	987 505 536 01	Halteleiste	rechts	1	
14	997 505 531 00	Halteleiste	mitte	1	
15	987 504 531 00	Schutzfolie	links	1	
(15)	987 504 532 00	Schutzfolie	rechts	1	
16	987 505 747 01	Eckteil	links	1	
(16)	987 505 748 01	Eckteil	rechts	1	
17	987 505 561 02	Halteplatte Scheinwerferwaschanlage mitverwenden:	links 000 043 300 47	1	
(17)	987 505 562 02	Halteplatte Scheinwerferwaschanlage mitverwenden:	rechts 000 043 300 47	1	
-	000 043 300 47	Klebeset Klebstoff mit: Mischrohr 5fach		1	
18	999 591 699 01	Blechmutter ST 4,8		1	
19	999 073 418 01	Blechschraube ST4,8 X 19-C		4	
20	987 505 555 02 987 505 555 02 01C	Halterahmen satinschwarz		1	PR:249
(21)	987 505 751 02 987 505 751 02 G2L	Abdeckung Lufteinlass orange	mitte	1	
22	987 701 105 02 987 701 105 02 01C	Kennzeichenhalter satinschwarz		1	PR:211
22	987 701 051 06	Montagesatz Halter Kennzeichen bestehend aus: Halterahmen und Befestigungssatz		1	PR:211,XAL
23	987 505 873 00	Klammer Blende		4	
24	987 701 109 02 987 701 109 02 01C	Kennzeichenhalter satinschwarz		1	PR:210
24	987 701 051 08	Montagesatz Halter Kennzeichen bestehend aus: Halterahmen und Befestigungssatz		1	PR:210,XAL
24	997 701 103 00	Montagesatz Halter bestehend aus: Mutter und Gummipuffer	vorn	1	PR:209,XAL
24	987 701 051 10	Montagesatz Halter bestehend aus: Distanzstück Unterlage	vorn	1	PR:209,XAL

Modell: 987209 **Laufzeit: 2009>>2012**

Pos	Teilenummer	Benennung	Bemerkung	St	Modellangabe
		Schraube			
		Mutter			
25	999 919 228 A2	Schraube		X	
		5,0X28,0			
(25)	999 919 227 A2	Blechschraube		X	
		5,0X13,0			
26	987 505 719 00	Fixierung		2	
27	987 505 743 00	Halteplatte		2	
		mitverwenden:			
		Blindniet			
		Halteplatte			
-	999 190 191 30	Blindniet		2	
		Halteplatte			
		A 3,2X17,0			
28	996 641 142 00	Temperaturfühler		1	
29	999 591 307 01	U-Klammer		2	
		Schlauch			
		Scheinwerferwaschanlage			
30	999 076 078 09	Sechskantmutter		6	
		M6			
31	987 505 527 08	Blende	links	1	
		Spoiler	SPYDER		
	987 505 527 08 01C	satinschwarz			
(31)	987 505 528 08	Blende	rechts	1	
		Spoiler	SPYDER		
	987 505 528 08 01C	satinschwarz			
32	987 505 990 01	Spoiler	unten	1	PR:XAL
			AEROKIT		
		grundiert	SPORT DESIGN		
			PAKET		

Bildtafel: 802-005

PORSCHE

Modell: 987209 **Laufzeit: 2009>>2012**

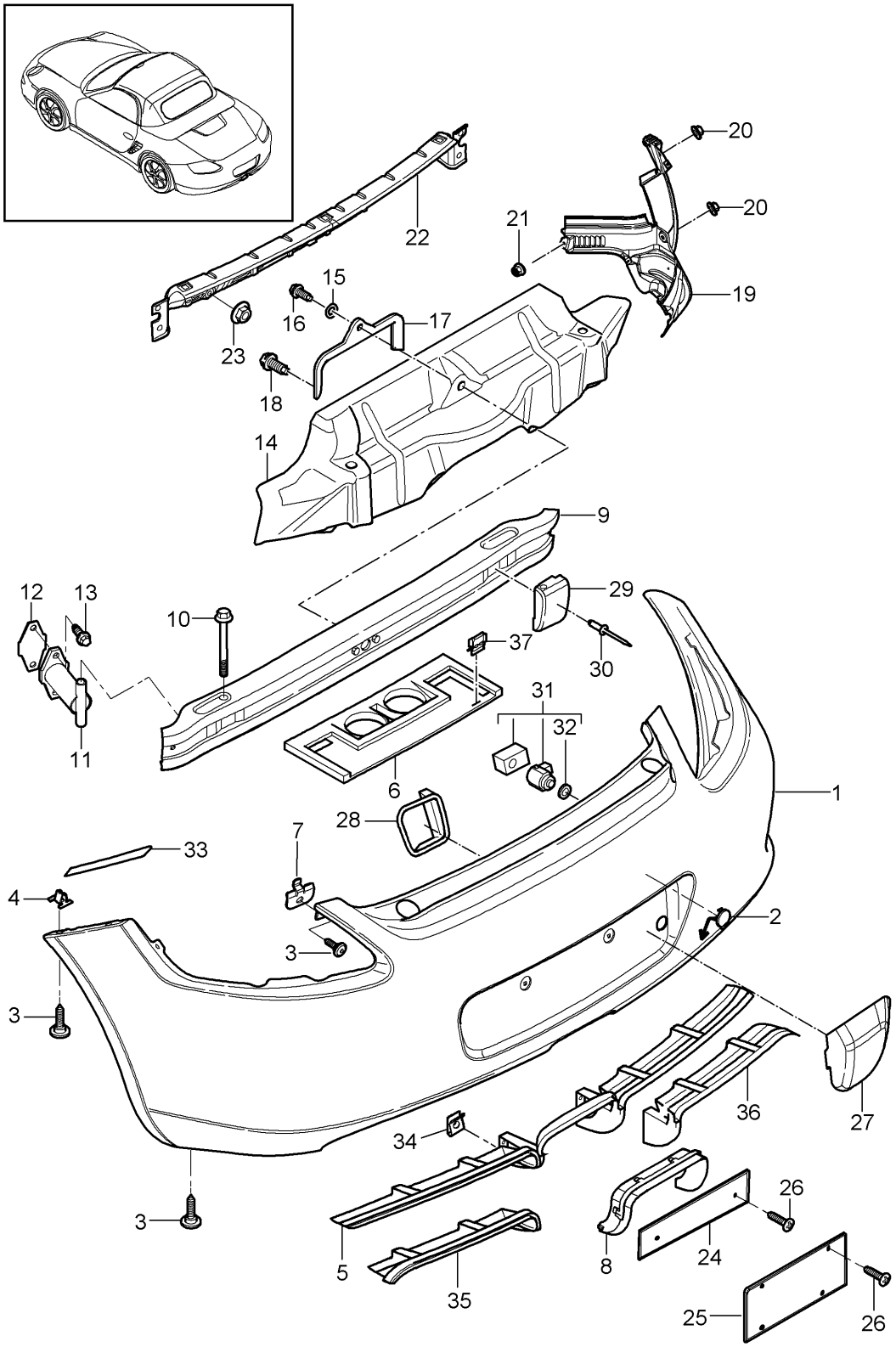

Bildtafel: 802-005

Modell: 987209 **Laufzeit: 2009>>2012**

Pos	Teilenummer	Benennung	Bemerkung	St	Modellangabe
		Stossfänger	hinten		
1	987 505 291 04	Verkleidung		1	PR:635
(1)	987 505 411 24	Verkleidung		1	
2	997 505 803 03	Abdeckung für Abschleppöse		1	
		grundiert			
3	999 073 227 09	Blechschraube		15	
		ST 4,8 X 19			
-	987 504 981 03	Spoiler		1	PR:XAL
		grundiert			
4	999 507 590 02	Käfigmutter		7	
		ST 4,8			
5	987 505 853 03	Halterahmen		1	
	987 505 853 03 G2L	orange			
6	987 505 835 00	Abstützung		1	
7	987 505 815 00	Halteplatte		2	
8	987 505 811 02	Blende für Abgasrohr		1	
	987 505 811 02 01C	schwarz			
9	987 505 241 00	Stossfängerträger		1	
10	900 378 088 01	Sechskantschraube		2	
		M 12 X 1,5 X 100			
11	996 505 019 01	Prallrohr		2	
12	996 505 775 00	Unterlage		2	
		Pralldämpfer			
13	900 378 267 01	Sechskantschraube		4	
		M 8 X 30			
14	987 505 475 02	Wärmeschutz	mitte	1	
15	999 025 243 02	Unterlegscheibe		1	
		5,0X1,0			
16	900 278 025 02	Sechskantschraube		1	
		M5X12			
17	987 505 639 02	Heckstütze		2	
18	999 075 056 09	Kombischraube		2	
		M 6 X 22			
(19)	987 505 631 03	Halter	links	1	
		mit:	seitlich		
		Hitzeschutz			
19	987 505 632 03	Halter	rechts	1	
		mit:	seitlich		
		Hitzeschutz			
20	999 076 078 01	Sechskantmutter		6	
		M 6			
21	999 049 007 40	Kunststoffmutter		4	
		T5/22 X 10			
22	987 505 841 00	Befestigungsleiste		1	
23	999 076 078 01	Sechskantmutter		5	
		M 6			
24	987 701 105 03	Kennzeichenhalter		1	PR:211
	987 701 105 03 01C	satinschwarz			
(24)	987 701 109 01	Kennzeichenhalter		1	PR:210
	987 701 109 01 01C	satinschwarz			
-	997 701 103 00	Montagesatz	hinten	1	PR:209,XAL
		Halter			
		bestehend aus:			
		Mutter			
		und			
		Gummipuffer			
-	997 701 051 13	Montagesatz	hinten	1	PR:209,XAL
		Halter			
		bestehend aus:			
		Mutter			
		Schraube			
		Scheibe			
		Federring			

Bildtafel: 802-005

PORSCHE

Modell: 987209 **Laufzeit:** 2009>>2012

Pos	Teilenummer	Benennung	Bemerkung	St	Modellangabe
26	999 919 227 A2	Blechschraube Halter		4	PR:210,211
(26)	999 919 227 A2	Blechschraube Halter Kennzeichen 5 X 13		8	PR:218
30	999 190 312 30	Halbrundniet Stosshorn A4,8 X 24,8		2	PR:553
31	997 606 191 01	Sensor Einparkhilfe		4	PR:635
32	7L6 919 659	Runddichtring Sensor		4	PR:635
33	987 504 631 01	Schutzfolie		2	
34	999 507 795 09	Blechmutter Heckstütze ST 4,8		2	
35	987 505 875 00	Blende	links	1	
	987 505 875 00 01C	schwarz	links		
36	987 505 876 00	Blende	rechts	1	
	987 505 876 00 01C	schwarz	rechts		
37	999 507 696 00	U-Klammer 1,20-1,70		3	

Bildtafel: 803-000

PORSCHE

Modell: 987209 **Laufzeit: 2009>>2012**

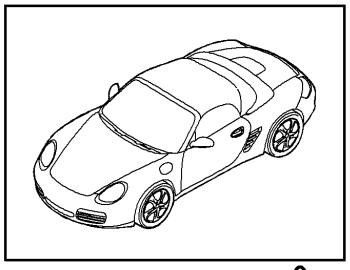

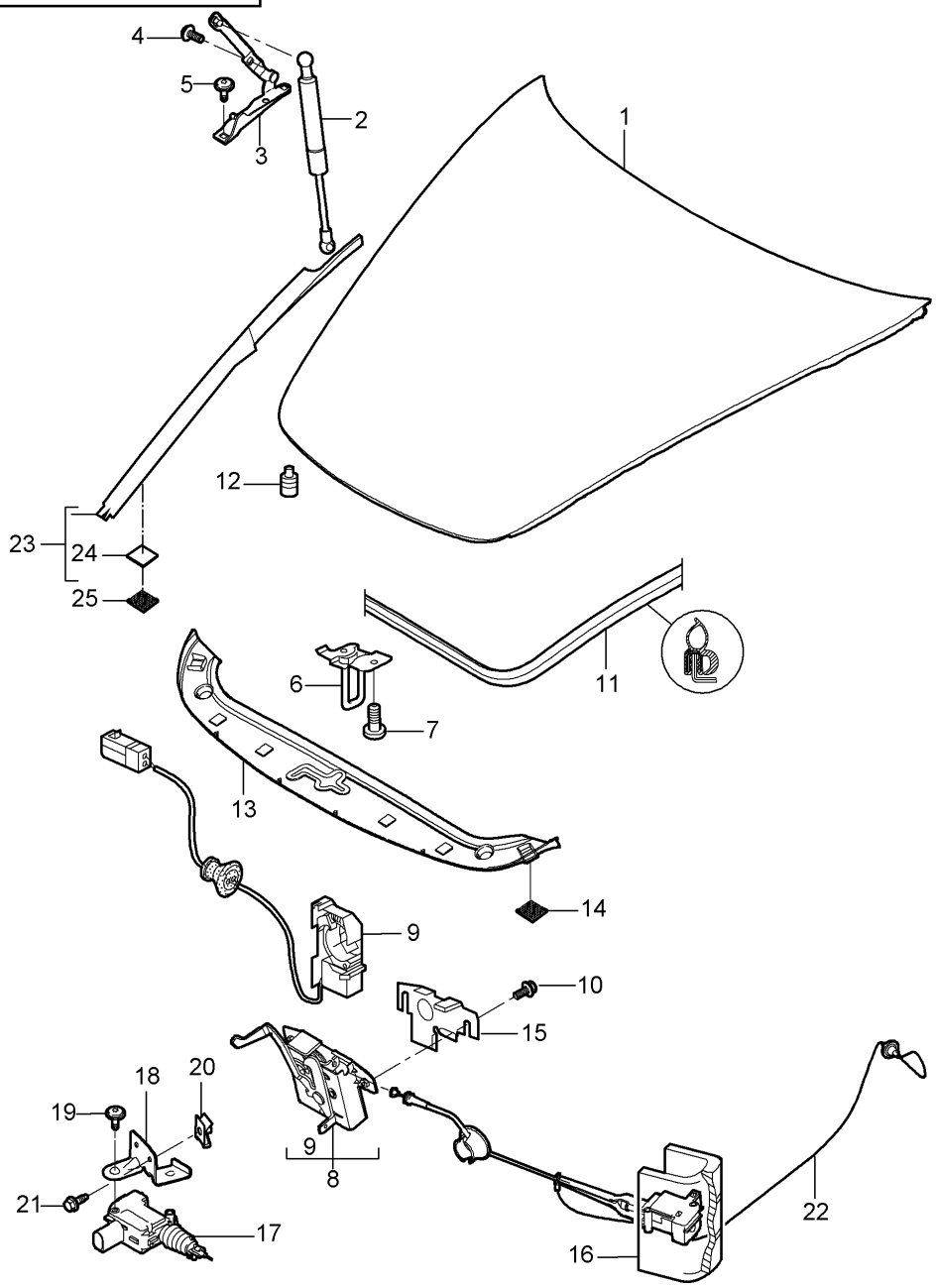

Bildtafel: 803-000

Modell: 987209 **Laufzeit:** 2009>>2012

Pos	Teilenummer	Benennung	Bemerkung	St	Modellangabe
		Deckel	vorn		
1	997 511 011 00	Deckel		1	
	997 511 011 00 GRV	grundiert			
2	997 511 551 01	Gasdruckfeder		2	
(3)	997 511 151 01	Scharnier	links	1	
3	997 511 152 01	Scharnier	rechts	1	
4	999 073 357 09	Linsenschraube		4	
		M 6 X 12			
5	999 073 348 09	Linsenschraube		4	
		M 6 X 20			
6	997 511 051 00	Schloss-Oberteil		1	
7	999 073 350 04	Flachrundschraube		2	
		M 6 X 16			
8	997 511 053 00	Schloss-Unterteil		1	
9	997 613 206 00	Mikroschalter		1	
10	900 075 466 01	Kombischraube		2	
		M 6 X 16			
11	997 511 611 00	Dichtung		1	
12	999 703 140 41	Gummipuffer		2	
13	997 504 811 04	Abdeckblende		1	
	997 504 811 04 FMT	satinschwarz			
14	999 902 049 40	Klettverschluss		4	
15	996 511 653 00	Abdeckung		1	
16	997 511 117 00	Stellelement		1	
(23)	997 572 465 02	Abdeckblende	links	1	
	997 572 465 02 02A	schwarz			
23	997 572 466 02	Abdeckblende	rechts	1	
		Kotflügel			
	997 572 466 02 02A	schwarz			
24	999 902 052 40	Klettverschluss		4	
		Abdeckung			
		20 X 20			
25	999 902 051 40	Klettverschluss		4	
		Kotflügel			
		20 X 20			

Bildtafel: 803-005

PORSCHE

Modell: 987209 **Laufzeit:** 2009>>2012

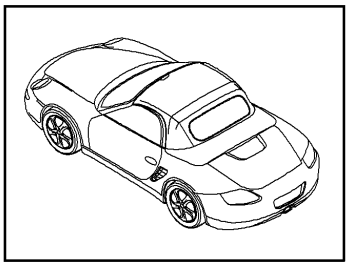

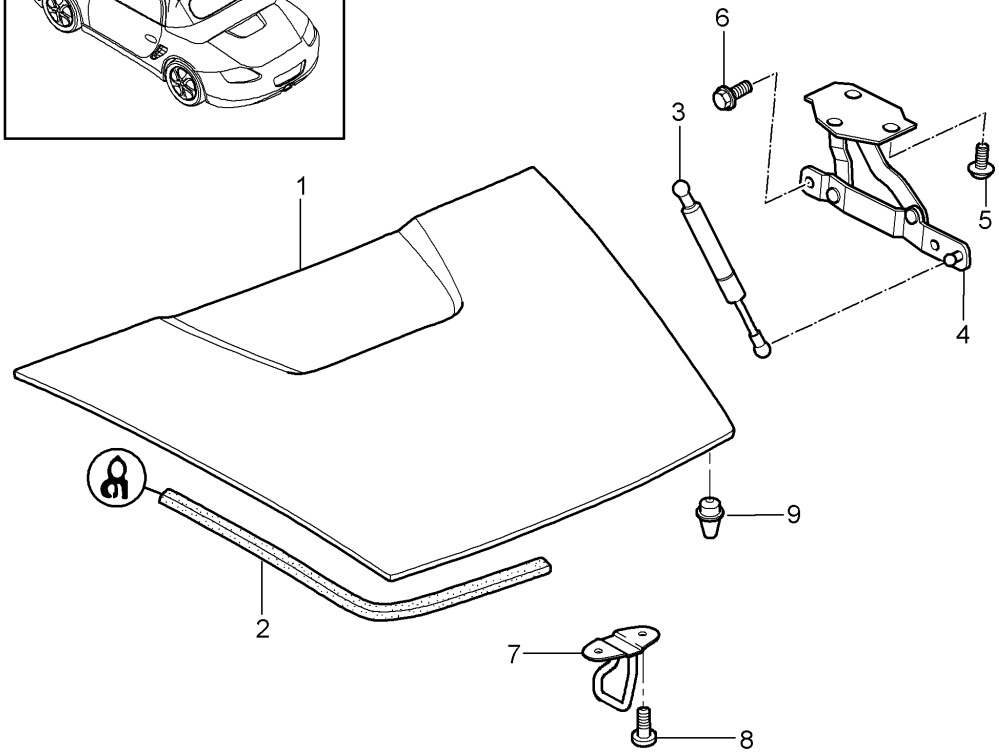

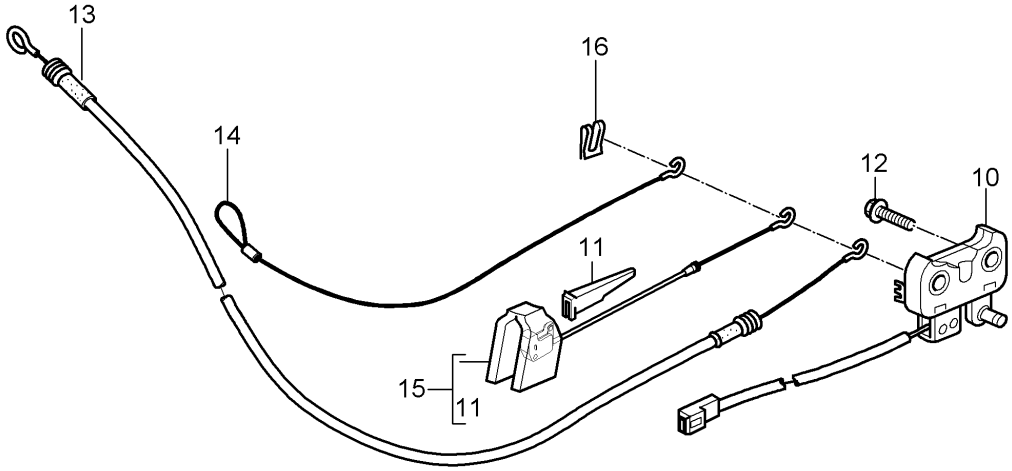

Bildtafel: 803-005

Modell: 987209 **Laufzeit:** 2009>>2012

Pos	Teilenummer	Benennung	Bemerkung	St	Modellangabe
		Deckel	hinten		
1	987 512 011 00	Deckel		1	
	987 512 011 00 GRV	grundiert			
		mitverwenden:	000 043 204 38		
-	000 043 204 38	Dichtmasse		1	
2	987 512 911 00	Dichtung		1	
		Deckel			
3	987 512 551 05	Gasdruckfeder		1	
(4)	987 512 151 02	Scharnier	links	1	
4	987 512 152 02	Scharnier	rechts	1	
5	900 075 469 02	Kombischraube		4	
		M 6 X 22			
6	900 378 155 09	Sechskantschraube		4	
		M 6 X 16			
7	987 512 051 00	Schloss-Oberteil		1	
8	999 073 350 04	Flachrundschraube		2	
		M 6 X 16			
9	987 512 987 00	Stellelement		2	
10	987 512 053 01	Schloss-Unterteil		1	
11	997 511 753 01	Führung für Bowdenzug		1	
12	900 075 504 01	Kombischraube		2	
		M 6 X 45			
13	987 512 217 00	Deckelzug		1	
		Deckel			
14	987 512 521 00	Notbetätigung		1	
		Notbetätigung			
15	987 512 117 01	Stellelement		1	
		Deckel			
16	999 166 054 02	Sl-Sicherung		1	
		Entfallteil			
16	999 166 054 01	Sl-Sicherung		1	

Bildtafel: 803-006

PORSCHE

Modell: 987209 **Laufzeit:** 2009>>2012

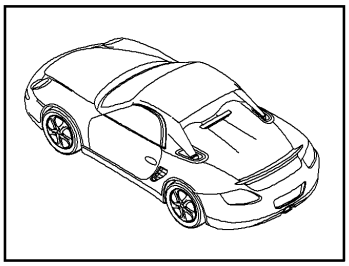

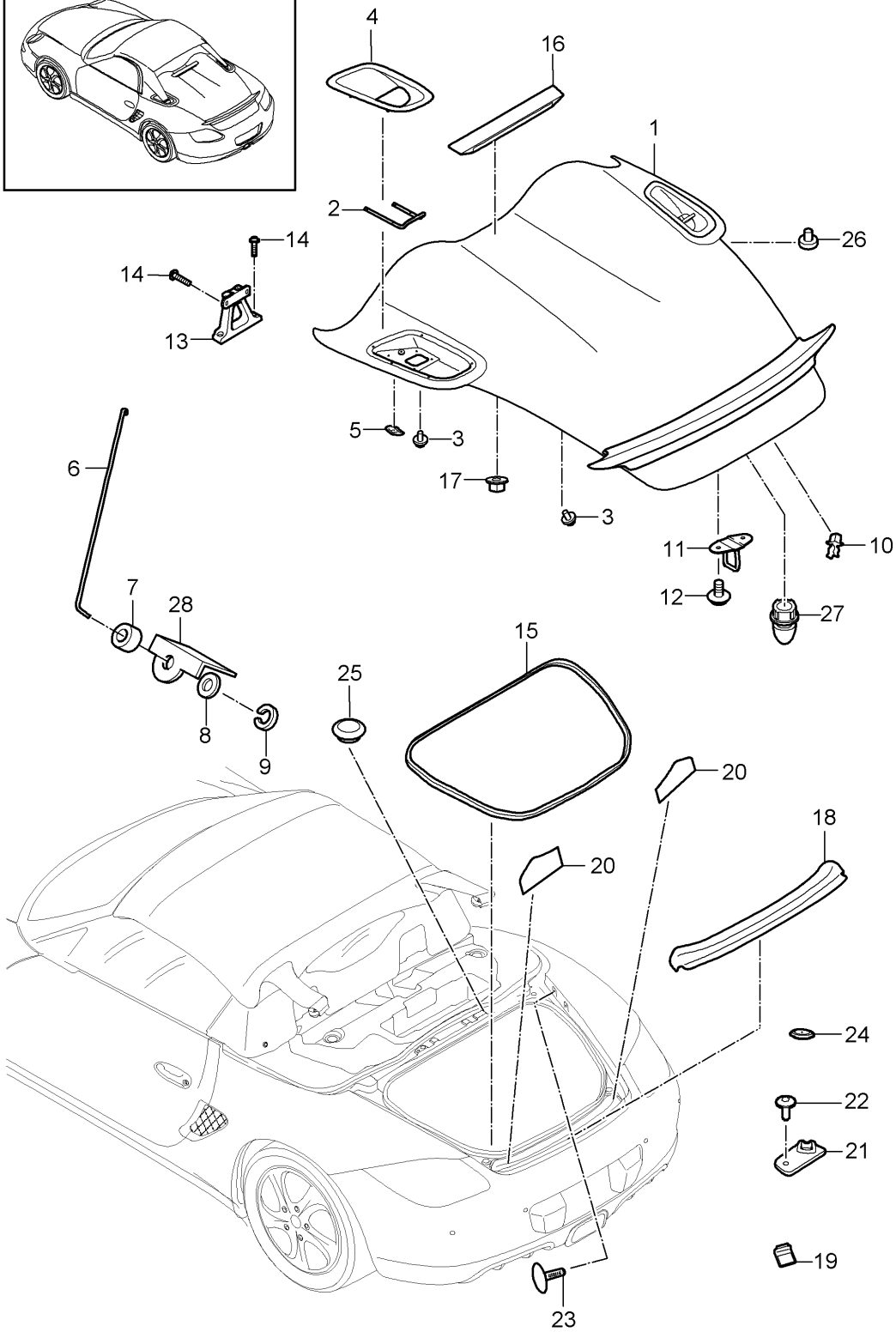

Bildtafel: 803-006

Modell: 987209 **Laufzeit:** 2009>>2012

Pos	Teilenummer	Benennung	Bemerkung	St	Modellangabe
		Deckel	hinten		Spyder PR:778
1	987 512 011 09	Deckel		1	
	987 512 011 09 GRV	grundiert			
2	987 512 713 00	Spannbügel	links	1	
(2)	987 512 714 00	Spannbügel	rechts	1	
3	999 073 268 A2	Linsenschraube M5X12		10	
4	987 512 553 00	Deckel	links	1	
	987 512 553 00 G2X	grundiert			
(4)	987 512 554 00	Deckel	rechts	1	
	987 512 554 00 G2X	grundiert			
5	999 507 452 01	Klemmscheibe 4,75		10	
6	987 512 653 01	Stange		1	
7	999 702 020 51	Tülle		1	
8	900 234 509 01	Passscheibe 7 x 13 x 1		1	
9	900 116 009 03	Sicherungsscheibe SI-SHB 6		1	
10	999 507 233 40	Kabelhalter Stange		1	
11	987 512 051 00	Schloss-Oberteil		1	
12	999 073 378 02	Flachrundschraube M6X20		2	
13	987 512 151 03	Scharnier		2	
14	999 073 511 01	Flachrundschraube M6x25		4	
15	987 512 611 03	Dichtung Deckel		1	
16	987 512 631 00	Gehäuse		1	
	987 512 631 00 G2X	grundiert			
17	900 380 001 03	Sechskantmutter M5		2	
18	987 512 403 00	Abdeckung		1	
19	987 512 603 00	Halter		3	
20	987 512 731 00	Klebefolie	links	1	
(20)	987 512 732 00	Klebefolie	rechts	1	
21	987 512 705 00	Aufnahmeplatte		1	
22	999 073 269 09	Linsenschraube M5X16		1	
23	999 703 550 40	Stopfen 5,8X2,0		4	
24	999 703 199 40	Verschlussdeckel 12X19		2	
25	999 703 462 40	Verschlussdeckel 10 x 6,5		1	
26	986 561 633 01	Anschlagpuffer		4	
27	987 512 987 00	Stellelement		2	
28	987 512 813 00	Befestigungswinkel		1	

Bildtafel: 803-007

PORSCHE

Modell: 987209 **Laufzeit: 2009>>2012**

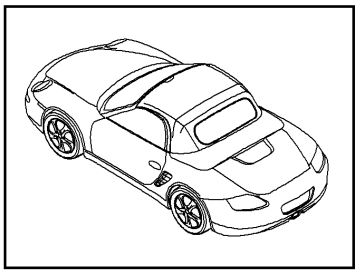

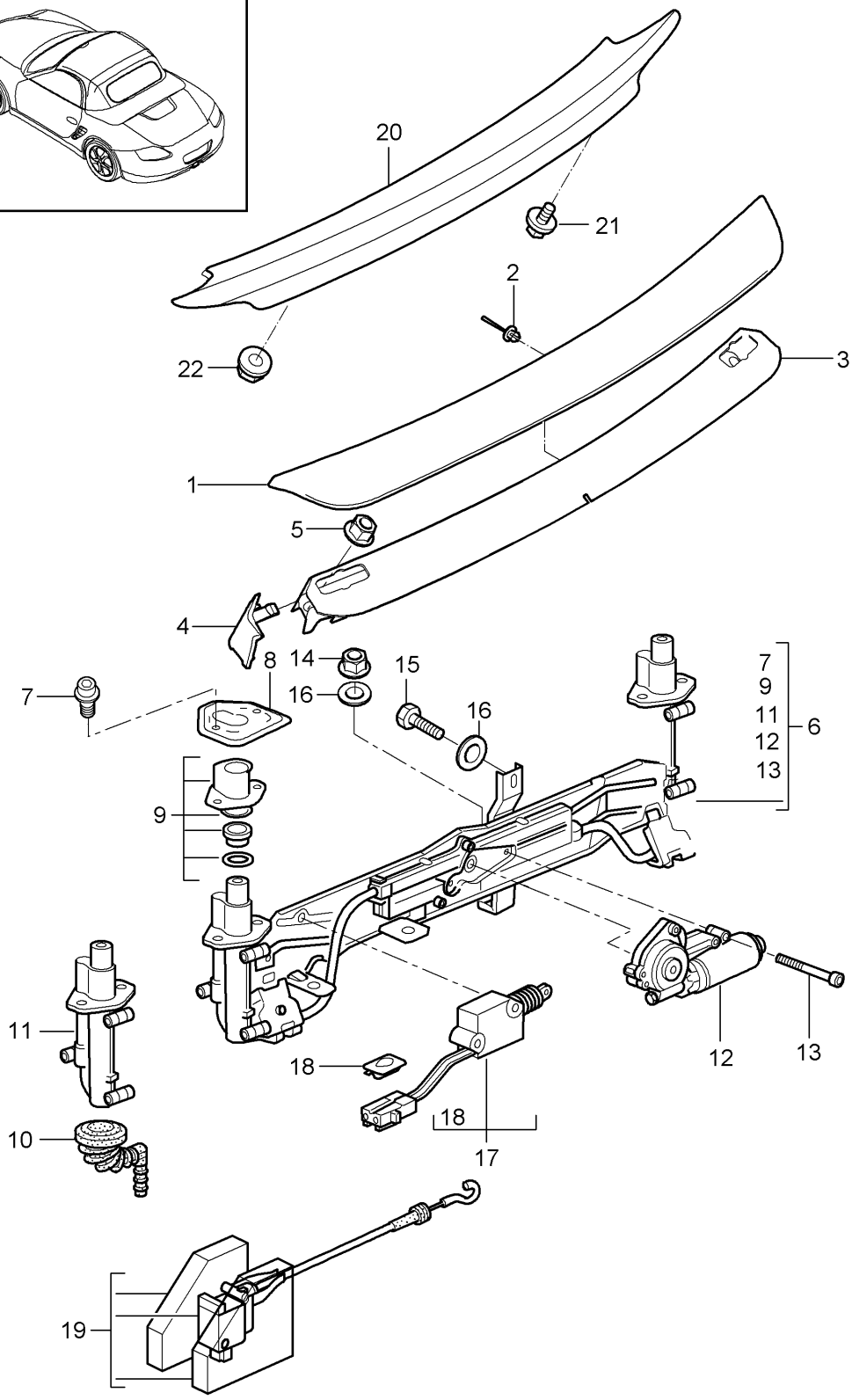

Bildtafel: 803-007

PORSCHE

Modell: 987209 **Laufzeit:** 2009>>2012

Pos	Teilenummer	Benennung	Bemerkung	St	Modellangabe
		Heckspoiler			
1	987 504 609 00	Oberteil		1	PR:-XAL
		Spoiler			
	987 504 609 00 G2X	grundiert			
(1)	987 504 981 02	Spoiler		1	PR:XAL
	987 504 981 02 G2X	grundiert			
2	999 507 499 40	Spreizniet		3	
		5,0 X 11,5			
3	987 504 613 01	Träger		1	
		Oberteil			
4	987 504 615 00	Abdeckung	links	1	
		Träger			
(4)	987 504 616 00	Abdeckung	rechts	1	
		Träger			
5	900 377 003 02	Sechskantmutter		2	
		Träger			
		M8			
6	987 504 109 01	Antrieb		1	
		(komplett)			
7	999 218 016 02	Kombischraube		4	
		M 6 X 16			
		mikroverkapselt			
		Entfallteil			
7	999 218 016 01	Kombischraube		4	
		M 6 X 16			
		mikroverkapselt			
8	986 504 251 00	Befestigungsplatte		2	
9	987 504 413 00	Satz Dichtungen		2	
		Aussteller			
10	987 504 415 00	Wasserablaufschlauch		1	
11	987 504 411 00	Aussteller		2	
12	996 624 151 00	Elektromotor		1	
13	900 074 364 02	Sechskantschraube		1	
		M 5 X 55			
		mikroverkapselt			
14	999 084 629 09	Sechskantmutter		3	
		M 6			
15	900 075 485 09	Sechskantschraube		1	
		M 6 X 16			
16	900 035 001 09	Scheibe		4	
17	996 624 117 01	Stellelement	hinten	1	
		Deckel			
18	999 507 434 40	Halter für Steckgehäuse		1	
19	987 512 117 01	Stellelement		1	
20	987 512 241 00	Heckspoiler		1	Spyder
					PR:778
	987 512 241 00 G2X	grundiert			
21	999 073 268 A2	Linsenschraube		2	Spyder
		M5X12			PR:778
22	N 906 636 03	Sechskantmutter mit Scheibe		3	Spyder
		M5			PR:778

Bildtafel: 804-000

PORSCHE

Modell: 987209 **Laufzeit: 2009>>2012**

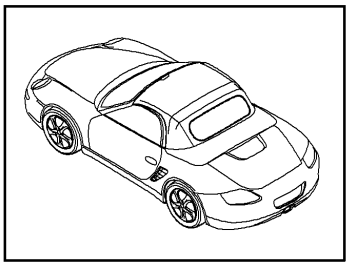

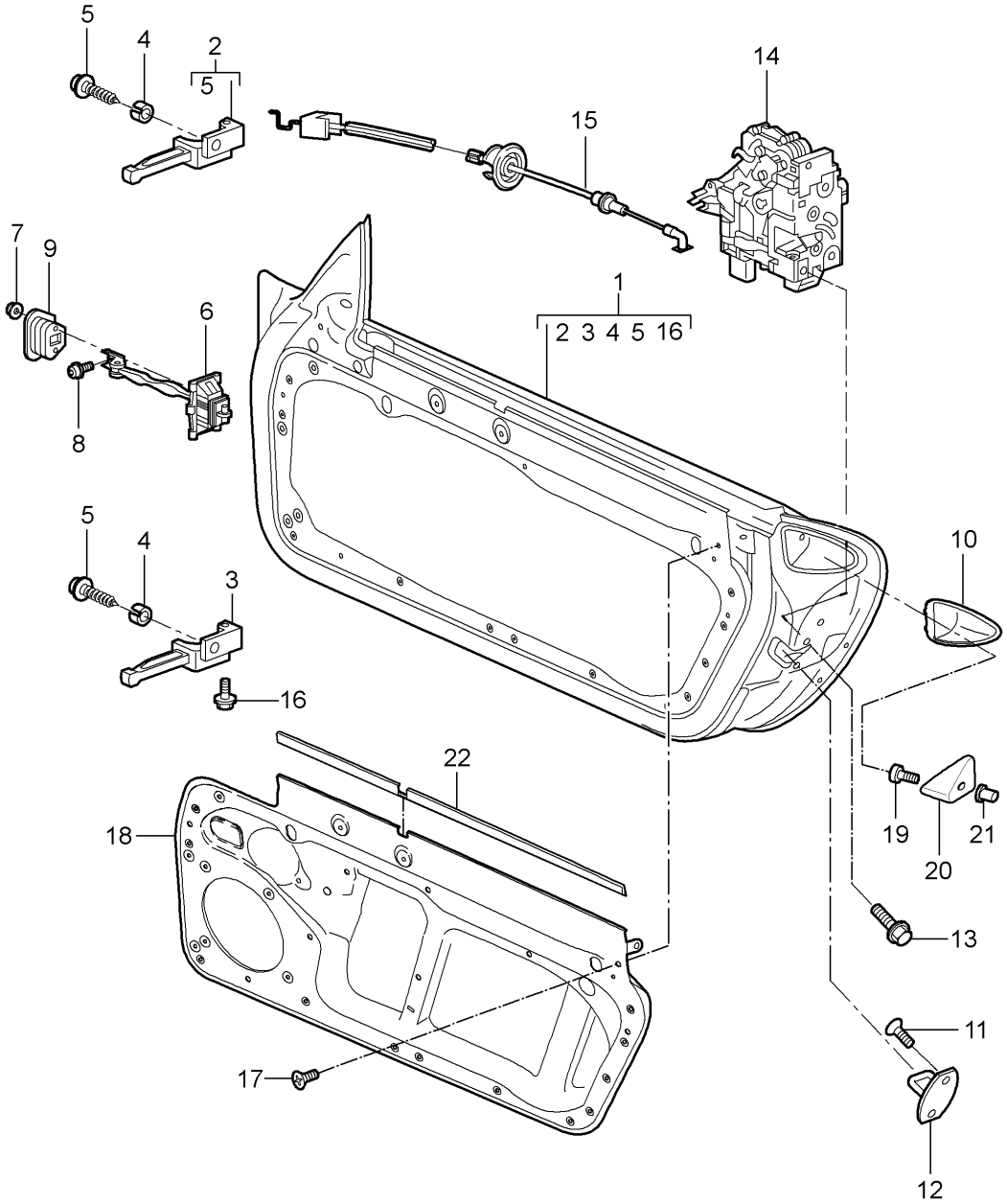

Bildtafel: 804-000

Modell: 987209 **Laufzeit: 2009>>2012**

Pos	Teilenummer	Benennung	Bemerkung	St	Modellangabe
		Tür-Rohbau			
		Einbauteile			
		Türschloss			
1	997 531 011 04	Tür-Rohbau	links	1	PR:-599
	997 531 011 04 GRV	grundiert			
		mitverwenden:			
(1)	997 531 012 04	Tür-Rohbau	rechts	1	PR:-599
	997 531 012 04 GRV	grundiert			
		mitverwenden:			
(1)	997 531 011 05	Tür-Rohbau	links	1	PR:599
	997 531 011 05 GRV	grundiert			
		mitverwenden:			
(1)	997 531 012 05	Tür-Rohbau	rechts	1	PR:599
	997 531 012 05 GRV	grundiert			
		mitverwenden:			
-	000 043 305 32	Dichtmasse		1	
(2)	997 531 321 00	Scharnier	links	1	
2	997 531 322 00	Scharnier	rechts	1	
(3)	997 531 319 00	Scharnier	links	1	
3	997 531 320 00	Scharnier	rechts	1	
4	996 531 831 00	Hülse		4	
5	900 378 180 01	Sechskantschraube		2	
		M 8 X 25			
6	997 537 151 01	Türfeststeller		2	
		Entfallteil			
6	997 537 151 02	Türfeststeller		2	
7	999 084 212 02	Sechskantmutter		4	
		M 6			
8	999 073 138 09	Schraube		2	
		M 8 X 25			
		Entfallteil			
(8)	999 073 138 01	Flachrundschraube		2	
		M 8 X 25			
9	996 537 751 00	Abdichtung		2	
(10)	997 537 331 00	Abstützung		1	
	997 537 331 00 01C	satinschwarz			
10	997 537 332 00	Abstützung		1	
	997 537 332 00 01C	satinschwarz			
11	N 910 174 01	Senkschraube mit Innenviel-		4	
		zahnkopf			
		M 8 X 22			
12	3B0 837 033 P	Schliesskeil		2	
13	WHT 000 439	Flachrundschraube		2	
		M 8 X 20			
(14)	3D1 837 015	Türschloss	links Llkg	1	PR:098
14	3D1 837 016	Türschloss	rechts Llkg	1	PR:098
(14)	3D2 837 015	Türschloss	links Rlkg	1	PR:099
(14)	3D2 837 016	Türschloss	rechts Rlkg	1	PR:099
15	997 537 319 02	Bowdenzug		2	
-	970 556 525 00	Dämpfung für Seitenteil		2	
16	999 072 043 09	Sechskantschraube		4	
		M 6 X 12			
		mikroverkapselt			
17	999 073 333 09	Linsenschraube		9	
		M6 X 16			
18	987 537 201 01	Innenblech	links	1	
18	987 537 202 01	Innenblech	rechts	1	
19	900 119 072 00	Zylinderschraube		2	
		M8 X 16			
(20)	997 537 333 00	Abstützung	links	1	
	997 537 333 00 G2X	grundiert			
20	997 537 334 00	Abstützung	rechts	1	
		Seitenteil			

Bildtafel: 804-000

PORSCHE

Modell: 987209 **Laufzeit:** 2009>>2012

Pos	Teilenummer	Benennung	Bemerkung	St	Modellangabe
	997 537 334 00 G2X	grundiert			
21	999 500 121 02	Blindnietmutter M8 / 0,8 - 3		2	
22	999 551 172 40	Einfassband 25 x 1,3 x 730 für Innenblech		2	

Bildtafel: 804-010

PORSCHE

Modell: 987209 **Laufzeit: 2009>>2012**

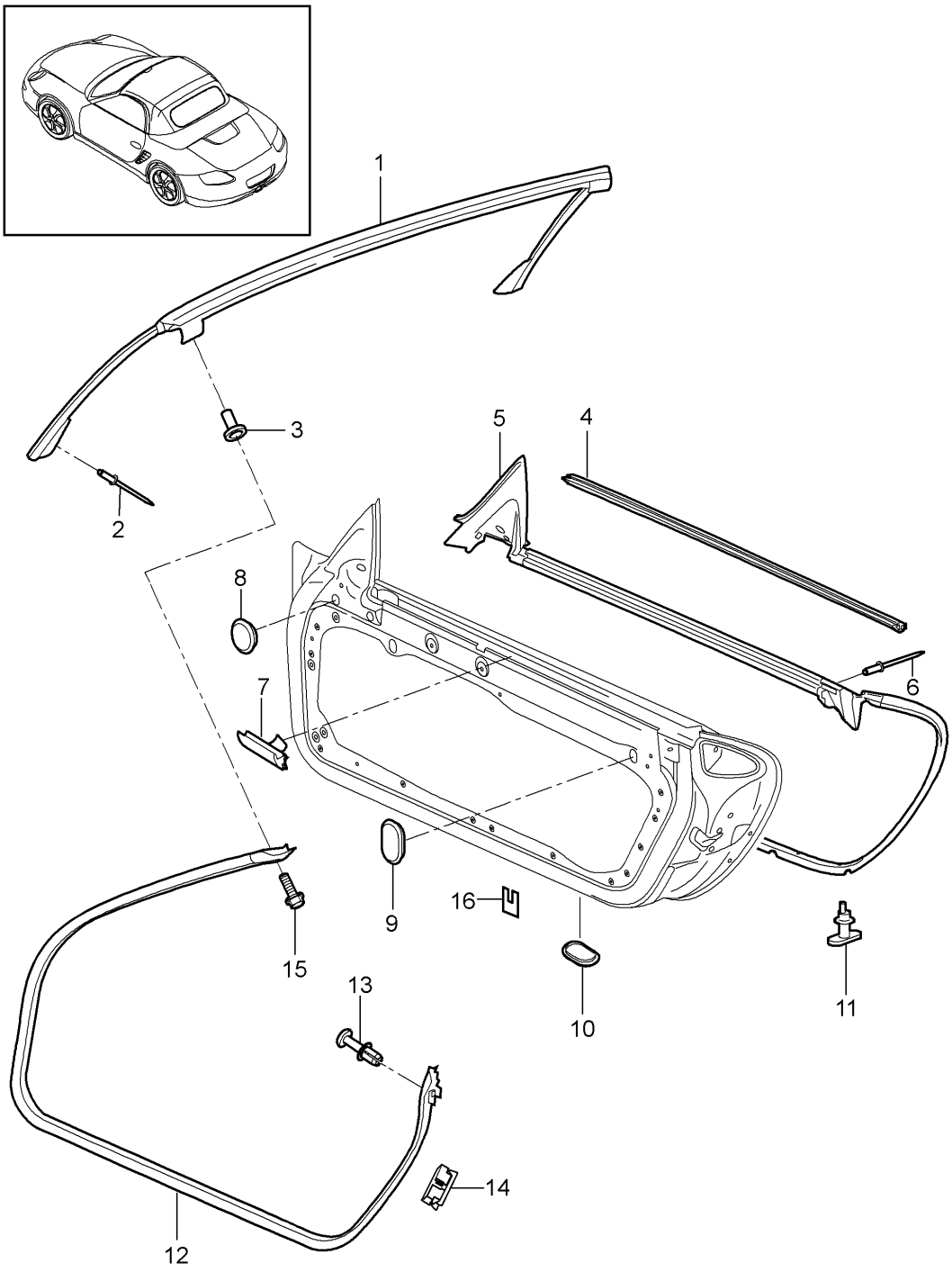

Bildtafel: 804-010

PORSCHE

Modell: 987209 **Laufzeit:** 2009>>2012

Pos	Teilenummer	Benennung	Bemerkung	St	Modellangabe
		Türdichtung			
		Dichtung			
		Windschutzfensterrahmen			
1	987 537 077 02	Dichtung		1	
		Windschutzfensterrahmen			
2	999 190 445 37	Blindniet		X	
		A 4,0 X 7,9			
3	999 500 098 02	Blindnietmutter		2	
		M 5/0,5-3			
4	997 537 085 02	Dichtung	links	1	
			aussen		
(4)	997 537 085 03	Dichtung	links	1	
			aussen		
(4)	997 537 086 02	Dichtung	rechts	1	
			aussen		
(4)	997 537 086 03	Dichtung	rechts	1	
			aussen		
5	997 537 531 07	Dichtung	links	1	
			innen		
(5)	997 537 531 08	Dichtung	links	1	
			innen		
(5)	997 537 532 07	Dichtung	rechts	1	
			innen		
(5)	997 537 532 08	Dichtung	rechts	1	
			innen		
7	997 537 495 00	Dichtung		1	
8	803 803 583 A	Stopfen		2	
		20,0 X 30,0			
		Entfallteil			
8	999 703 196 40	Verschlussdeckel		2	
		20,0 X 30,0			
9	999 703 541 40	Verschlussdeckel		4	
		20,0 X 28,0			
10	999 703 542 40	Verschlussdeckel		8	
		23,8 X 38,7			
11	999 591 513 40	Clip		36	
		Dichtung			
		5,8 x 0,9			
12	987 537 075 03	Türdichtung	links	1	
(12)	987 537 076 03	Türdichtung	rechts	1	
13	999 507 706 40	Spreizmutter		2	
		4,2			
14	999 507 710 01	U-Klammer		2	
		1,50 - 2,50			
15	900 075 362 02	Kombischraube		2	
		M 5 X 16			
16	996 537 337 00	Schutzfolie für Tür		4	

Bildtafel: 804-020

PORSCHE

Modell: 987209 **Laufzeit: 2009>>2012**

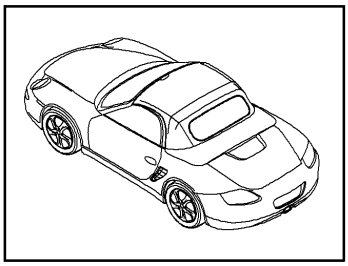

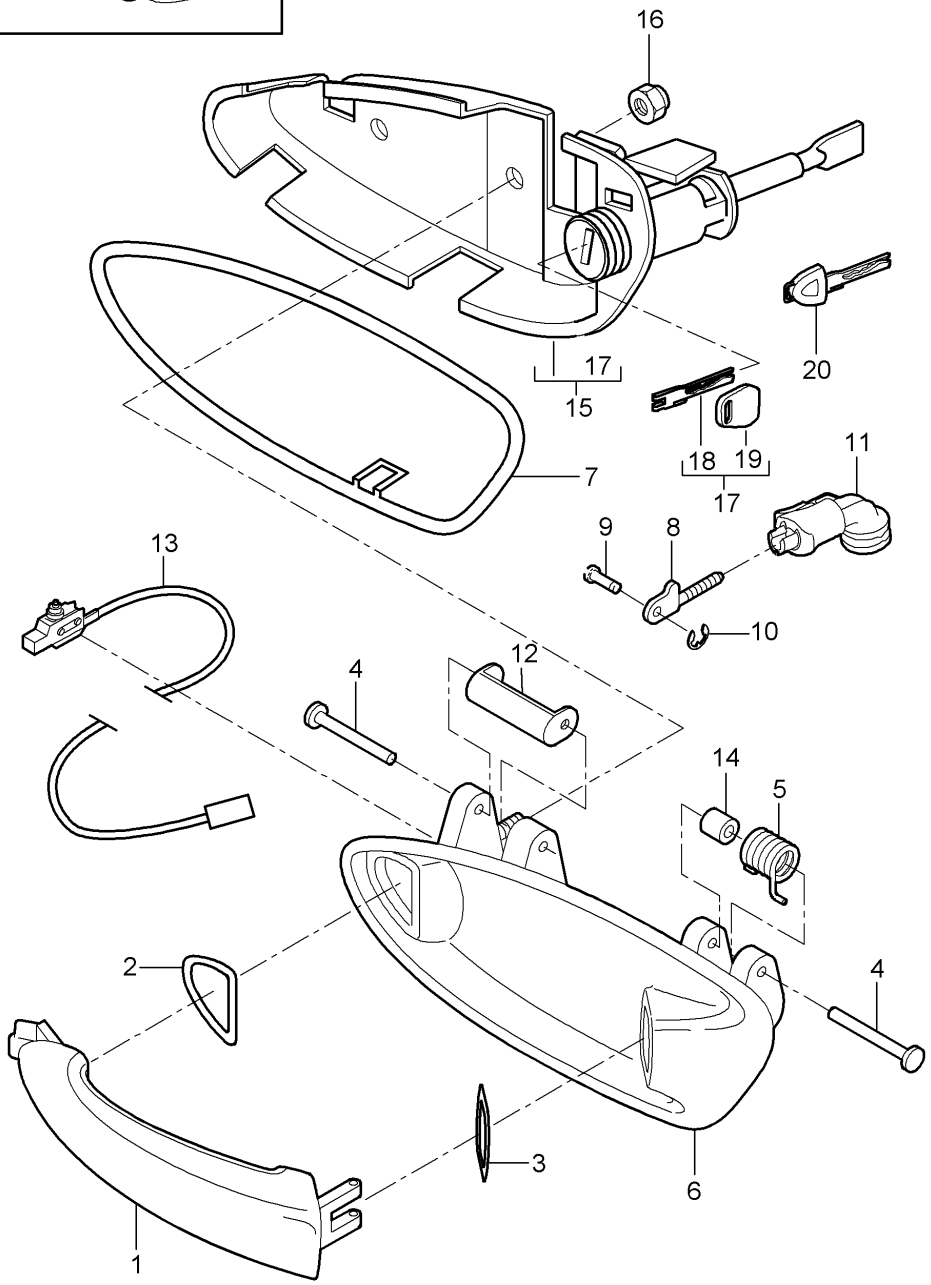

Bildtafel: 804-020

Modell: 987209 **Laufzeit:** 2009>>2012

Pos	Teilenummer	Benennung	Bemerkung	St	Modellangabe
		Türgriff			
1	997 537 613 00	Türgriff	links	1	
	997 537 613 00 G2X	grundiert			
(1)	997 537 614 00	Türgriff	rechts	1	
	997 537 614 00 G2X	grundiert			
2	997 537 623 00	Anschlagpuffer		2	
3	997 537 625 00	Anschlagpuffer		2	
4	997 537 621 00	Achse		2	
5	997 537 611 00	Rückholfeder	links	1	
(5)	997 537 612 00	Rückholfeder	rechts	1	
6	997 537 645 00	Griffmulde	links Llkg	1	PR:098
	997 537 645 00 G2X	grundiert			
(6)	997 537 646 00	Griffmulde	rechts Rlkg	1	PR:099
	997 537 646 00 G2X	grundiert			
(6)	997 537 645 01	Griffmulde	links Rlkg	1	PR:099
	997 537 645 01 G2X	grundiert			
(6)	997 537 646 01	Griffmulde	rechts Llkg	1	PR:098
	997 537 646 01 G2X	grundiert			
7	997 537 637 00	Unterlage	links	1	
(7)	997 537 638 00	Unterlage	rechts	1	
8	997 537 627 00	Betätigungsstange		2	
9	997 537 629 00	Bolzen		2	
10	996 537 641 00	Sicherungsscheibe		2	
11	997 537 445 03	Verbindungsstück		2	
12	997 537 653 00	Betätigungshebel	links	1	
(12)	997 537 654 00	Betätigungshebel	rechts	1	
13	997 613 125 01	Mikroschalter		2	
		Fensterheber			
		Entfallteil			
13	997 613 125 02	Mikroschalter		2	
		Fensterheber			
14	997 537 633 00	Buchse		2	
15	997 538 963 00	Halter	links Llkg	1	PR:098
		mit Schliesszylinder			
		mit bestimmter Schliessung			
(15)	997 538 964 00	Halter	rechts Rlkg	1	PR:099
		mit Schliesszylinder			
		mit bestimmter Schliessung			
(15)	997 538 963 01	Halter	links Llkg	1	PR:098
		mit Schliesszylinder			
		ohne bestimmte Schliessung			
(15)	997 538 964 01	Halter	rechts Rlkg	1	PR:099
		mit Schliesszylinder			
		ohne bestimmte Schliessung			
(15)	997 537 463 01	Halter	links Rlkg	1	PR:099
		ohne Schliesszylinder			
(15)	997 537 464 01	Halter	rechts Llkg	1	PR:098
		ohne Schliesszylinder			
16	900 380 015 09	Sechskantmutter		4	
		M6			
17	997 538 931 00	Ersatzschlüssel		X	
		mit bestimmter Schliessung			
		Schliessungsnummer Angeben			
18	997 538 531 00	Schlüsselrohling		X	
19	944 538 431 00	Schlüsselcover		X	

Bildtafel: 804-030

PORSCHE

Modell: 987209 **Laufzeit:** 2009>>2012

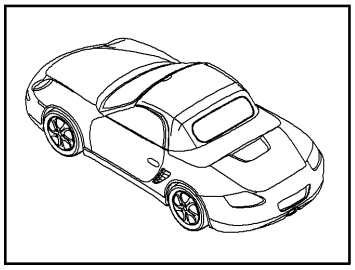

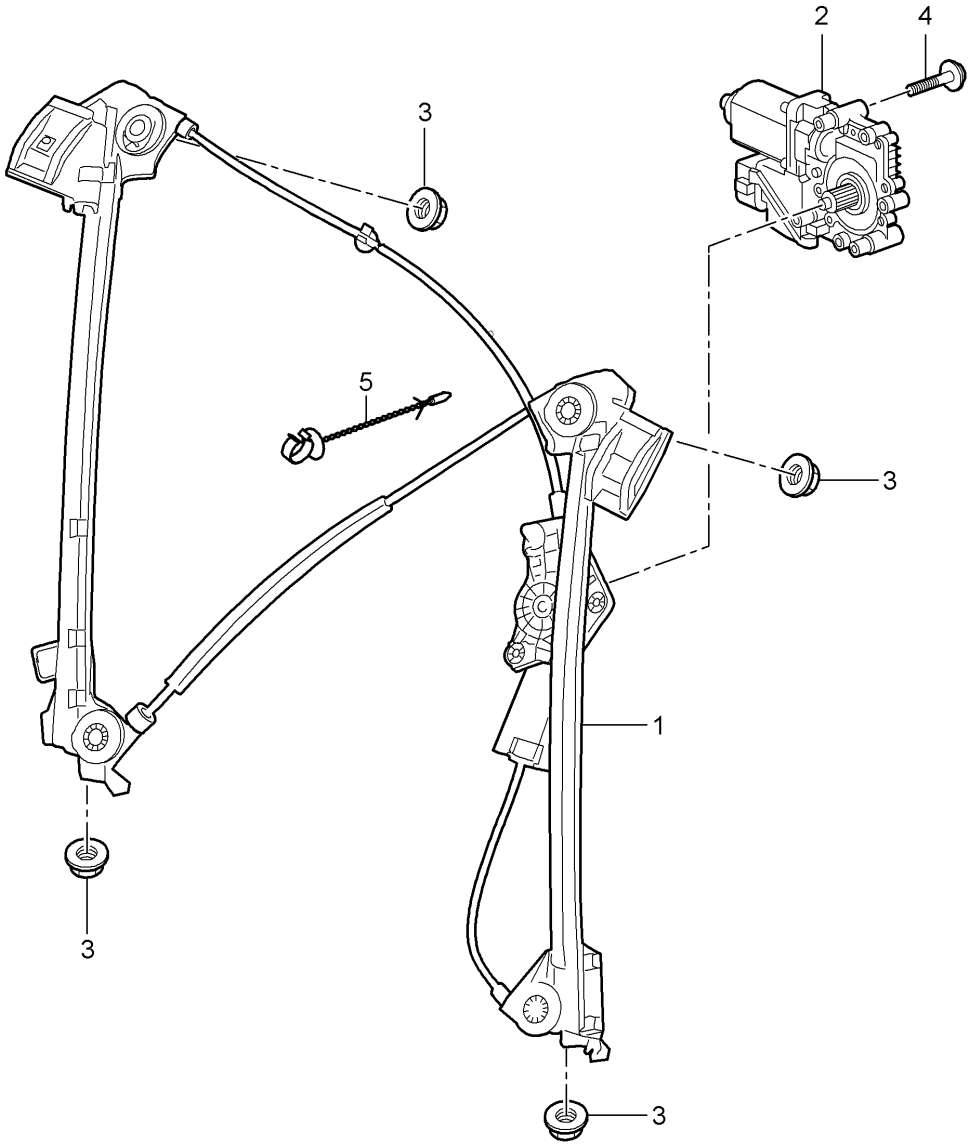

Bildtafel: 804-030

PORSCHE

Modell: 987209 **Laufzeit:** 2009>>2012

Pos	Teilenummer	Benennung	Bemerkung	St	Modellangabe
		Fensterheber			
1	987 542 075 01	Fensterheber	links	1	
(1)	987 542 076 01	Fensterheber	rechts	1	
2	997 624 181 02	Elektromotor	links Llkg	1	PR:098
(2)	997 624 182 02	Elektromotor	rechts Llkg	1	PR:098
(2)	997 624 181 02	Elektromotor	rechts Rlkg	1	PR:099
(2)	997 624 182 02	Elektromotor	links Rlkg	1	PR:099
3	900 380 015 09	Sechskantmutter M 6		4	
4	999 919 209 09	Linsenschraube M5X22		6	
5	987 542 941 00	Clip Bowdenzug Fensterheber		1	

Bildtafel: 805-000

PORSCHE

Modell: 987209 **Laufzeit:** 2009>>2012

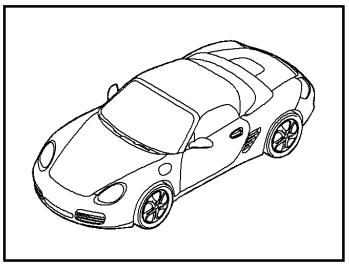

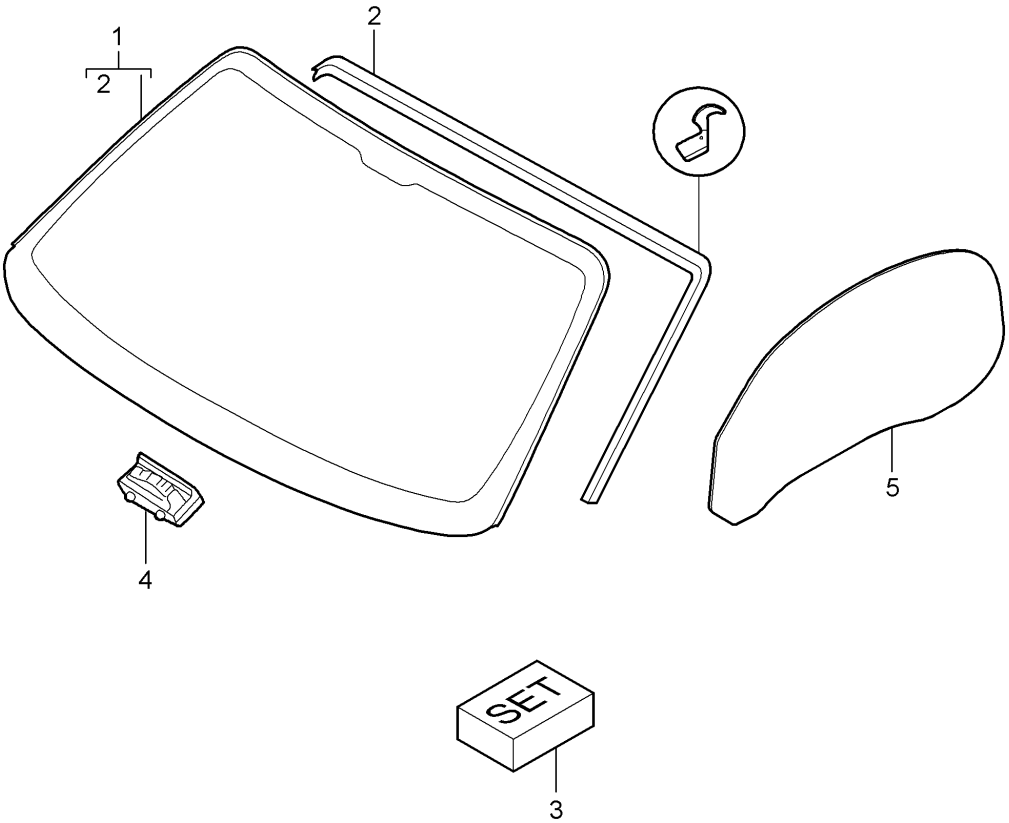

Bildtafel: 805-000

PORSCHE

Modell: 987209 **Laufzeit:** 2009>>2012

Pos	Teilenummer	Benennung	Bemerkung	St	Modellangabe
		Verglasung			
1	987 541 911 08	Frontscheibe getönt		1	PR:568
(1)	987 541 911 09	Frontscheibe getönt		1	PR:567
(1)	987 541 911 10	Frontscheibe getönt		1	PR:267,268, 568
(1)	987 541 911 11	Frontscheibe getönt		1	PR:267,268, 567
(1)	987 541 911 12	Frontscheibe getönt		1	PR:440,568
(1)	987 541 911 13	Frontscheibe getönt		1	PR:440,567
(1)	987 541 911 14	Frontscheibe getönt		1	PR:267,268, 440,568
(1)	987 541 911 15	Frontscheibe getönt		1	PR:267,268, 440,567
2	997 541 901 09	Dichtung für Front-scheibe		1	
3	000 043 301 14	Klebeset HENKEL TEROSON		1	
4	999 507 576 41	Halter		2	
5	987 542 511 02	Türfensterscheibe	links	1	
(5)	987 542 511 04	Türfensterscheibe	links	1	Spyder
(5)	987 542 512 02	Türfensterscheibe	rechts	1	
(5)	987 542 512 04	Türfensterscheibe	rechts	1	Spyder

Bildtafel: 807-000

PORSCHE

Modell: 987209 **Laufzeit: 2009>>2012**

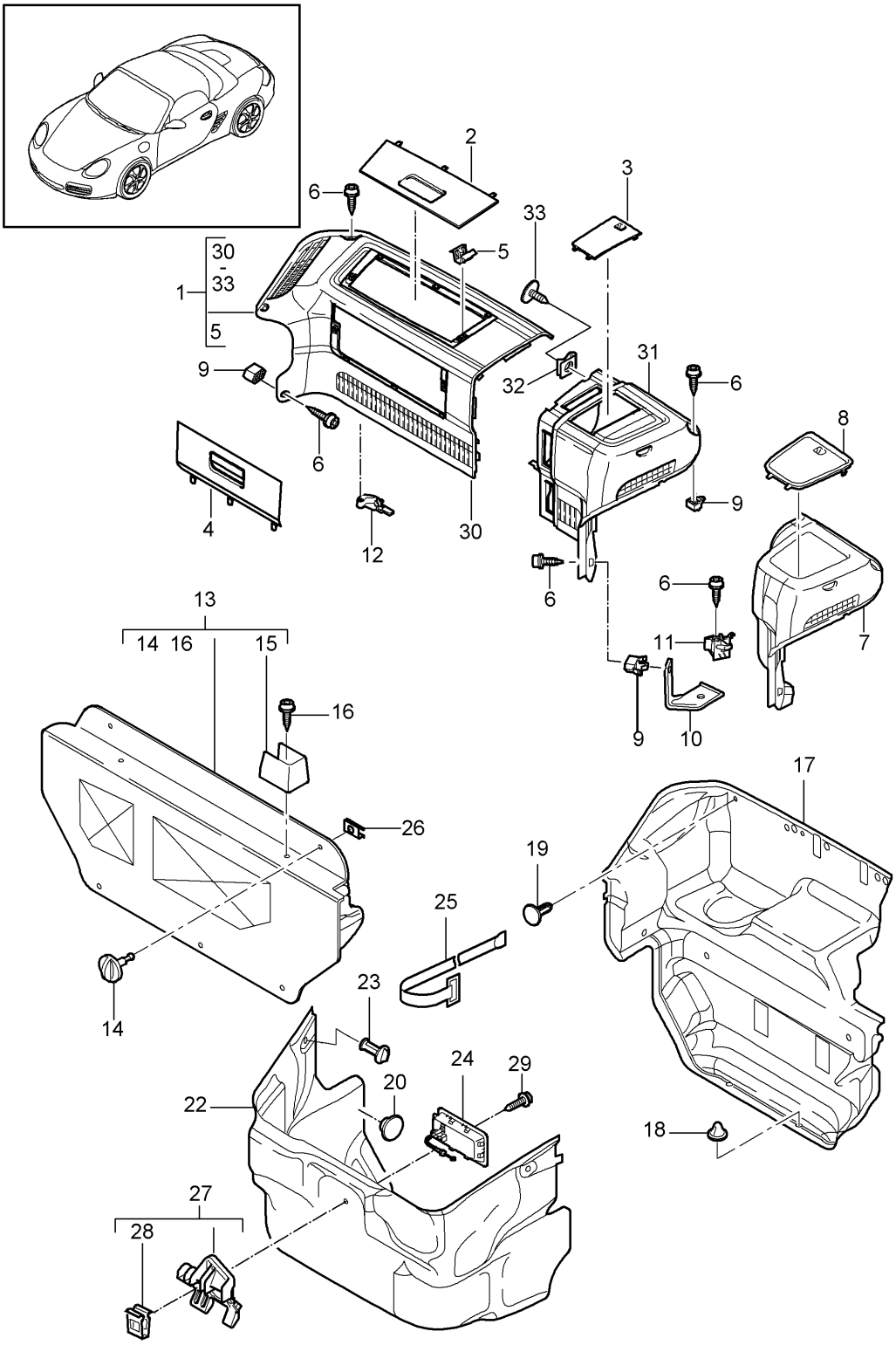

Bildtafel: 807-000

Modell: 987209 **Laufzeit: 2009>>2012**

Pos	Teilenummer	Benennung	Bemerkung	St	Modellangabe
		Kofferraum	vorn		
(1)	997 551 133 00	Kofferraumverkleidung,komplett (3-teilig)	Llkg	1	PR:098,674
	997 551 133 00 02A	schwarz			
(1)	997 551 133 00	Kofferraumverkleidung,komplett (3-teilig)	Llkg	1	PR:098,676
	997 551 133 00 02A	schwarz			
(1)	997 551 133 00	Kofferraumverkleidung,komplett (3-teilig)		1	PR:673
	997 551 133 00 02A	schwarz			
(1)	997 551 133 01	Kofferraumverkleidung,komplett (3-teilig)	Rlkg	1	PR:099
	997 551 133 01 02A	schwarz			
2	997 551 306 00	Deckel für Kofferraum-verkleidung	Llkg oben	1	PR:098,674
	997 551 306 00 02A	schwarz			
2	997 551 306 00	Deckel für Kofferraum-verkleidung	Llkg oben	1	PR:098,676
	997 551 306 00 02A	schwarz			
2	997 551 306 00	Deckel für Kofferraum-verkleidung	oben	1	PR:673
	997 551 306 00 02A	schwarz			
(2)	997 551 305 00	Deckel für Kofferraum-verkleidung	Rlkg oben	1	PR:099
	997 551 305 00 02A	schwarz			
3	997 551 301 00	Deckel Bremskraftverstärker	Llkg	1	PR:098,674
	997 551 301 00 02A	schwarz			
3	997 551 301 00	Deckel Bremskraftverstärker	Llkg	1	PR:098,676
	997 551 301 00 02A	schwarz			
3	997 551 301 00	Deckel Bremskraftverstärker		1	PR:673
	997 551 301 00 02A	schwarz			
(3)	997 551 302 00	Deckel Bremskraftverstärker	Rlkg	1	PR:099
	997 551 302 00 02A	schwarz			
4	997 551 308 01	Deckel für Kofferraum-verkleidung	Llkg unten	1	PR:098,674
	997 551 308 01 02A	schwarz			
4	997 551 308 01	Deckel für Kofferraum-verkleidung	Llkg unten	1	PR:098,676
	997 551 308 01 02A	schwarz			
4	997 551 308 01	Deckel für Kofferraum-verkleidung	unten	1	PR:673
	997 551 308 01 02A	schwarz			
(4)	997 551 307 00	Deckel für Kofferraum-verkleidung	Rlkg unten	1	PR:099
	997 551 307 00 02A	schwarz			
5	999 507 735 02	Steckklammer 9 X 22/2,5		4	
6	900 187 501 01	Blechschraube ST 3,5 X 16		X	
7	997 551 231 00	Verkleidung Bremskraftverstärker	Llkg	1	PR:098
	997 551 231 00 02A	schwarz			
8	997 551 311 00	Deckelverkleidung Bremskraftverstärker	Llkg	1	PR:098
	997 551 311 00 02A	schwarz			
9	999 507 734 40	Halter ST 3,5		X	
10	997 551 771 02	Halter Verkleidung		1	

Modell: 987209 **Laufzeit: 2009>>2012**

Pos	Teilenummer	Benennung	Bemerkung	St	Modellangabe
		Kofferraum			
11	999 507 512 40	Halter		X	
		ST 3,5			
12	997 551 772 02	Halter für Verkleidung		1	
13	997 551 123 02	Kofferraumverkleidung		1	
		Werkzeug			
		Teppich			
	997 551 123 02 A31	schwarz			
(13)	997 551 123 03	Kofferraumverkleidung		1	PR:193
		Werkzeug			
		Teppich			
	997 551 123 03 A31	schwarz			
14	997 551 803 00	Verschluss		2	
		Verkleidung			
		Werkzeug			
15	997 551 801 00	Halteband für Warn-	links	1	
		dreieck			
	997 551 801 00 02A	schwarz			
(15)	997 551 802 00	Halteband für Warn-	rechts	1	
		dreieck			
	997 551 802 00 02A	schwarz			
16	999 073 362 09	Blechschraube		2	
		4,8 X 22			
(17)	997 551 051 25	Kofferraumverkleidung	Llkg	1	PR:098
		Schottblech			
	997 551 051 25 A31	schwarz			
(17)	997 551 051 26	Kofferraumverkleidung	Llkg	1	PR:098,674
		Schottblech			
	997 551 051 26 A31	schwarz			
(17)	997 551 051 26	Kofferraumverkleidung	Llkg	1	PR:098,676
		Schottblech			
	997 551 051 26 A31	schwarz			
(17)	997 551 051 26	Kofferraumverkleidung		1	PR:673
		Schottblech			
	997 551 051 26 A31	schwarz			
(17)	997 551 051 28	Kofferraumverkleidung	Rlkg	1	PR:099
		Schottblech			
	997 551 051 28 A31	schwarz			
18	999 049 004 40	Kunststoffmutter		2	
		T5 / 32 X 20			
19	999 703 432 40	Stopfen		2	
		8,2 X 18			
20	999 703 455 41	Verschlussdeckel		X	
		12,2 X 25			
(22)	987 551 045 04	Verkleidung		1	
		Kofferraumwanne			
	987 551 045 04 A31	schwarz			
23	999 049 006 40	Kunststoffmutter		2	
		T5 /30 X 7,5			
25	997 551 741 00	Halteband für Verbands-		1	PR:024
		kasten			
(25)	997 551 741 00	Halteband für Verbands-		1	PR:499
		kasten			
26	999 590 055 01	Befestigungsklammer		2	
		10,7 X 11,5			
30	997 551 634 00	Kofferraumverkleidung	Llkg	1	PR:098,674
	997 551 634 00 FMU	schwarz/schwarz			
30	997 551 634 00	Kofferraumverkleidung	Llkg	1	PR:098,676
	997 551 634 00 FMU	schwarz/schwarz			
30	997 551 634 00	Kofferraumverkleidung		1	PR:673
	997 551 634 00 FMU	schwarz/schwarz			
(30)	997 551 635 00	Kofferraumverkleidung	Rlkg	1	PR:099
	997 551 635 00 FMU	schwarz/schwarz			

Bildtafel: 807-000

PORSCHE

Modell: 987209 **Laufzeit:** 2009>>2012

Pos	Teilenummer	Benennung	Bemerkung	St	Modellangabe
31	997 551 633 00 997 551 633 00 FMU	Verkleidung Bremskraftverstärker schwarz/schwarz	Llkg	1	PR:098,674
31	997 551 633 00 997 551 633 00 FMU	Verkleidung Bremskraftverstärker schwarz/schwarz	Llkg	1	PR:098,676
31	997 551 633 00 997 551 633 00 FMU	Verkleidung Bremskraftverstärker schwarz/schwarz		1	PR:673
(31)	997 551 632 00 997 551 632 00 FMU	Verkleidung Bremskraftverstärker schwarz/schwarz		1	PR:099
32	999 507 795 09	Blechmutter 4,8		3	
33	999 073 231 09	Blechschraube st 4,8 X 16		3	
34	999 025 236 40	Scheibe Sicherung Verschluss Position 14		2	

Bildtafel: 807-001

PORSCHE

Modell: 987209 **Laufzeit: 2009>>2012**

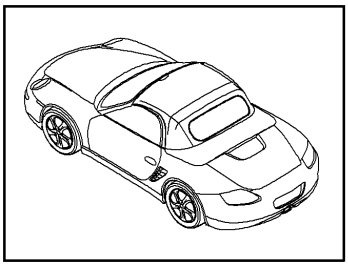

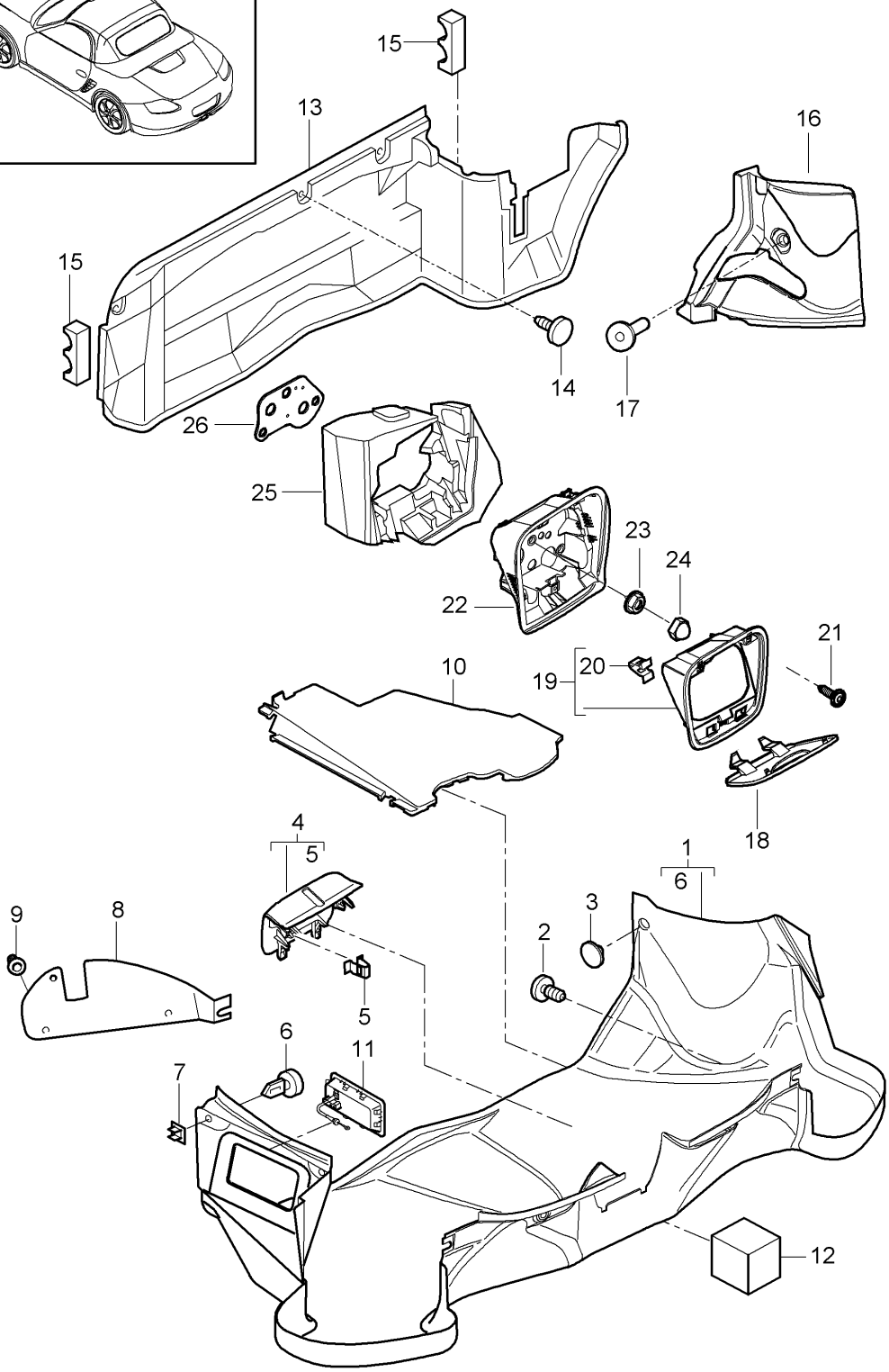

Bildtafel: 807-001

Modell: 987209 **Laufzeit: 2009>>2012**

Pos	Teilenummer	Benennung	Bemerkung	St	Modellangabe
		Kofferraum	hinten		
(1)	987 551 053 03	Kofferraumverkleidung		1	
	987 551 053 03 A31	schwarz			
2	999 703 432 40	Stopfen		4	
		8,0			
3	999 703 455 41	Verschlussdeckel		1	
		12,2 X 25			
4	987 551 251 03	Kofferraumverkleidung		1	
		Deckelschloss			
	987 551 251 03 02A	schwarz			
5	999 507 681 01	Klammer		2	
		2,5/3,0			
6	999 507 529 40	Verschluss		2	
		18,0			
7	999 590 046 40	Nockenscheibe		2	
		10,0 X 11,5			
8	987 551 651 02	Abdeckung	links	1	
		Heckleuchte			
	987 551 651 02 A31	schwarz			
(8)	987 551 652 02	Abdeckung	rechts	1	
		Heckleuchte			
	987 551 652 02 A31	schwarz			
9	999 049 005 40	Kunststoffmutter		6	
10	986 551 763 01	Verstärkung	links	1	
(10)	987 551 764 00	Verstärkung	rechts	1	
12	987 551 603 00	Schaumteil		3	
		Kofferraumwanne			
13	987 551 047 02	Kofferraumverkleidung		1	
	987 551 047 02 A31	schwarz			
14	999 703 432 40	Stopfen		3	
		8,0			
15	987 551 403 00	Schaumteil		1	
		Kofferraum			
16	987 551 702 00	Schaumteil		1	
		Kofferraumwanne			
17	999 049 027 40	Kunststoffmutter		X	
		T5/30 X 1,8			
18	987 551 372 01	Deckel		1	
		Service			
		Schale			
	987 551 372 01 01C	satinschwarz			
19	987 551 074 01	Abdeckrahmen		1	
		Service			
		Schale			
	987 551 074 01 01C	satinschwarz			
20	999 507 552 01	Federklammer		2	
		9,0 X 13/4,0			
21	999 073 226 09	Blechschraube		X	
		ST 4,2 X 16C			
22	987 551 078 01	Montagerahmen		1	
		Service			
		Schale			
23	999 076 078 01	Sechskantmutter		3	
		M 6			
24	999 703 231 41	Schutzkappe		1	
25	987 556 502 00	Dämmung		1	
		Service			
		Schale			
26	987 555 477 00	Dichtrahmen		1	
		Service			
		Schale			

Bildtafel: 807-002

PORSCHE

Modell: 987209 **Laufzeit: 2009>>2012**

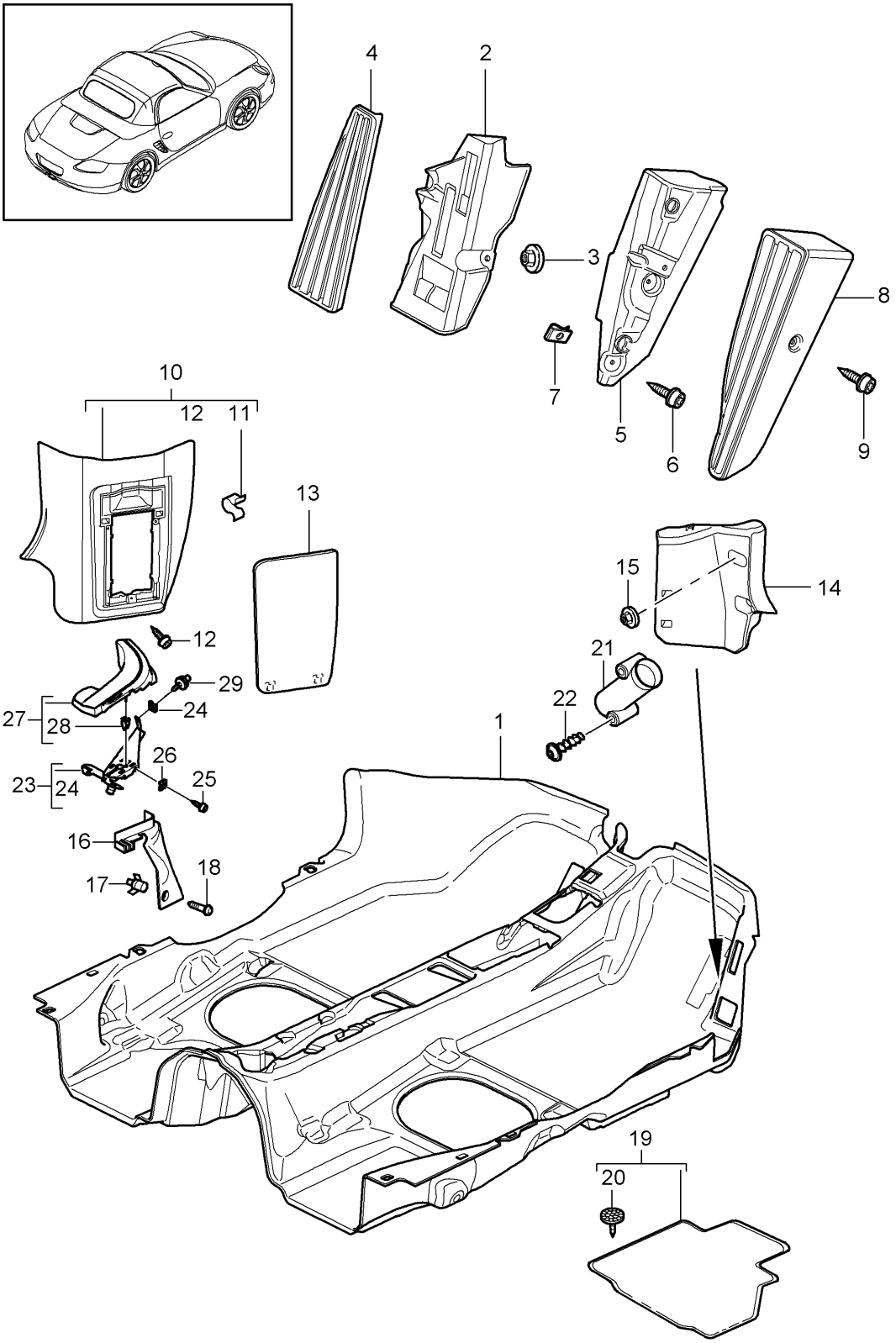

Bildtafel: 807-002

Modell: 987209 **Laufzeit: 2009>>2012**

Pos	Teilenummer	Benennung	Bemerkung	St	Modellangabe
		Innenausstattung			
		Bodenbelag			
		Verkleidungen			
1	987 551 011 08	Bodenbelag (Teppich)	Llkg	1	PR:098
	987 551 011 08 FMB	terrakotta			
	987 551 011 08 FMC	cocoa			
	987 551 011 08 FMD	dunkelgrau/natur			
	987 551 011 08 FME	braun/natur			
1	987 551 011 08	Bodenbelag (Teppich)	Llkg	1	PR:098
		bis			
		Fahrgestellnummer			
		siehe Technische Information			
		GR.7 NR. 17/11			
		KD-NR. 70			
	987 551 011 08 FLW	schwarz			
	987 551 011 08 FLX	steingrau			
	987 551 011 08 FLY	sandbeige			
	987 551 011 08 FLZ	seeblau			
	987 551 011 08 FSV	carrerarot			
1	987 551 011 14	Bodenbelag (Teppich)	Llkg	1	PR:098
		ab			
		Fahrgestellnummer			
		siehe Technische Information			
		GR.7 NR. 17/11			
		KD-NR. 70			
	987 551 011 14 FLW	schwarz			
	987 551 011 14 FLX	steingrau			
	987 551 011 14 FLY	sandbeige			
	987 551 011 14 FLZ	seeblau			
	987 551 011 14 FSV	carrerarot			
(1)	987 551 011 09	Bodenbelag (Teppich)	Rlkg	1	PR:099
	987 551 011 09 FMB	terrakotta			
	987 551 011 09 FMC	cocoa			
	987 551 011 09 FMD	dunkelgrau/natur			
	987 551 011 09 FME	braun/natur			
(1)	987 551 011 09	Bodenbelag (Teppich)	Rlkg	1	PR:099
		bis			
		Fahrgestellnummer			
		siehe Technische Information			
		GR.7 NR. 17/11			
		KD-NR. 70			
	987 551 011 09 FLW	schwarz			
	987 551 011 09 FLX	steingrau			
	987 551 011 09 FLY	sandbeige			
	987 551 011 09 FLZ	seeblau			
	987 551 011 09 FSV	carrerarot			
(1)	987 551 011 15	Bodenbelag (Teppich)	Rlkg	1	PR:099
		ab			
		Fahrgestellnummer			
		siehe Technische Information			
		GR.7 NR. 17/11			
		KD-NR. 70			
	987 551 011 15 FLW	schwarz			
	987 551 011 15 FLX	steingrau			
	987 551 011 15 FLY	sandbeige			
	987 551 011 15 FLZ	seeblau			
	987 551 011 15 FSV	carrerarot			
-	997 551 813 01	Schutzfolie	Llkg	1	PR:098
		Teppich			
-	997 551 815 01	Schutzfolie	Rlkg	1	PR:099
		Teppich			
2	997 551 211 01	Fussstütze	Llkg	1	PR:098
3	999 076 081 40	Sechskant-Kunststoffbundmutter		2	

Bildtafel: 807-002

Modell: 987209 **Laufzeit: 2009>>2012**

Pos	Teilenummer	Benennung	Bemerkung	St	Modellangabe
		T5/16 X 11,2			
4	997 551 611 00	Abdeckung für Fussstütze	Llkg	1	PR:098
	997 551 611 00 01C	satinschwarz			
(4)	997 551 986 00	Abdeckung für Fussstütze	Llkg	1	PR:XXZ,098
5	997 551 212 00	Fussstütze	Rlkg	1	PR:099
6	999 073 060 02	Blechschraube	Rlkg	2	PR:099
		ST 4,8 X 13			
		für			
		Befestigung			
		Fussstütze			
7	999 591 485 01	Blechmutter	Rlkg	2	PR:099
		ST 4,8			
		für			
		Befestigung			
		Fussstütze			
8	997 551 612 00	Abdeckung für Fussstütze	Rlkg	1	PR:099
	997 551 612 00 01C	satinschwarz			
9	999 919 188 09	Linsenschraube	Rlkg	1	PR:099
		5,0 X 30			
		für			
		Befestigung			
		Abdeckung			
		Fussstütze			
10	997 551 101 00	Verkleidung	Llkg	1	PR:098
		Sicherungskasten			
		Teppich			
	997 551 101 00 A10	schwarz			
	997 551 101 00 B10	steingrau			
	997 551 101 00 T10	sandbeige			
	997 551 101 00 E10	seeblau			
	997 551 101 00 M10	terrakotta			
	997 551 101 00 R10	cocoa			
	997 551 101 00 D11	dunkelgrau/natur			
	997 551 101 00 T11	braun/natur			
	997 551 101 00 N10	carrerarot			
(10)	997 551 102 00	Verkleidung	Rlkg	1	PR:099
		Sicherungskasten			
		Teppich			
	997 551 102 00 A10	schwarz			
	997 551 102 00 B10	steingrau			
	997 551 102 00 T10	sandbeige			
	997 551 102 00 E10	seeblau			
	997 551 102 00 M10	terrakotta			
	997 551 102 00 R10	cocoa			
	997 551 102 00 D11	dunkelgrau/natur			
	997 551 102 00 T11	braun/natur			
	997 551 102 00 N10	carrerarot			
11	999 507 552 01	Federklammer		2	
		9,0 X 13/4,0			
12	999 919 161 09	Linsenschraube		3	
		5,0 X 18			
		für			
		Befestigung			
		Sicherungskasten			
13	997 551 621 00	Deckelverkleidung	Llkg	1	PR:098
		Sicherungskasten			
	997 551 621 00 01C	satinschwarz			
(13)	997 551 622 00	Deckelverkleidung	Rlkg	1	PR:099
		Sicherungskasten			
	997 551 622 00 01C	satinschwarz			
(14)	997 551 712 02	Halter	Llkg	1	PR:098
		Bodenbelag			
(14)	997 551 711 02	Halter	Rlkg	1	PR:099

Modell: 987209 **Laufzeit: 2009>>2012**

Pos	Teilenummer	Benennung	Bemerkung	St	Modellangabe
		Bodenbelag			
15	999 076 081 40	Sechskant-Kunststoffbundmutter		2	
		T5/16 X 11,2			
		Befestigung			
		Halter			
		Bodenbelag			
16	987 551 215 02	Verkleidung	links	1	
		Sicherheitsgurt			
	987 551 215 02 FQM	terrakotta/terrakotta			
	987 551 215 02 FQN	cocoa/cocoa			
	987 551 215 02 FQP	braun natur/braun natur			
16	987 551 215 02	Verkleidung	links	1	
		Sicherheitsgurt			
		bis			
		Fahrgestellnummer			
		siehe Technische Information			
		GR.7 NR. 17/11			
		KD-NR. 70			
	987 551 215 02 FQG	schwarz/schwarz			
	987 551 215 02 FQH	steingrau/steingrau			
	987 551 215 02 FQJ	sandbeige/sandbeige			
	987 551 215 02 FQK	seeblau/seeblau			
	987 551 215 02 FQQ	schwarz/steingrau			
	987 551 215 02 FQO	dunkelgraunatur/schwarz			
	987 551 215 02 FSY	carrerarot			
16	987 551 215 03	Verkleidung	links	1	
		Sicherheitsgurt			
		ab			
		Fahrgestellnummer			
		siehe Technische Information			
		GR.7 NR. 17/11			
		KD-NR. 70			
	987 551 215 03 FQG	schwarz/schwarz			
	987 551 215 03 FQH	steingrau/steingrau			
	987 551 215 03 FQJ	sandbeige/sandbeige			
	987 551 215 03 FQK	seeblau/seeblau			
	987 551 215 03 FQQ	schwarz/steingrau			
	987 551 215 03 FQO	dunkelgraunatur/schwarz			
	987 551 215 03 FSY	carrerarot			
(16)	987 551 216 02	Verkleidung	rechts	1	
		Sicherheitsgurt			
	987 551 216 02 FQM	terrakotta/terrakotta			
	987 551 216 02 FQN	cocoa/cocoa			
	987 551 216 02 FQP	braun natur/braun natur			
(16)	987 551 216 02	Verkleidung	rechts	1	
		Sicherheitsgurt			
		bis			
		Fahrgestellnummer			
		siehe Technische Information			
		GR.7 NR. 17/11			
		KD-NR. 70			
	987 551 216 02 FQG	schwarz/schwarz			
	987 551 216 02 FQH	steingrau/steingrau			
	987 551 216 02 FQJ	sandbeige/sandbeige			
	987 551 216 02 FQK	seeblau/seeblau			
	987 551 216 02 FQQ	schwarz/steingrau			
	987 551 216 02 FQO	dunkelgraunatur/schwarz			
	987 551 216 02 FSY	carrerarot			
(16)	987 551 216 03	Verkleidung	rechts	1	
		Sicherheitsgurt			
		ab			
		Fahrgestellnummer			
		siehe Technische Information			

Modell: 987209 **Laufzeit: 2009>>2012**

Pos	Teilenummer	Benennung	Bemerkung	St	Modellangabe
		GR.7 NR. 17/11			
		KD-NR. 70			
	987 551 216 03 FQG	schwarz/schwarz			
	987 551 216 03 FQH	steingrau/steingrau			
	987 551 216 03 FQJ	sandbeige/sandbeige			
	987 551 216 03 FQK	seeblau/seeblau			
	987 551 216 03 FQQ	schwarz/steingrau			
	987 551 216 03 FQO	dunkelgraunatur/schwarz			
	987 551 216 03 FSY	carrerarot			
17	999 507 438 40	Halter		2	
		3,5			
18	999 073 049 02	Blechschraube		2	
		3,5 X 16			
19		Fussmatten		1	
		Satz			
		siehe Bildtafel:	807-006		
		Katalog "Tequipment"			
20	999 902 054 40	Befestigungsteller		4	
		für			
		Fussmatten			
21	964 551 751 00	Halter	Rlkg	1	PR:099,193
		Warnlicht			
(21)	997 551 852 00	Halter	Llkg	1	PR:098,193
		Warnlicht			
22	999 919 254 01	Linsenschraube		2	PR:193
		4,0 x 36,5			
23	987 504 847 00	Halter	links	1	SPYDER
		B-Säule			PR:778
		D - MJ 2010>>			
(23)	987 504 848 00	Halter	rechts	1	SPYDER
		B-Säule			PR:778
		D - MJ 2010>>			
24	N 105 110 01	Schnappmutter		2	SPYDER
		ST 4,2			PR:778
		D - MJ 2010>>			
25	999 073 062 02	Blechschraube		4	SPYDER
		ST 4,8 X 19			PR:778
		Befestigung			
		Halter			
		B-Säule			
		D - MJ 2010>>			
26	999 591 329 01	Blechmutter		4	SPYDER
		4,8			PR:778
		Befestigung			
		Halter			
		B-Säule			
		D - MJ 2010>>			
27	987 555 747 02	Abdeckung für Säule B	links	1	SPYDER
					PR:778
		D - MJ 2010>>			
	987 555 747 02 A03	schwarz			
	987 555 747 02 5Z1	sandbeige			
	987 555 747 02 8P9	cocoa			
	987 555 747 02 N23	carrerarot			
(27)	987 555 748 02	Abdeckung für Säule B	rechts	1	SPYDER
					PR:778
		D - MJ 2010>>			
	987 555 748 02 A03	schwarz			
	987 555 748 02 5Z1	sandbeige			
	987 555 748 02 8P9	cocoa			
	987 555 748 02 N23	carrerarot			
28	999 507 889 01	U-Klammer		4	SPYDER
		2,0 - 4,7			PR:778

Bildtafel: 807-002

PORSCHE

Modell: 987209 **Laufzeit:** 2009>>2012

Pos	Teilenummer	Benennung	Bemerkung	St	Modellangabe
29	999 591 631 01	D - MJ 2010>> Blechschraube ST 4,2 X 10 D - MJ 2010>>		2	SPYDER PR:778

Bildtafel: 807-003

PORSCHE

Modell: 987209 **Laufzeit: 2009>>2012**

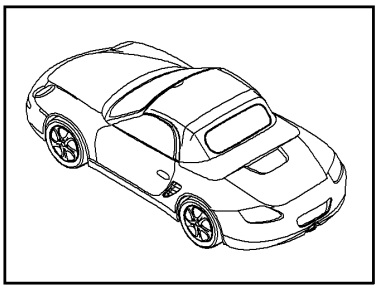

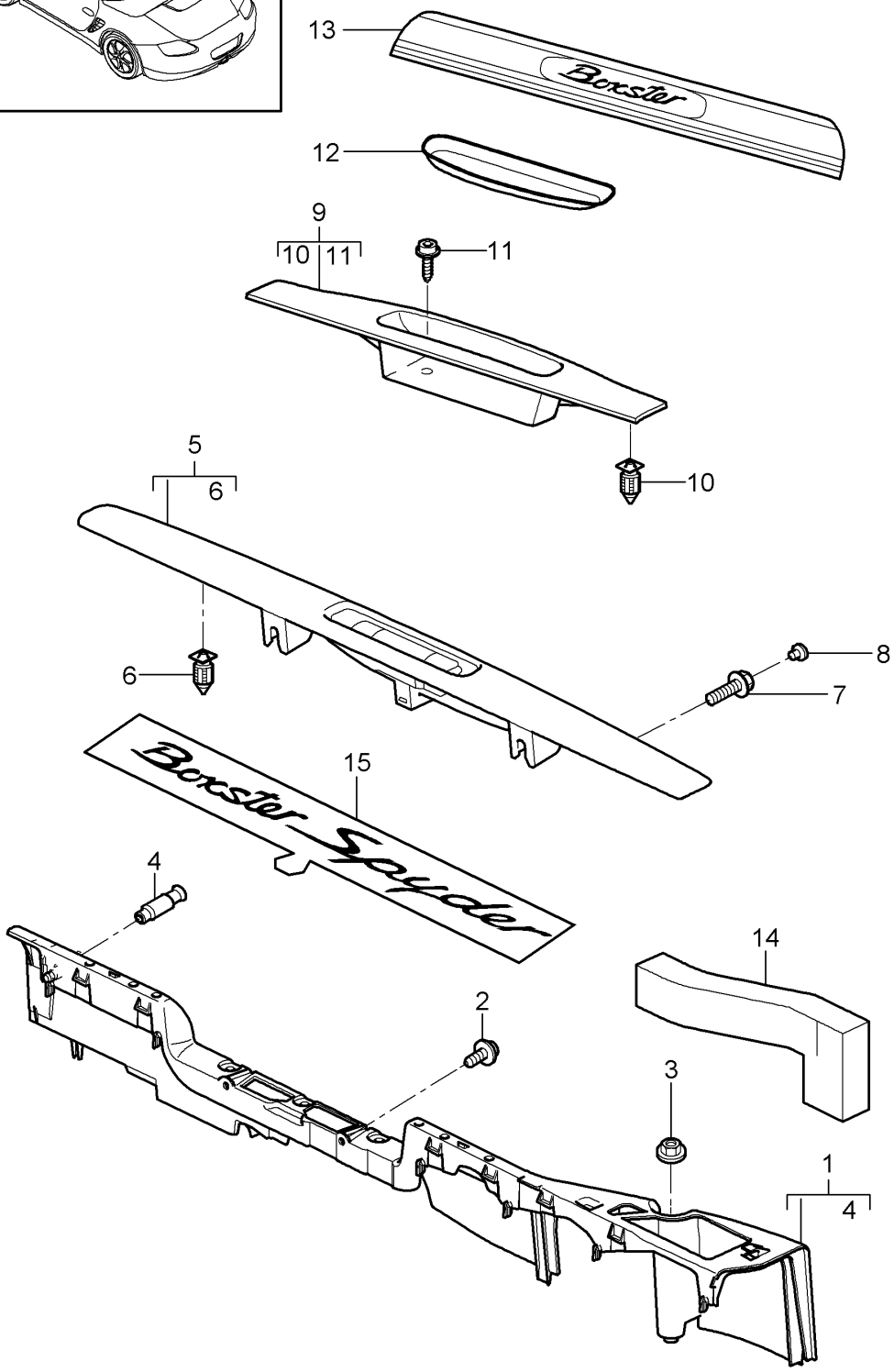

Bildtafel: 807-003

Modell: 987209 **Laufzeit: 2009>>2012**

Pos	Teilenummer	Benennung	Bemerkung	St	Modellangabe
		Verkleidung Schweller			
1	987 551 619 01	Abstützung Schweller	links	1	
(1)	987 551 620 01	Abstützung Schweller	rechts	1	
2	900 143 082 01	Blechschraube ST 6,3 X 13 für Befestigung Abstützung Schweller		4	
3	999 076 081 40	Sechskant-Kunststoffbundmutter T5 16 X 11,2 für Befestigung Abstützung Schweller		2	
4	996 551 873 00	Fixierzapfen für Befestigung Abstützung Schweller		2	
5	997 551 019 04	Verkleidung Schweller (Fahrerseite)	Llkg	1	PR:098
	997 551 019 04 A03	schwarz			
(5)	997 551 019 05	Verkleidung Schweller (Fahrerseite)	Rlkg	1	PR:099
	997 551 019 05 A03	schwarz			
6	999 507 484 40	Spreizmutter 9 X 22		6	
7	999 067 046 01	Kombischraube M 6 X 20		2	
8	999 703 443 40	Stopfen 8,0 X 11		2	
	999 703 443 40 01C	satinschwarz			
9	997 551 120 01	Verkleidung Schweller (Beifahrerseite)		1	
	997 551 120 01 A03	schwarz			
10	999 507 484 40	Spreizmutter 9 X 22		6	
11	999 919 164 09	Linsenschraube 5,0 X 12		1	
12	996 551 513 00	Matte		1	
13	987 551 303 04	Einstiegsleiste Lackiert		2	BOXSTER
	987 551 303 04 A03	schwarz			
(13)	987 551 303 05	Einstiegsleiste Lackiert		2	BOXSTER S
	987 551 303 05 A03	schwarz			
(13)	987 551 980 18	1 Satz Einstiegsleisten edelstahl D >> - MJ 2009		1	BOXSTER S PR:757,X70
(13)	997 551 981 16	1 Satz Einstiegsleisten edelstahl D - MJ 2011>>		1	BOXSTER S PR:X70,013
(13)	987 551 980 15	Einstiegsleiste mit Schrift- zug edelstahl		1	BOXSTER S PR:X70

Bildtafel: 807-003

PORSCHE

Modell: 987209 **Laufzeit:** 2009>>2012

Pos	Teilenummer	Benennung	Bemerkung	St	Modellangabe
		Satz			
-		Einstiegsleiste			
		Exclusiv			
		Siehe Katalog			
		Tequipment			
		8/07/07			
14	987 556 605 00	Dämmung		2	
		Abstützung			
15	987 551 703 00	Schriftzug		2	SPYDER
		Schweller			PR:778
		D - MJ 2010>>			
	987 551 703 00 9R7	silber			
	987 551 703 00 041	schwarz			

Bildtafel: 807-005

Modell: 987209 **Laufzeit:** 2009>>2012

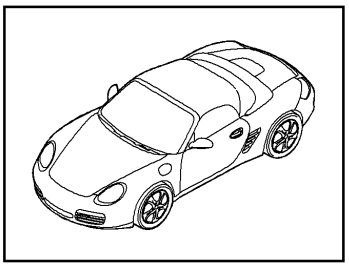

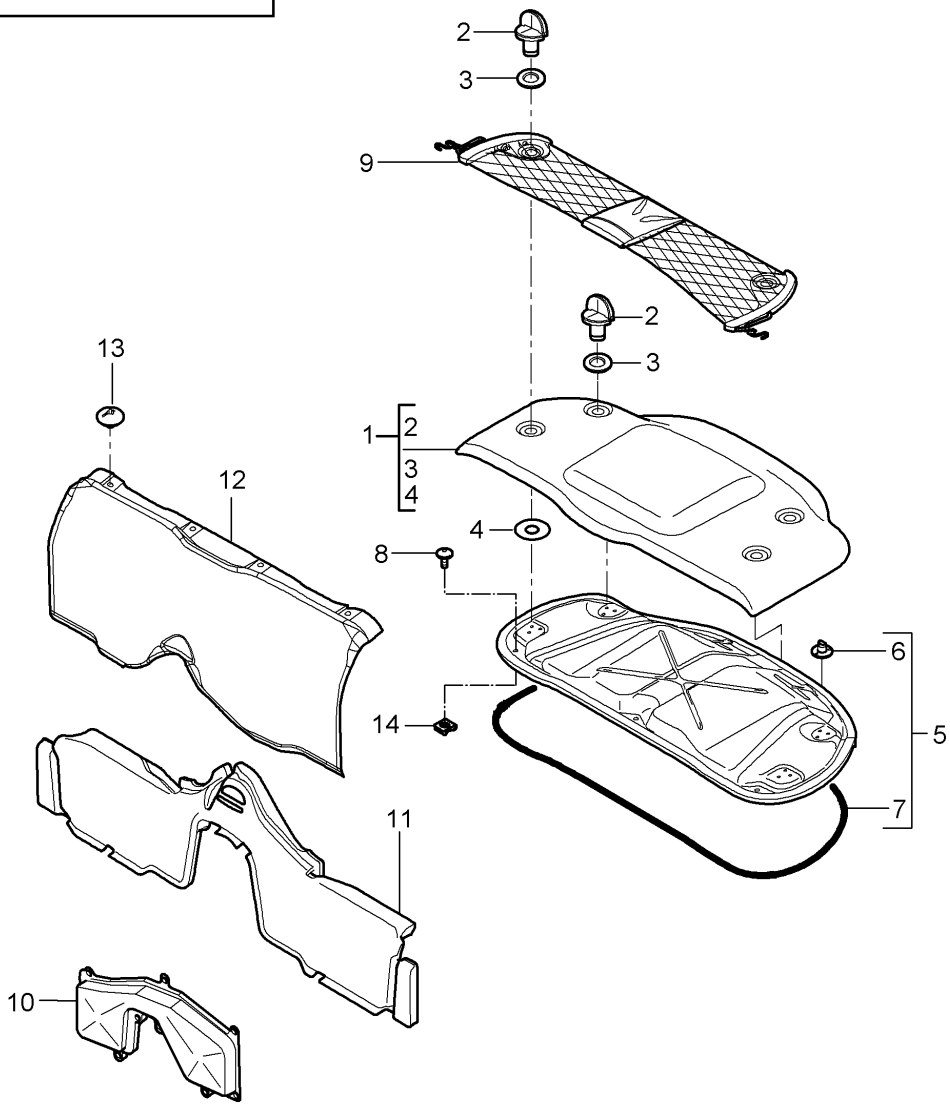

Bildtafel: 807-005

Modell: 987209 **Laufzeit: 2009>>2012**

Pos	Teilenummer	Benennung	Bemerkung	St	Modellangabe
		Verkleidungen			BOXSTER
		Motorraum			BOXSTER S
1	987 551 039 03	Verkleidung		1	
		Teppich			
	987 551 039 03 FMZ	palmgrün			
		D >> - MJ 2007			
	987 551 039 03 FNA	terrakotta			
	987 551 039 03 FNB	cocoa			
	987 551 039 03 FNC	dunkelgrau/natur			
	987 551 039 03 FND	braun/natur			
1	987 551 039 03	Verkleidung		1	
		Teppich			
		bis			
		Fahrgestellnummer			
		siehe Technische Information			
		GR.7 NR. 17/11			
		KD-NR. 70			
	987 551 039 03 FMV	schwarz			
	987 551 039 03 FMW	steingrau			
	987 551 039 03 FMX	sandbeige			
	987 551 039 03 FMY	seeblau			
	987 551 039 03 FSX	carrerarot			
1	987 551 039 04	Verkleidung		1	
		Teppich			
		ab			
		Fahrgestellnummer			
		siehe Technische Information			
		GR.7 NR. 17/11			
		KD-NR. 70			
	987 551 039 04 FMV	schwarz			
	987 551 039 04 FMW	steingrau			
	987 551 039 04 FMX	sandbeige			
	987 551 039 04 FMY	seeblau			
	987 551 039 04 FSX	carrerarot			
2	986 551 339 00	Verschluss		4	
	986 551 339 00 01C	satinschwarz			
3	986 551 543 00	Druckscheibe		4	
		40 X 3 X 24			
	986 551 543 00 01C	satinschwarz			
4	986 551 545 00	Sicherungsscheibe		4	
		55 X 1 X 21			
5	987 513 211 02	Abdeckung für Motorraum		1	
6	986 551 547 00	Aufnahme		4	
-	999 190 174 30	Blindniet		X	
		Befestigung			
		Aufnahme			
7	987 513 611 00	Dichtung		1	
		Motorabdeckung			
8	999 073 130 02	Linsenschraube		5	
		M 6 X 16			
9	987 551 633 00	Gepäcknetz		1	
10	987 504 181 00	Motorraumdeckel		1	
		Schottblech			
-	999 084 629 01	Sechskantmutter		2	
		M6			
-	900 378 169 01	Sechskantschraube		4	
		M6x12			
11	987 551 033 01	Verkleidung		1	
		Querträger			
		Teppich			
	987 551 033 01 M10	terrakotta			
	987 551 033 01 R10	cocoa			
	987 551 033 01 D11	dunkelgrau/natur			

Bildtafel: 807-005

Modell: 987209 **Laufzeit: 2009>>2012**

Pos	Teilenummer	Benennung	Bemerkung	St	Modellangabe
	987 551 033 01 T11	braun/natur			
11	987 551 033 01	Verkleidung		1	
		Querträger			
		Teppich			
		bis			
		Fahrgestellnummer			
		siehe Technische Information			
		GR.7 NR. 17/11			
		KD-NR. 70			
	987 551 033 01 A10	schwarz			
	987 551 033 01 B10	steingrau			
	987 551 033 01 T10	sandbeige			
	987 551 033 01 E10	seeblau			
	987 551 033 01 N10	carrerarot			
11	987 551 033 02	Verkleidung		1	
		Querträger			
		Teppich			
		ab			
		Fahrgestellnummer			
		siehe Technische Information			
		GR.7 NR. 17/11			
		KD-NR. 70			
	987 551 033 02 A10	schwarz			
	987 551 033 02 B10	steingrau			
	987 551 033 02 T10	sandbeige			
	987 551 033 02 E10	seeblau			
	987 551 033 02 N10	carrerarot			
12	987 551 035 03	Rückwandverkleidung		1	
		Teppich			
	987 551 035 03 M10	terrakotta			
	987 551 035 03 R10	cocoa			
	987 551 035 03 D11	dunkelgrau/natur			
	987 551 035 03 T11	braun/natur			
12	987 551 035 03	Rückwandverkleidung		1	
		Teppich			
		bis			
		Fahrgestellnummer			
		siehe Technische Information			
		GR.7 NR. 17/11			
		KD-NR. 70			
	987 551 035 03 A10	schwarz			
	987 551 035 03 B10	steingrau			
	987 551 035 03 T10	sandbeige			
	987 551 035 03 E10	seeblau			
	987 551 035 03 N10	carrerarot			
12	987 551 035 06	Rückwandverkleidung		1	
		Teppich			
		ab			
		Fahrgestellnummer			
		siehe Technische Information			
		GR.7 NR. 17/11			
		KD-NR. 70			
	987 551 035 06 A10	schwarz			
	987 551 035 06 B10	steingrau			
	987 551 035 06 T10	sandbeige			
	987 551 035 06 E10	seeblau			
	987 551 035 06 N10	carrerarot			
13	999 049 020 40	Kunststoffmutter		4	
		T5/30 X 5,1			
14	999 591 869 02	Blechmutter		5	
		M 8			

Bildtafel: 807-006

PORSCHE

Modell: 987209 **Laufzeit:** 2009>>2012

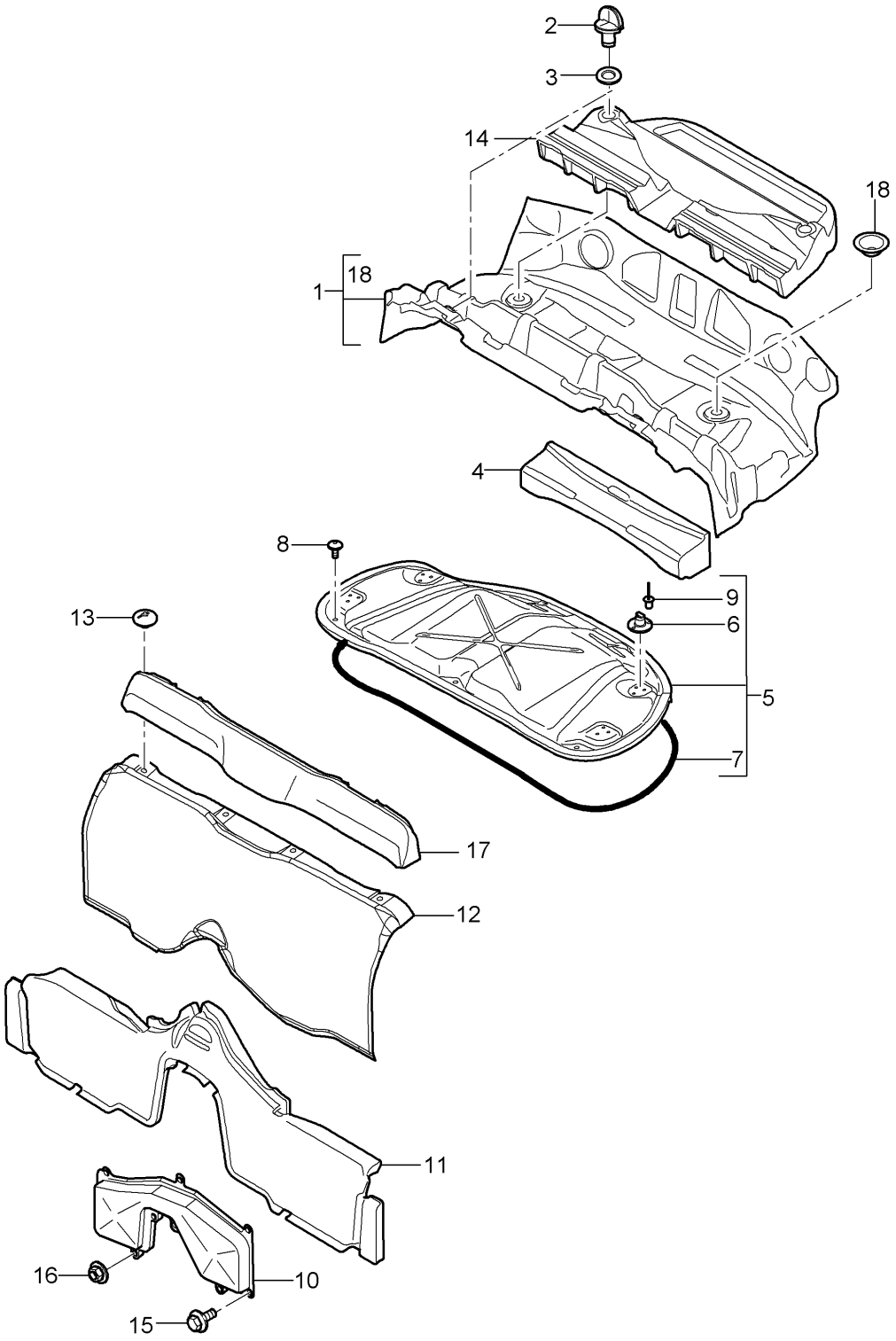

Bildtafel: 807-006

Modell: 987209 **Laufzeit: 2009>>2012**

Pos	Teilenummer	Benennung	Bemerkung	St	Modellangabe
		Verkleidungen			Spyder
		Motorraum			PR:778
		Ablage			
		Verdeck			
1	987 551 539 00	Verkleidung		1	PR:778
		Abdeckung für Motorraum			
	987 551 539 00 A31	schwarz			
2	986 551 339 00	Verschluss		4	PR:778,490
	986 551 339 00 01C	satinschwarz			
3	986 551 543 00	Druckscheibe		4	
		40 X 3 X 24			
	986 551 543 00 01C	satinschwarz			
4	987 551 639 00	Abstützung		1	PR:778
		Abdeckung für Motorraum			
5	987 513 211 02	Abdeckung für Motorraum		1	
6	986 551 547 00	Aufnahme		4	
7	987 513 611 00	Dichtung		1	
		Motorabdeckung			
8	999 073 404 01	Linsenschraube		5	
		M 6 X 14			
9	999 190 174 30	Blindniet		X	
		Befestigung			
		Aufnahme			
10	987 504 181 00	Motorraumdeckel		1	
		Schottblech			
11	987 551 033 01	Verkleidung		1	
		Querträger			
		Teppich			
	987 551 033 01 A10	schwarz			
	987 551 033 01 T10	sandbeige			
	987 551 033 01 R10	cocoa			
	987 551 033 01 N10	carrerarot			
12	987 551 035 03	Rückwandverkleidung		1	
		Teppich			
	987 551 035 03 A10	schwarz			
	987 551 035 03 T10	sandbeige			
	987 551 035 03 R10	cocoa			
	987 551 035 03 N10	carrerarot			
13	999 049 027 40	Kunststoffmutter		4	
		T5/30x1,8			
14	987 567 423 00	Ablage		1	PR:778
		Verdeck			
15	900 378 169 01	Sechskantschraube		4	
		M6x12			
16	999 084 629 01	Sechskantmutter		2	
		M6			
17	987 551 435 00	Rückwandverkleidung	oben	1	PR:778
		bis			
		Fahrgestellnummer			
		siehe Technische Information			
		GR.7 NR. 17/11			
		KD-NR. 70			
	987 551 435 00 A10	schwarz			
17	987 551 435 01	Rückwandverkleidung	oben	1	PR:778
		ab			
		Fahrgestellnummer			
		siehe Technische Information			
		GR.7 NR. 17/11			
		KD-NR. 70			
	987 551 435 01 A10	schwarz			
18		Position			
		1			
		bestellen			

Bildtafel: 807-007

Modell: 987209 **Laufzeit: 2009>>2012**

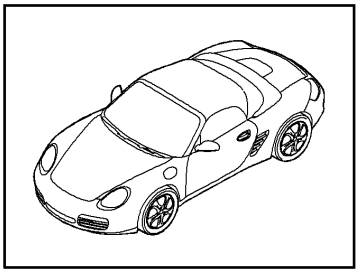

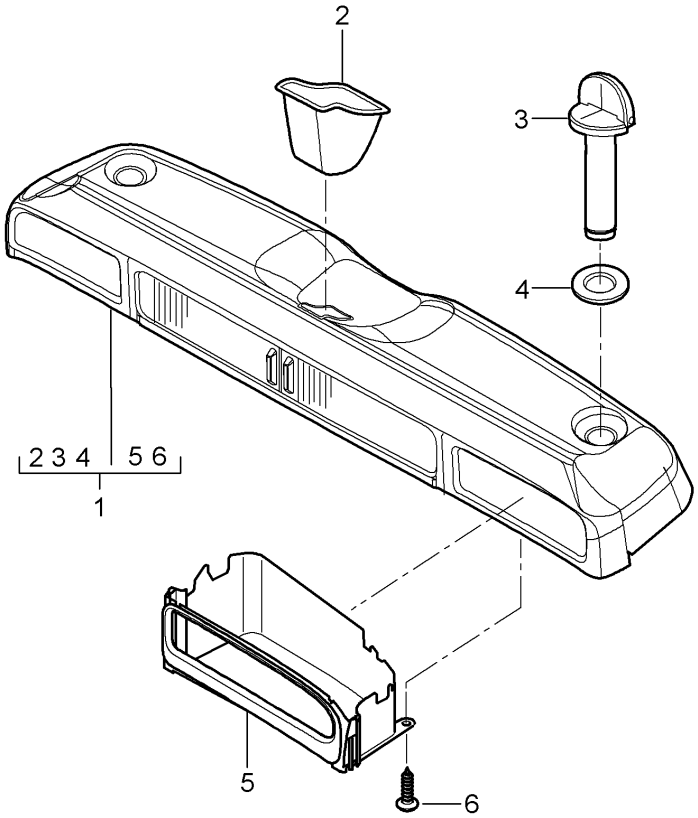

Bildtafel: 807-007

Modell: 987209 **Laufzeit:** 2009>>2012

Pos	Teilenummer	Benennung	Bemerkung	St	Modellangabe
		Ablagebox			PR:584 BOXSTER BOXSTER S
1	987 551 223 01	Ablagebox		1	
	987 551 223 01 FNL	terrakotta			
	987 551 223 01 FNM	cocoa			
	987 551 223 01 FNN	dunkelgrau/natur			
	987 551 223 01 FNO	braun/natur			
1	987 551 223 01	Ablagebox bis Fahrgestellnummer siehe Technische Information GR.7 NR. 17/11 KD-NR. 70		1	
	987 551 223 01 FNF	schwarz			
	987 551 223 01 FNG	steingrau			
	987 551 223 01 FNH	sandbeige			
	987 551 223 01 FNJ	seeblau			
	987 551 223 01 FSZ	carrerarot			
1	987 551 223 02	Ablagebox ab Fahrgestellnummer siehe Technische Information GR.7 NR. 17/11 KD-NR. 70		1	
	987 551 223 02 FNF	schwarz			
	987 551 223 02 FNG	steingrau			
	987 551 223 02 FNH	sandbeige			
	987 551 223 02 FNJ	seeblau			
	987 551 223 02 FSZ	carrerarot			
2	987 551 427 00	Rosette		1	PR:584
	987 551 427 00 01C	satinschwarz			
3	986 551 429 00	Verschluss		2	PR:584
	986 551 429 00 01C	satinschwarz			
4	986 551 543 00	Druckscheibe 40 X 3 X 24		2	PR:584
	986 551 543 00 01C	satinschwarz			
5	986 551 435 00	Ablage Zusatz	links	1	PR:584
	986 551 435 00 01C	satinschwarz			
(5)	986 551 436 00	Ablage Zusatz	rechts	1	PR:584
	986 551 436 00 01C	satinschwarz			
6	999 919 164 09	Linsenschraube 5 X 12		7	PR:584

Bildtafel: 807-009

PORSCHE

Modell: 987209 **Laufzeit: 2009>>2012**

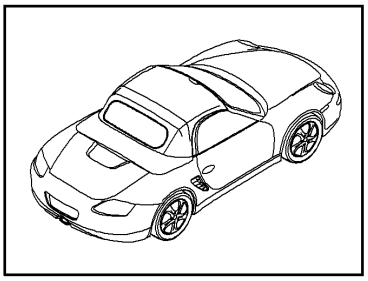

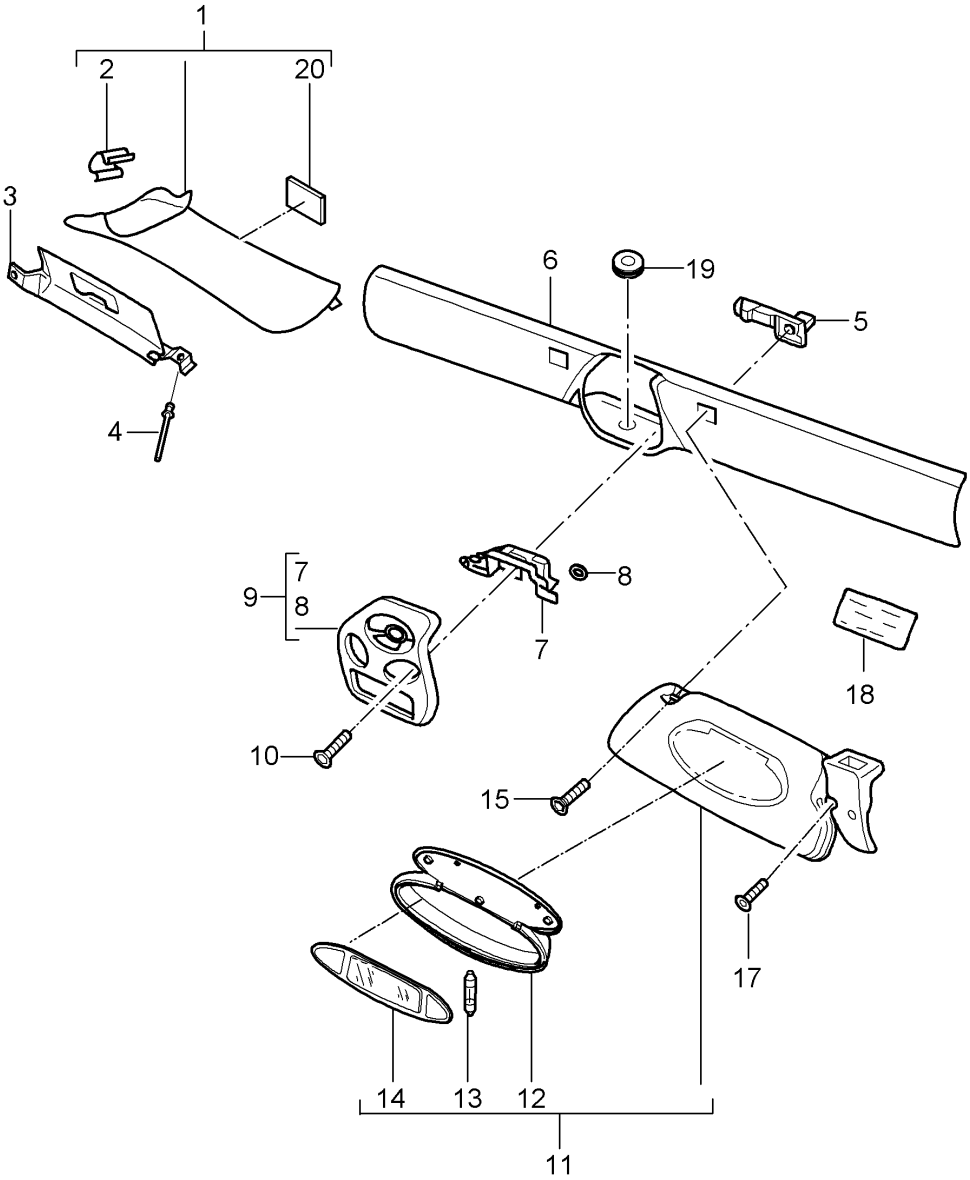

Modell: 987209 Laufzeit: 2009>>2012

Pos	Teilenummer	Benennung	Bemerkung	St	Modellangabe
		Windschutzfensterrahmen			
		Sonnenblenden			
(1)	987 555 181 03	A-Säulen-Verkleidung	links	1	
	987 555 181 03 A03	schwarz			
(1)	987 555 182 03	A-Säulen-Verkleidung	rechts	1	
	987 555 182 03 A03	schwarz			
(2)	999 507 047 01	Klammer		2	
		3,6			
4	999 190 190 01	Blindniet		X	
		4,0 X 8,5			
5	986 731 541 01	Grundplatte		2	
		Gegenlager			
		Sonnenblende			
6	986 555 059 01	Verkleidung für Windschutz-		1	
		fensterrahmen			
	986 555 059 01 A03	schwarz			
(6)	986 555 059 03	Verkleidung		1	PR:267
		Windschutzfensterrahmen			
	986 555 059 03 A03	schwarz			
7	986 613 799 00	Mikroschalter		1	BOXSTER
		Verriegelung			BOXSTER S
		Verdeck			
8	999 507 534 02	Klemmscheibe		2	BOXSTER
		2,5			BOXSTER S
9	986 561 235 03	Aufnahme		1	BOXSTER
		Verriegelung			BOXSTER S
		Verdeck			
	986 561 235 03 A09	rallyeschwarz			
(9)	986 561 635 01	Aufnahme		1	SPYDER
		Verriegelung			
		Verdeck			
	986 561 635 01 A09	rallyeschwarz			
10	999 073 166 09	Senkschraube		2	
		M 6 X 25			
(11)	987 731 031 10	Sonnenblende mit Spiegel	links	1	
	987 731 031 10 A12	schwarz			
11	987 731 032 10	Sonnenblende mit Spiegel	rechts	1	
	987 731 032 10 A12	schwarz			
(11)	987 731 981 09	Sonnenblende mit Spiegel	links Llkg	1	PR:XMR,098
		Leder			
	987 731 981 09 A11	schwarz			
	987 731 981 09 5X6	steingrau			
	987 731 981 09 8G2	sandbeige			
	987 731 981 09 3S9	seeblau			
	987 731 981 09 9S5	terrakotta			
	987 731 981 09 9V6	cocoa			
	987 731 981 09 D12	dunkelgrau/natur			
	987 731 981 09 T12	braun/natur			
	987 731 981 09 N12	carrerarot			
(11)	987 731 982 09	Sonnenblende mit Spiegel	rechts Llkg	1	PR:XMR,098
		Leder			
	987 731 982 09 A11	schwarz			
	987 731 982 09 5X6	steingrau			
	987 731 982 09 8G2	sandbeige			
	987 731 982 09 3S9	seeblau			
	987 731 982 09 9S5	terrakotta			
	987 731 982 09 9V6	cocoa			
	987 731 982 09 D12	dunkelgrau/natur			
	987 731 982 09 T12	braun/natur			
	987 731 982 09 N12	carrerarot			
(11)	987 731 981 10	Sonnenblende mit Spiegel	links Rlkg	1	PR:XMR,099
		Leder			
	987 731 981 10 A11	schwarz			

Modell: 987209 **Laufzeit: 2009>>2012**

Pos	Teilenummer	Benennung	Bemerkung	St	Modellangabe
	987 731 981 10 5X6	steingrau			
	987 731 981 10 8G2	sandbeige			
	987 731 981 10 3S9	seeblau			
	987 731 981 10 9S5	terrakotta			
	987 731 981 10 9V6	cocoa			
	987 731 981 10 D12	dunkelgrau/natur			
	987 731 981 10 T12	braun/natur			
	987 731 981 10 N12	carrerarot			
(11)	987 731 982 10	Sonnenblende mit Spiegel	rechts Rlkg	1	PR:XMR,099
		Leder			
	987 731 982 10 A11	schwarz			
	987 731 982 10 5X6	steingrau			
	987 731 982 10 8G2	sandbeige			
	987 731 982 10 3S9	seeblau			
	987 731 982 10 9S5	terrakotta			
	987 731 982 10 9V6	cocoa			
	987 731 982 10 D12	dunkelgrau/natur			
	987 731 982 10 T12	braun/natur			
	987 731 982 10 N12	carrerarot			
12	996 731 903 00	Spiegelgehäuse		1	
		mit:			
		Beleuchtung			
	996 731 903 00 01C	satinschwarz			
13	999 631 147 90	Glühlampe		2	
		3 W			
14	996 731 531 01	Spiegelglas		2	
		mit:			
		Rahmen			
	996 731 531 01 01C	satinschwarz			
15	999 919 120 09	Linsenschraube		2	
		4,0 X 18			
17	999 073 166 09	Senkschraube		4	
		M 6 X 25			
18	987 701 401 06	Hinweisschild		1	PR:488
		Verdeckbetätigung			
		deutsch			
18	987 701 401 07	Hinweisschild		1	PR:130
		Verdeckbetätigung			
		englisch			
18	987 701 401 08	Hinweisschild		1	PR:126,113
		Verdeckbetätigung			
		französisch			
18	987 701 401 09	Hinweisschild		1	PR:034
		Verdeckbetätigung			
		italienisch			
18	987 701 401 10	Hinweisschild		1	PR:119
		Verdeckbetätigung			
		spanisch			
18	987 701 401 11	Hinweisschild		1	PR:193
		Verdeckbetätigung			
		japanisch			
19	996 555 619 00	Tülle		1	PR:267
		Leitungssatz			
		Regensensor			
20	999 551 134 40	Klebeband		2	
		20 x 65			

Bildtafel: 807-010

PORSCHE

Modell: 987209 **Laufzeit: 2009>>2012**

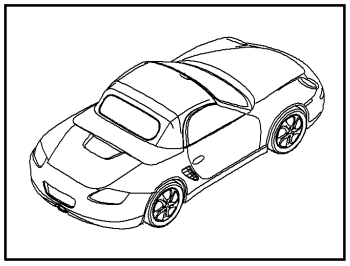

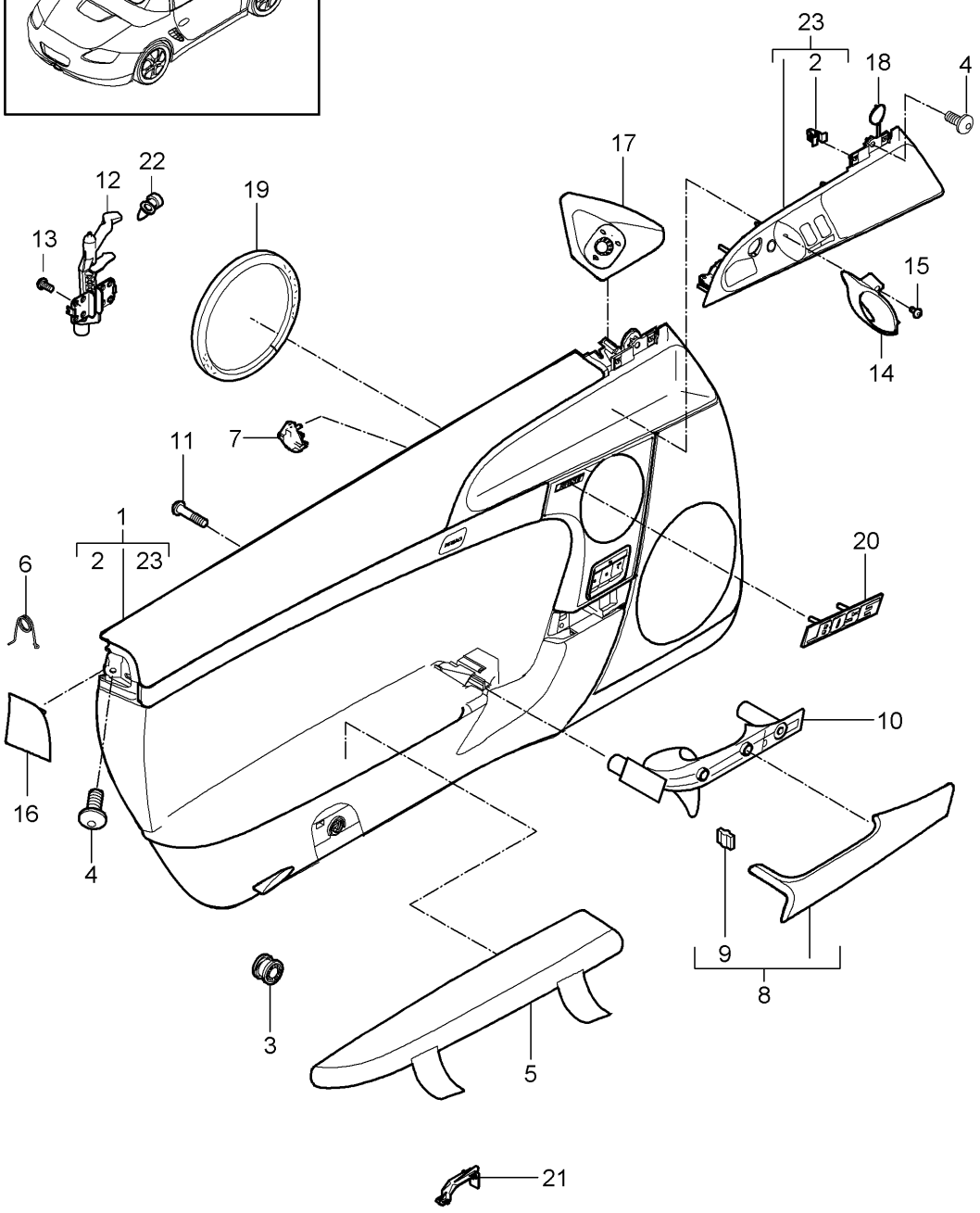

Bildtafel: 807-010

Modell: 987209 **Laufzeit: 2009>>2012**

Pos	Teilenummer	Benennung	Bemerkung	St	Modellangabe
		Türverkleidung			BOXSTER
		Anbauteile			BOXSTER S
1	997 555 201 00	Türverkleidung	links Llkg	1	PR:098,441
		Slush			
		bis			
		Fahrgestellnummer			
		siehe Technische Information			
		GR.7 NR. 17/11			
		KD-NR. 70			
	997 555 201 00 9L4	schwarz			
	997 555 201 00 9M5	steingrau			
	997 555 201 00 9C6	sandbeige			
	997 555 201 00 9D7	seeblau			
1	997 555 901 00	Türverkleidung	links Llkg	1	PR:098,441
		Slush			
		ab			
		Fahrgestellnummer			
		siehe Technische Information			
		GR.7 NR. 17/11			
		KD-NR. 70			
	997 555 901 00 9L4	schwarz			
	997 555 901 00 9M5	steingrau			
	997 555 901 00 9C6	sandbeige			
	997 555 901 00 9D7	seeblau			
(1)	997 555 201 04	Türverkleidung	links Llkg	1	PR:098,490
		Slush			
		bis			
		Fahrgestellnummer			
		siehe Technische Information			
		GR.7 NR. 17/11			
		KD-NR. 70			
	997 555 201 04 9L4	schwarz			
	997 555 201 04 9M5	steingrau			
	997 555 201 04 9C6	sandbeige			
	997 555 201 04 9D7	seeblau			
(1)	997 555 901 01	Türverkleidung	links Llkg	1	PR:098,490
		Slush			
		ab			
		Fahrgestellnummer			
		siehe Technische Information			
		GR.7 NR. 17/11			
		KD-NR. 70			
	997 555 901 01 9L4	schwarz			
	997 555 901 01 9M5	steingrau			
	997 555 901 01 9C6	sandbeige			
	997 555 901 01 9D7	seeblau			
(1)	997 555 201 06	Türverkleidung	links Llkg	1	PR:441,537,
		Slush			098
		bis			
		Fahrgestellnummer			
		siehe Technische Information			
		GR.7 NR. 17/11			
		KD-NR. 70			
	997 555 201 06 9L4	schwarz			
	997 555 201 06 9M5	steingrau			
	997 555 201 06 9C6	sandbeige			
	997 555 201 06 9D7	seeblau			
(1)	997 555 901 03	Türverkleidung	links Llkg	1	PR:441,537,
		Slush			098
		ab			
		Fahrgestellnummer			
		siehe Technische Information			
		GR.7 NR. 17/11			

Modell: 987209 **Laufzeit: 2009>>2012**

Pos	Teilenummer	Benennung	Bemerkung	St	Modellangabe
		KD-NR. 70			
	997 555 901 03 9L4	schwarz			
	997 555 901 03 9M5	steingrau			
	997 555 901 03 9C6	sandbeige			
	997 555 901 03 9D7	seeblau			
(1)	997 555 201 06	Türverkleidung Slush bis Fahrgestellnummer siehe Technische Information GR.7 NR. 17/11	links Llkg	1	PR:490,537, 098
		KD-NR. 70			
	997 555 201 06 9L4	schwarz			
	997 555 201 06 9M5	steingrau			
	997 555 201 06 9C6	sandbeige			
	997 555 201 06 9D7	seeblau			
(1)	997 555 901 03	Türverkleidung Slush ab Fahrgestellnummer siehe Technische Information GR.7 NR. 17/11	links Llkg	1	PR:490,537, 098
		KD-NR. 70			
	997 555 901 03 9L4	schwarz			
	997 555 901 03 9M5	steingrau			
	997 555 901 03 9C6	sandbeige			
	997 555 901 03 9D7	seeblau			
(1)	997 555 201 08	Türverkleidung Slush bis Fahrgestellnummer siehe Technische Information GR.7 NR. 17/11	links Llkg	1	PR:098,680
		KD-NR. 70			
	997 555 201 08 9L4	schwarz			
	997 555 201 08 9M5	steingrau			
	997 555 201 08 9C6	sandbeige			
	997 555 201 08 9D7	seeblau			
(1)	997 555 901 05	Türverkleidung Slush ab Fahrgestellnummer siehe Technische Information GR.7 NR. 17/11	links Llkg	1	PR:098,680
		KD-NR. 70			
	997 555 901 05 9L4	schwarz			
	997 555 901 05 9M5	steingrau			
	997 555 901 05 9C6	sandbeige			
	997 555 901 05 9D7	seeblau			
(1)	997 555 201 10	Türverkleidung Slush bis Fahrgestellnummer siehe Technische Information GR.7 NR. 17/11	links Llkg	1	PR:537,680, 098
		KD-NR. 70			
	997 555 201 10 9L4	schwarz			
	997 555 201 10 9M5	steingrau			
	997 555 201 10 9C6	sandbeige			
	997 555 201 10 9D7	seeblau			
(1)	997 555 901 07	Türverkleidung Slush ab	links Llkg	1	PR:537,680, 098

Modell: 987209 Laufzeit: 2009>>2012

Pos	Teilenummer	Benennung	Bemerkung	St	Modellangabe
		Fahrgestellnummer			
		siehe Technische Information			
		GR.7 NR. 17/11			
		KD-NR. 70			
	997 555 901 07 9L4	schwarz			
	997 555 901 07 9M5	steingrau			
	997 555 901 07 9C6	sandbeige			
	997 555 901 07 9D7	seeblau			
(1)	997 555 202 24	Türverkleidung	rechts Llkg	1	PR:098,441
		Slush			
		bis			
		Fahrgestellnummer			
		siehe Technische Information			
		GR.7 NR. 17/11			
		KD-NR. 70			
	997 555 202 24 9L4	schwarz			
	997 555 202 24 9M5	steingrau			
	997 555 202 24 9C6	sandbeige			
	997 555 202 24 9D7	seeblau			
(1)	997 555 902 17	Türverkleidung	rechts Llkg	1	PR:098,441
		Slush			
		ab			
		Fahrgestellnummer			
		siehe Technische Information			
		GR.7 NR. 17/11			
		KD-NR. 70			
	997 555 902 17 9L4	schwarz			
	997 555 902 17 9M5	steingrau			
	997 555 902 17 9C6	sandbeige			
	997 555 902 17 9D7	seeblau			
(1)	997 555 202 26	Türverkleidung	rechts Llkg	1	PR:098,490
		Slush			
		bis			
		Fahrgestellnummer			
		siehe Technische Information			
		GR.7 NR. 17/11			
		KD-NR. 70			
	997 555 202 26 9L4	schwarz			
	997 555 202 26 9M5	steingrau			
	997 555 202 26 9C6	sandbeige			
	997 555 202 26 9D7	seeblau			
(1)	997 555 902 18	Türverkleidung	rechts Llkg	1	PR:098,490
		Slush			
		ab			
		Fahrgestellnummer			
		siehe Technische Information			
		GR.7 NR. 17/11			
		KD-NR. 70			
	997 555 902 18 9L4	schwarz			
	997 555 902 18 9M5	steingrau			
	997 555 902 18 9C6	sandbeige			
	997 555 902 18 9D7	seeblau			
(1)	997 555 202 26	Türverkleidung	rechts Llkg	1	PR:441,537, 098
		Slush			
		bis			
		Fahrgestellnummer			
		siehe Technische Information			
		GR.7 NR. 17/11			
		KD-NR. 70			
	997 555 202 26 9L4	schwarz			
	997 555 202 26 9M5	steingrau			
	997 555 202 26 9C6	sandbeige			
	997 555 202 26 9D7	seeblau			

Modell: 987209 **Laufzeit: 2009>>2012**

Pos	Teilenummer	Benennung	Bemerkung	St	Modellangabe
(1)	997 555 902 18	Türverkleidung Slush ab Fahrgestellnummer siehe Technische Information GR.7 NR. 17/11 KD-NR. 70	rechts Llkg	1	PR:441,537, 098
	997 555 902 18 9L4	schwarz			
	997 555 902 18 9M5	steingrau			
	997 555 902 18 9C6	sandbeige			
	997 555 902 18 9D7	seeblau			
(1)	997 555 202 28	Türverkleidung Slush bis Fahrgestellnummer siehe Technische Information GR.7 NR. 17/11 KD-NR. 70	rechts Llkg	1	PR:098,680
	997 555 202 28 9L4	schwarz			
	997 555 202 28 9M5	steingrau			
	997 555 202 28 9C6	sandbeige			
	997 555 202 28 9D7	seeblau			
(1)	997 555 902 20	Türverkleidung Slush ab Fahrgestellnummer siehe Technische Information GR.7 NR. 17/11 KD-NR. 70	rechts Llkg	1	PR:098,680
	997 555 902 20 9L4	schwarz			
	997 555 902 20 9M5	steingrau			
	997 555 902 20 9C6	sandbeige			
	997 555 902 20 9D7	seeblau			
(1)	997 555 202 00	Türverkleidung Slush bis Fahrgestellnummer siehe Technische Information GR.7 NR. 17/11 KD-NR. 70	rechts Rlkg	1	PR:099,441
	997 555 202 00 9L4	schwarz			
	997 555 202 00 9M5	steingrau			
	997 555 202 00 9C6	sandbeige			
	997 555 202 00 9D7	seeblau			
(1)	997 555 902 00	Türverkleidung Slush ab Fahrgestellnummer siehe Technische Information GR.7 NR. 17/11 KD-NR. 70	rechts Rlkg	1	PR:099,441
	997 555 902 00 9L4	schwarz			
	997 555 902 00 9M5	steingrau			
	997 555 902 00 9C6	sandbeige			
	997 555 902 00 9D7	seeblau			
(1)	997 555 202 04	Türverkleidung Slush bis Fahrgestellnummer siehe Technische Information GR.7 NR. 17/11 KD-NR. 70	rechts Rlkg	1	PR:099,490
	997 555 202 04 9L4	schwarz			

Modell: 987209 **Laufzeit: 2009>>2012**

Pos	Teilenummer	Benennung	Bemerkung	St	Modellangabe
	997 555 202 04 9M5	steingrau			
	997 555 202 04 9C6	sandbeige			
	997 555 202 04 9D7	seeblau			
(1)	997 555 902 01	Türverkleidung Slush ab Fahrgestellnummer siehe Technische Information GR.7 NR. 17/11 KD-NR. 70	rechts Rlkg	1	PR:099,490
	997 555 902 01 9L4	schwarz			
	997 555 902 01 9M5	steingrau			
	997 555 902 01 9C6	sandbeige			
	997 555 902 01 9D7	seeblau			
(1)	997 555 202 06	Türverkleidung Slush bis Fahrgestellnummer siehe Technische Information GR.7 NR. 17/11 KD-NR. 70	rechts Rlkg	1	PR:441,538, 099
	997 555 202 06 9L4	schwarz			
	997 555 202 06 9M5	steingrau			
	997 555 202 06 9C6	sandbeige			
	997 555 202 06 9D7	seeblau			
(1)	997 555 902 03	Türverkleidung Slush ab Fahrgestellnummer siehe Technische Information GR.7 NR. 17/11 KD-NR. 70	rechts Rlkg	1	PR:441,538, 099
	997 555 902 03 9L4	schwarz			
	997 555 902 03 9M5	steingrau			
	997 555 902 03 9C6	sandbeige			
	997 555 902 03 9D7	seeblau			
(1)	997 555 202 06	Türverkleidung Slush bis Fahrgestellnummer siehe Technische Information GR.7 NR. 17/11 KD-NR. 70	rechts Rlkg	1	PR:490,538, 099
	997 555 202 06 9L4	schwarz			
	997 555 202 06 9M5	steingrau			
	997 555 202 06 9C6	sandbeige			
	997 555 202 06 9D7	seeblau			
(1)	997 555 902 03	Türverkleidung Slush ab Fahrgestellnummer siehe Technische Information GR.7 NR. 17/11 KD-NR. 70	rechts Rlkg	1	PR:490,538, 099
	997 555 902 03 9L4	schwarz			
	997 555 902 03 9M5	steingrau			
	997 555 902 03 9C6	sandbeige			
	997 555 902 03 9D7	seeblau			
(1)	997 555 202 08	Türverkleidung Slush bis Fahrgestellnummer siehe Technische Information	rechts Rlkg	1	PR:099,680

Modell: 987209 Laufzeit: 2009>>2012

Pos	Teilenummer	Benennung	Bemerkung	St	Modellangabe
		GR.7 NR. 17/11			
		KD-NR. 70			
	997 555 202 08 9L4	schwarz			
	997 555 202 08 9M5	steingrau			
	997 555 202 08 9C6	sandbeige			
	997 555 202 08 9D7	seeblau			
(1)	997 555 902 05	Türverkleidung	rechts Rlkg	1	PR:099,680
		Slush			
		ab			
		Fahrgestellnummer			
		siehe Technische Information			
		GR.7 NR. 17/11			
		KD-NR. 70			
	997 555 902 05 9L4	schwarz			
	997 555 902 05 9M5	steingrau			
	997 555 902 05 9C6	sandbeige			
	997 555 902 05 9D7	seeblau			
(1)	997 555 202 10	Türverkleidung	rechts Rlkg	1	PR:539,680, 099
		Slush			
		bis			
		Fahrgestellnummer			
		siehe Technische Information			
		GR.7 NR. 17/11			
		KD-NR. 70			
	997 555 202 10 9L4	schwarz			
	997 555 202 10 9M5	steingrau			
	997 555 202 10 9C6	sandbeige			
	997 555 202 10 9D7	seeblau			
(1)	997 555 902 07	Türverkleidung	rechts Rlkg	1	PR:539,680, 099
		Slush			
		ab			
		Fahrgestellnummer			
		siehe Technische Information			
		GR.7 NR. 17/11			
		KD-NR. 70			
	997 555 902 07 9L4	schwarz			
	997 555 902 07 9M5	steingrau			
	997 555 902 07 9C6	sandbeige			
	997 555 902 07 9D7	seeblau			
(1)	997 555 201 24	Türverkleidung	links Rlkg	1	PR:099,441
		Slush			
		bis			
		Fahrgestellnummer			
		siehe Technische Information			
		GR.7 NR. 17/11			
		KD-NR. 70			
	997 555 201 24 9L4	schwarz			
	997 555 201 24 9M5	steingrau			
	997 555 201 24 9C6	sandbeige			
	997 555 201 24 9D7	seeblau			
(1)	997 555 901 17	Türverkleidung	links Rlkg	1	PR:099,441
		Slush			
		ab			
		Fahrgestellnummer			
		siehe Technische Information			
		GR.7 NR. 17/11			
		KD-NR. 70			
	997 555 901 17 9L4	schwarz			
	997 555 901 17 9M5	steingrau			
	997 555 901 17 9C6	sandbeige			
	997 555 901 17 9D7	seeblau			
(1)	997 555 201 26	Türverkleidung	links Rlkg	1	PR:099,490
		Slush			

Modell: 987209 Laufzeit: 2009>>2012

Pos	Teilenummer	Benennung	Bemerkung	St	Modellangabe
		bis Fahrgestellnummer siehe Technische Information GR.7 NR. 17/11 KD-NR. 70			
	997 555 201 26 9L4	schwarz			
	997 555 201 26 9M5	steingrau			
	997 555 201 26 9C6	sandbeige			
	997 555 201 26 9D7	seeblau			
(1)	997 555 901 18	Türverkleidung Slush ab Fahrgestellnummer siehe Technische Information GR.7 NR. 17/11 KD-NR. 70	links Rlkg	1	PR:099,490
	997 555 901 18 9L4	schwarz			
	997 555 901 18 9M5	steingrau			
	997 555 901 18 9C6	sandbeige			
	997 555 901 18 9D7	seeblau			
(1)	997 555 201 26	Türverkleidung Slush bis Fahrgestellnummer siehe Technische Information GR.7 NR. 17/11 KD-NR. 70	links Rlkg	1	PR:441,538, 099
	997 555 201 26 9L4	schwarz			
	997 555 201 26 9M5	steingrau			
	997 555 201 26 9C6	sandbeige			
	997 555 201 26 9D7	seeblau			
(1)	997 555 901 18	Türverkleidung Slush ab Fahrgestellnummer siehe Technische Information GR.7 NR. 17/11 KD-NR. 70	links Rlkg	1	PR:441,538, 099
	997 555 901 18 9L4	schwarz			
	997 555 901 18 9M5	steingrau			
	997 555 901 18 9C6	sandbeige			
	997 555 901 18 9D7	seeblau			
(1)	997 555 201 28	Türverkleidung Slush bis Fahrgestellnummer siehe Technische Information GR.7 NR. 17/11 KD-NR. 70	links Rlkg	1	PR:099,680
	997 555 201 28 9L4	schwarz			
	997 555 201 28 9M5	steingrau			
	997 555 201 28 9C6	sandbeige			
	997 555 201 28 9D7	seeblau			
(1)	997 555 901 20	Türverkleidung Slush ab Fahrgestellnummer siehe Technische Information GR.7 NR. 17/11 KD-NR. 70	links Rlkg	1	PR:099,680
	997 555 901 20 9L4	schwarz			
	997 555 901 20 9M5	steingrau			
	997 555 901 20 9C6	sandbeige			

Modell: 987209 **Laufzeit: 2009>>2012**

Pos	Teilenummer	Benennung	Bemerkung	St	Modellangabe
	997 555 901 20 9D7	seeblau			
(1)	997 555 201 05	Türverkleidung (Leder)	links Llkg	1	PR:098,441, 981
	997 555 201 05 FSF	terrakotta/terrakotta			
	997 555 201 05 FSG	cocoa/cocoa			
	997 555 201 05 FSH	dunkelgraunatur/grau			
	997 555 201 05 FSJ	braun natur/braun natur			
	997 555 201 05 BCB	schwarz/steingrau			
(1)	997 555 201 05	Türverkleidung (Leder)	links Llkg	1	PR:098,441, 981
		bis			
		Fahrgestellnummer			
		siehe Technische Information			
		GR.7 NR. 17/11			
		KD-NR. 70			
	997 555 201 05 FSC	sandbeige/sandbeige			
	997 555 201 05 FSP	carrerarot			
(1)	997 555 901 02	Türverkleidung (Leder)	links Llkg	1	PR:098,441, 981
		bis			
		Fahrgestellnummer			
		siehe Technische Information			
		GR.7 NR. 17/11			
		KD-NR. 70			
	997 555 901 02 FSC	sandbeige/sandbeige			
	997 555 901 02 FSP	carrerarot			
(1)	997 555 201 05	Türverkleidung (Leder)	links Llkg	1	PR:098,490, 981
	997 555 201 05 FSF	terrakotta/terrakotta			
	997 555 201 05 FSG	cocoa/cocoa			
	997 555 201 05 FSH	dunkelgraunatur/grau			
	997 555 201 05 FSJ	braun natur/braun natur			
	997 555 201 05 BCB	schwarz/steingrau			
(1)	997 555 201 05	Türverkleidung (Leder)	links Llkg	1	PR:098,490, 981
		bis			
		Fahrgestellnummer			
		siehe Technische Information			
		GR.7 NR. 17/11			
		KD-NR. 70			
	997 555 201 05 FSC	sandbeige/sandbeige			
	997 555 201 05 FSP	carrerarot			
(1)	997 555 901 02	Türverkleidung (Leder)	links Llkg	1	PR:098,490, 981
		ab			
		Fahrgestellnummer			
		siehe Technische Information			
		GR.7 NR. 17/11			
		KD-NR. 70			
	997 555 901 02 FSC	sandbeige/sandbeige			
	997 555 901 02 FSP	carrerarot			
(1)	997 555 201 07	Türverkleidung (Leder)	links Llkg	1	PR:441,537, 981,098
	997 555 201 07 FSF	terrakotta/terrakotta			
	997 555 201 07 FSG	cocoa/cocoa			
	997 555 201 07 FSH	dunkelgraunatur/grau			
	997 555 201 07 FSJ	braun natur/braun natur			
	997 555 201 07 BCB	schwarz/steingrau			
(1)	997 555 201 07	Türverkleidung (Leder)	links Llkg	1	PR:441,537, 981,098
		bis			
		Fahrgestellnummer			
		siehe Technische Information			

Modell: 987209 **Laufzeit: 2009>>2012**

Pos	Teilenummer	Benennung	Bemerkung	St	Modellangabe
		GR.7 NR. 17/11			
		KD-NR. 70			
	997 555 201 07 FSB	steingrau/steingrau			
	997 555 201 07 FSC	sandbeige/sandbeige			
	997 555 201 07 FSP	carrerarot			
(1)	997 555 901 04	Türverkleidung (Leder)	links Llkg	1	PR:441,537, 981,098
		ab			
		Fahrgestellnummer			
		siehe Technische Information			
		GR.7 NR. 17/11			
		KD-NR. 70			
	997 555 901 04 FSB	steingrau/steingrau			
	997 555 901 04 FSC	sandbeige/sandbeige			
	997 555 901 04 FSP	carrerarot			
(1)	997 555 201 07	Türverkleidung (Leder)	links Llkg	1	PR:490,537, 981,098
	997 555 201 07 FSF	terrakotta/terrakotta			
	997 555 201 07 FSG	cocoa/cocoa			
	997 555 201 07 FSH	dunkelgraunatur/grau			
	997 555 201 07 FSJ	braun natur/braun natur			
	997 555 201 07 BCB	schwarz/steingrau			
(1)	997 555 201 07	Türverkleidung (Leder)	links Llkg	1	PR:490,537, 981,098
		bis			
		Fahrgestellnummer			
		siehe Technische Information			
		GR.7 NR. 17/11			
		KD-NR. 70			
	997 555 201 07 FSB	steingrau/steingrau			
	997 555 201 07 FSC	sandbeige/sandbeige			
	997 555 201 07 FSP	carrerarot			
(1)	997 555 901 04	Türverkleidung (Leder)	links Llkg	1	PR:490,537, 981,098
		ab			
		Fahrgestellnummer			
		siehe Technische Information			
		GR.7 NR. 17/11			
		KD-NR. 70			
	997 555 901 04 FSB	steingrau/steingrau			
	997 555 901 04 FSC	sandbeige/sandbeige			
	997 555 901 04 FSP	carrerarot			
(1)	997 555 201 09	Türverkleidung (Leder)	links Llkg	1	PR:098,680, 981
	997 555 201 09 FSF	terrakotta/terrakotta			
	997 555 201 09 FSG	cocoa/cocoa			
	997 555 201 09 FSH	dunkelgraunatur/grau			
	997 555 201 09 FSJ	braun natur/braun natur			
	997 555 201 09 BCB	schwarz/steingrau			
(1)	997 555 201 09	Türverkleidung (Leder)	links Llkg	1	PR:098,680, 981
		bis			
		Fahrgestellnummer			
		siehe Technische Information			
		GR.7 NR. 17/11			
		KD-NR. 70			
	997 555 201 09 FSC	sandbeige/sandbeige			
	997 555 201 09 FSP	carrerarot			
(1)	997 555 901 06	Türverkleidung (Leder)	links Llkg	1	PR:098,680, 981
		ab			
		Fahrgestellnummer			
		siehe Technische Information			

Modell: 987209 Laufzeit: 2009>>2012

Pos	Teilenummer	Benennung	Bemerkung	St	Modellangabe
		GR.7 NR. 17/11			
		KD-NR. 70			
	997 555 901 06 FSC	sandbeige/sandbeige			
	997 555 901 06 FSP	carrerarot			
(1)	997 555 201 11	Türverkleidung (Leder)	links Llkg	1	PR:537,680, 981,098
	997 555 201 11 FSF	terrakotta/terrakotta			
	997 555 201 11 FSG	cocoa/cocoa			
	997 555 201 11 FSH	dunkelgraunatur/grau			
	997 555 201 11 FSJ	braun natur/braun natur			
	997 555 201 11 BCB	schwarz/steingrau			
(1)	997 555 201 11	Türverkleidung (Leder)	links Llkg	1	PR:537,680, 981,098
		bis			
		Fahrgestellnummer			
		siehe Technische Information			
		GR.7 NR. 17/11			
		KD-NR. 70			
	997 555 201 11 FSB	steingrau/steingrau			
	997 555 201 11 FSC	sandbeige/sandbeige			
	997 555 201 11 FSP	carrerarot			
(1)	997 555 901 08	Türverkleidung (Leder)	links Llkg	1	PR:537,680, 981,098
		ab			
		Fahrgestellnummer			
		siehe Technische Information			
		GR.7 NR. 17/11			
		KD-NR. 70			
	997 555 901 08 FSB	steingrau/steingrau			
	997 555 901 08 FSC	sandbeige/sandbeige			
	997 555 901 08 FSP	carrerarot			
(1)	997 555 202 27	Türverkleidung (Leder)	rechts Llkg	1	PR:098,441, 981
	997 555 202 27 FSF	terrakotta/terrakotta			
	997 555 202 27 FSG	cocoa/cocoa			
	997 555 202 27 FSH	dunkelgraunatur/grau			
	997 555 202 27 FSJ	braun natur/braun natur			
	997 555 202 27 BCB	schwarz/steingrau			
(1)	997 555 202 27	Türverkleidung (Leder)	rechts Llkg	1	PR:098,441, 981
		bis			
		Fahrgestellnummer			
		siehe Technische Information			
		GR.7 NR. 17/11			
		KD-NR. 70			
	997 555 202 27 FSB	steingrau/steingrau			
	997 555 202 27 FSC	sandbeige/sandbeige			
	997 555 202 27 FSP	carrerarot			
(1)	997 555 902 19	Türverkleidung (Leder)	rechts Llkg	1	PR:098,441, 981
		ab			
		Fahrgestellnummer			
		siehe Technische Information			
		GR.7 NR. 17/11			
		KD-NR. 70			
	997 555 902 19 FSB	steingrau/steingrau			
	997 555 902 19 FSC	sandbeige/sandbeige			
	997 555 902 19 FSP	carrerarot			
(1)	997 555 202 27	Türverkleidung (Leder)	rechts Llkg	1	PR:098,490, 981
	997 555 202 27 FSF	terrakotta/terrakotta			
	997 555 202 27 FSG	cocoa/cocoa			
	997 555 202 27 FSH	dunkelgraunatur/grau			

Modell: 987209 Laufzeit: 2009>>2012

Pos	Teilenummer	Benennung	Bemerkung	St	Modellangabe
	997 555 202 27 FSJ	braun natur/braun natur			
	997 555 202 27 BCB	schwarz/steingrau			
(1)	997 555 202 27	Türverkleidung (Leder)	rechts Llkg	1	PR:098,490, 981
		bis			
		Fahrgestellnummer			
		siehe Technische Information			
		GR.7 NR. 17/11			
		KD-NR. 70			
	997 555 202 27 FSA	schwarz/grau			
	997 555 202 27 FSB	steingrau/steingrau			
	997 555 202 27 FSC	sandbeige/sandbeige			
	997 555 202 27 FSD	seeblau/grau			
	997 555 202 27 FSP	carrerarot			
(1)	997 555 902 19	Türverkleidung (Leder)	rechts Llkg	1	PR:098,490, 981
		ab			
		Fahrgestellnummer			
		siehe Technische Information			
		GR.7 NR. 17/11			
		KD-NR. 70			
	997 555 902 19 FSA	schwarz			
	997 555 902 19 FSB	steingrau/steingrau			
	997 555 902 19 FSC	sandbeige/sandbeige			
	997 555 902 19 FSD	seeblau			
	997 555 902 19 FSP	carrerarot			
(1)	997 555 202 29	Türverkleidung (Leder)	rechts Llkg	1	PR:098,680, 981
	997 555 202 29 FSF	terrakotta/terrakotta			
	997 555 202 29 FSG	cocoa/cocoa			
	997 555 202 29 FSH	dunkelgraunatur/grau			
	997 555 202 29 FSJ	braun natur/braun natur			
	997 555 202 29 BCB	schwarz/steingrau			
(1)	997 555 202 29	Türverkleidung (Leder)	rechts Llkg	1	PR:098,680, 981
		bis			
		Fahrgestellnummer			
		siehe Technische Information			
		GR.7 NR. 17/11			
		KD-NR. 70			
	997 555 202 29 FSB	steingrau/steingrau			
	997 555 202 29 FSC	sandbeige/sandbeige			
	997 555 202 29 FSP	carrerarot			
(1)	997 555 902 21	Türverkleidung (Leder)	rechts Llkg	1	PR:098,680, 981
		ab			
		Fahrgestellnummer			
		siehe Technische Information			
		GR.7 NR. 17/11			
		KD-NR. 70			
	997 555 902 21 FSB	steingrau/steingrau			
	997 555 902 21 FSC	sandbeige/sandbeige			
	997 555 902 21 FSP	carrerarot			
(1)	997 555 202 05	Türverkleidung (Leder)	rechts Rlkg	1	PR:099,441, 981
	997 555 202 05 FSF	terrakotta/terrakotta			
	997 555 202 05 FSG	cocoa/cocoa			
	997 555 202 05 FSH	dunkelgraunatur/grau			
	997 555 202 05 FSJ	braun natur/braun natur			
	997 555 202 05 BCB	schwarz/steingrau			
(1)	997 555 202 05	Türverkleidung (Leder)	rechts Rlkg	1	PR:099,441, 981
		bis			

Modell: 987209 **Laufzeit: 2009>>2012**

Pos	Teilenummer	Benennung	Bemerkung	St	Modellangabe
		Fahrgestellnummer siehe Technische Information GR.7 NR. 17/11 KD-NR. 70			
	997 555 202 05 FSC	sandbeige/sandbeige			
	997 555 202 05 FSP	carrerarot			
(1)	997 555 902 02	Türverkleidung (Leder)	rechts Rlkg	1	PR:099,441, 981
		ab Fahrgestellnummer siehe Technische Information GR.7 NR. 17/11 KD-NR. 70			
	997 555 902 02 FSC	sandbeige/sandbeige			
	997 555 902 02 FSP	carrerarot			
(1)	997 555 202 05	Türverkleidung (Leder)	rechts Rlkg	1	PR:099,490, 981
	997 555 202 05 FSF	terrakotta/terrakotta			
	997 555 202 05 FSG	cocoa/cocoa			
	997 555 202 05 FSH	dunkelgraunatur/grau			
	997 555 202 05 FSJ	braun natur/braun natur			
	997 555 202 05 BCB	schwarz/steingrau			
(1)	997 555 202 05	Türverkleidung (Leder)	rechts Rlkg	1	PR:099,490, 981
		bis Fahrgestellnummer siehe Technische Information GR.7 NR. 17/11 KD-NR. 70			
	997 555 202 05 FSC	sandbeige/sandbeige			
	997 555 202 05 FSP	carrerarot			
(1)	997 555 902 02	Türverkleidung (Leder)	rechts Rlkg	1	PR:099,490, 981
		ab Fahrgestellnummer siehe Technische Information GR.7 NR. 17/11 KD-NR. 70			
	997 555 902 02 FSC	sandbeige/sandbeige			
	997 555 902 02 FSP	carrerarot			
(1)	997 555 202 07	Türverkleidung (Leder)	rechts Rlkg	1	PR:441,538, 981,099
	997 555 202 07 FSF	terrakotta/terrakotta			
	997 555 202 07 FSG	cocoa/cocoa			
	997 555 202 07 FSH	dunkelgraunatur/grau			
	997 555 202 07 FSJ	braun natur/braun natur			
	997 555 202 07 BCB	schwarz/steingrau			
(1)	997 555 202 07	Türverkleidung (Leder)	rechts Rlkg	1	PR:441,538, 981,099
		bis Fahrgestellnummer siehe Technische Information GR.7 NR. 17/11 KD-NR. 70			
	997 555 202 07 FSC	sandbeige/sandbeige			
	997 555 202 07 FSP	carrerarot			
(1)	997 555 902 04	Türverkleidung (Leder)	rechts Rlkg	1	PR:441,538, 981,099
		ab Fahrgestellnummer siehe Technische Information GR.7 NR. 17/11 KD-NR. 70			

Modell: 987209 Laufzeit: 2009>>2012

Pos	Teilenummer	Benennung	Bemerkung	St	Modellangabe
	997 555 902 04 FSP	carrerarot			
(1)	997 555 202 07	Türverkleidung (Leder)	rechts Rlkg	1	PR:490,538, 981,099
	997 555 202 07 FSF	terrakotta/terrakotta			
	997 555 202 07 FSG	cocoa/cocoa			
	997 555 202 07 FSH	dunkelgraunatur/grau			
	997 555 202 07 FSJ	braun natur/braun natur			
	997 555 202 07 BCB	schwarz/steingrau			
(1)	997 555 202 07	Türverkleidung (Leder)	rechts Rlkg	1	PR:490,538, 981,099
		bis			
		Fahrgestellnummer			
		siehe Technische Information			
		GR.7 NR. 17/11			
		KD-NR. 70			
	997 555 202 07 FSC	sandbeige/sandbeige			
	997 555 202 07 FSP	carrerarot			
(1)	997 555 902 04	Türverkleidung (Leder)	rechts Rlkg	1	PR:490,538, 981,099
		ab			
		Fahrgestellnummer			
		siehe Technische Information			
		GR.7 NR. 17/11			
		KD-NR. 70			
	997 555 902 04 FSC	sandbeige/sandbeige			
	997 555 902 04 FSP	carrerarot			
(1)	997 555 202 09	Türverkleidung (Leder)	rechts Rlkg	1	PR:099,680, 981
	997 555 202 09 FSF	terrakotta/terrakotta			
	997 555 202 09 FSG	cocoa/cocoa			
	997 555 202 09 FSH	dunkelgraunatur/grau			
	997 555 202 09 FSJ	braun natur/braun natur			
	997 555 202 09 BCB	schwarz/steingrau			
(1)	997 555 202 09	Türverkleidung (Leder)	rechts Rlkg	1	PR:099,680, 981
		bis			
		Fahrgestellnummer			
		siehe Technische Information			
		GR.7 NR. 17/11			
		KD-NR. 70			
	997 555 202 09 FSA	schwarz/grau			
	997 555 202 09 FSB	steingrau/steingrau			
	997 555 202 09 FSC	sandbeige/sandbeige			
	997 555 202 09 FSD	seeblau/grau			
	997 555 202 09 FSP	carrerarot			
(1)	997 555 902 06	Türverkleidung (Leder)	rechts Rlkg	1	PR:099,680, 981
		ab			
		Fahrgestellnummer			
		siehe Technische Information			
		GR.7 NR. 17/11			
		KD-NR. 70			
	997 555 902 06 FSB	steingrau/steingrau			
	997 555 902 06 FSC	sandbeige/sandbeige			
	997 555 902 06 FSP	carrerarot			
(1)	997 555 202 11	Türverkleidung (Leder)	rechts Rlkg	1	PR:538,680, 981,099
	997 555 202 11 FSF	terrakotta/terrakotta			
	997 555 202 11 FSG	cocoa/cocoa			
	997 555 202 11 FSH	dunkelgraunatur/grau			
	997 555 202 11 FSJ	braun natur/braun natur			
	997 555 202 11 BCB	schwarz/steingrau			
(1)	997 555 202 11	Türverkleidung (Leder)	rechts Rlkg	1	PR:538,680,

Modell: 987209 **Laufzeit: 2009>>2012**

Pos	Teilenummer	Benennung	Bemerkung	St	Modellangabe
					981,099
		bis Fahrgestellnummer siehe Technische Information GR.7 NR. 17/11 KD-NR. 70			
	997 555 202 11 FSC	sandbeige/sandbeige			
	997 555 202 11 FSP	carrerarot			
(1)	997 555 902 08	Türverkleidung (Leder)	rechts Rlkg	1	PR:538,680, 981,099
		ab Fahrgestellnummer siehe Technische Information GR.7 NR. 17/11 KD-NR. 70			
	997 555 902 08 FSC	sandbeige/sandbeige			
	997 555 902 08 FSP	carrerarot			
(1)	997 555 201 17	Türverkleidung (Leder)	links Llkg	1	CABRIO PR:098
		bis Fahrgestellnummer siehe Technische Information GR.7 NR. 17/11 KD-NR. 70			
	997 555 201 17 FSA	schwarz/grau			
	997 555 201 17 FSB	steingrau/steingrau			
	997 555 201 17 FSC	sandbeige/sandbeige			
	997 555 201 17 FSD	seeblau/grau			
	997 555 201 17 FSP	carrerarot			
(1)	997 555 901 10	Türverkleidung (Leder)	links Llkg	1	CABRIO PR:098
		ab Fahrgestellnummer siehe Technische Information GR.7 NR. 17/11 KD-NR. 70			
	997 555 901 10 FSA	schwarz			
	997 555 901 10 FSB	steingrau/steingrau			
	997 555 901 10 FSC	sandbeige/sandbeige			
	997 555 901 10 FSD	seeblau			
	997 555 901 10 FSP	carrerarot			
(1)	997 555 201 27	Türverkleidung (Leder)	links Rlkg	1	PR:099,441, 981
	997 555 201 27 FSF	terrakotta/terrakotta			
	997 555 201 27 FSG	cocoa/cocoa			
	997 555 201 27 FSH	dunkelgraunatur/grau			
	997 555 201 27 FSJ	braun natur/braun natur			
	997 555 201 27 BCB	schwarz/steingrau			
(1)	997 555 201 27	Türverkleidung (Leder)	links Rlkg	1	PR:099,441, 981
		bis Fahrgestellnummer siehe Technische Information GR.7 NR. 17/11 KD-NR. 70			
	997 555 201 27 FSB	steingrau/steingrau			
	997 555 201 27 FSC	sandbeige/sandbeige			
	997 555 201 27 FSP	carrerarot			
(1)	997 555 901 19	Türverkleidung (Leder)	links Rlkg	1	PR:099,441, 981
		ab Fahrgestellnummer siehe Technische Information			

Modell: 987209 **Laufzeit: 2009>>2012**

Pos	Teilenummer	Benennung	Bemerkung	St	Modellangabe
		GR.7 NR. 17/11			
		KD-NR. 70			
	997 555 901 19 FSB	steingrau/steingrau			
	997 555 901 19 FSC	sandbeige/sandbeige			
	997 555 901 19 FSP	carrerarot			
(1)	997 555 201 27	Türverkleidung (Leder)	links Rlkg	1	PR:099,490, 981
	997 555 201 27 FSF	terrakotta/terrakotta			
	997 555 201 27 FSG	cocoa/cocoa			
	997 555 201 27 FSH	dunkelgraunatur/grau			
	997 555 201 27 FSJ	braun natur/braun natur			
	997 555 201 27 BCB	schwarz/steingrau			
(1)	997 555 201 27	Türverkleidung (Leder)	links Rlkg	1	PR:099,490, 981
		bis			
		Fahrgestellnummer			
		siehe Technische Information			
		GR.7 NR. 17/11			
		KD-NR. 70			
	997 555 201 27 FSB	steingrau/steingrau			
	997 555 201 27 FSC	sandbeige/sandbeige			
	997 555 201 27 FSP	carrerarot			
(1)	997 555 901 19	Türverkleidung (Leder)	links Rlkg	1	PR:099,490, 981
		ab			
		Fahrgestellnummer			
		siehe Technische Information			
		GR.7 NR. 17/11			
		KD-NR. 70			
	997 555 901 19 FSB	steingrau/steingrau			
	997 555 901 19 FSC	sandbeige/sandbeige			
	997 555 901 19 FSP	carrerarot			
(1)	997 555 201 29	Türverkleidung (Leder)	links Rlkg	1	PR:099,680, 981
	997 555 201 29 FSF	terrakotta/terrakotta			
	997 555 201 29 FSG	cocoa/cocoa			
	997 555 201 29 FSH	dunkelgraunatur/grau			
	997 555 201 29 FSJ	braun natur/braun natur			
	997 555 201 29 BCB	schwarz/steingrau			
(1)	997 555 201 29	Türverkleidung (Leder)	links Rlkg	1	PR:099,680, 981
		bis			
		Fahrgestellnummer			
		siehe Technische Information			
		GR.7 NR. 17/11			
		KD-NR. 70			
	997 555 201 29 FSB	steingrau/steingrau			
	997 555 201 29 FSC	sandbeige/sandbeige			
	997 555 201 29 FSP	carrerarot			
(1)	997 555 901 21	Türverkleidung (Leder)	links Rlkg	1	PR:099,680, 981
		ab			
		Fahrgestellnummer			
		siehe Technische Information			
		GR.7 NR. 17/11			
		KD-NR. 70			
	997 555 901 21 FSB	steingrau/steingrau			
	997 555 901 21 FSC	sandbeige/sandbeige			
	997 555 901 21 FSP	carrerarot			
2	999 507 533 02	Steckklammer		2	
		8,0 X 10/2,5			
3	955 555 243 00	Befestigungsclip		9	
4	999 073 322 02	Linsenschraube		5	

Modell: 987209 **Laufzeit: 2009>>2012**

Pos	Teilenummer	Benennung	Bemerkung	St	Modellangabe
		6 X 20			
		für			
		Befestigung			
		Türverkleidung			
5	987 555 221 01	Deckel	links	1	BOXSTER
	987 555 221 01 1MZ	schwarz			
	987 555 221 01 1YP	steingrau			
	987 555 221 01 1TK	sandbeige			
	987 555 221 01 1VM	seeblau			
(5)	987 555 222 01	Deckel	rechts	1	BOXSTER
		Ablagefach			
	987 555 222 01 1MZ	schwarz			
	987 555 222 01 1YP	steingrau			
	987 555 222 01 1TK	sandbeige			
	987 555 222 01 1VM	seeblau			
(5)	997 555 221 01	Deckel	links	1	BOXSTER
		Ablagefach			PR:981
		Leder			
	997 555 221 01 FSA	schwarz/grau			
	997 555 221 01 FSB	steingrau/steingrau			
	997 555 221 01 FSC	sandbeige/sandbeige			
	997 555 221 01 FSD	seeblau/grau			
	997 555 221 01 FSF	terrakotta/terrakotta			
	997 555 221 01 FSG	cocoa/cocoa			
	997 555 221 01 FSH	dunkelgraunatur/grau			
	997 555 221 01 FSJ	braun natur/braun natur			
	997 555 221 01 FSP	carrerarot			
(5)	997 555 221 01	Deckel	links	1	BOXSTER S
		Ablagefach			
		Leder			
	997 555 221 01 FSA	schwarz/grau			
	997 555 221 01 FSB	steingrau/steingrau			
	997 555 221 01 FSC	sandbeige/sandbeige			
	997 555 221 01 FSD	seeblau/grau			
	997 555 221 01 FSF	terrakotta/terrakotta			
	997 555 221 01 FSG	cocoa/cocoa			
	997 555 221 01 FSH	dunkelgraunatur/grau			
	997 555 221 01 FSJ	braun natur/braun natur			
	997 555 221 01 FSP	carrerarot			
(5)	997 555 222 01	Deckel	rechts	1	BOXSTER
		Ablagefach			PR:981
		Leder			
	997 555 222 01 FSA	schwarz/grau			
	997 555 222 01 FSB	steingrau/steingrau			
	997 555 222 01 FSC	sandbeige/sandbeige			
	997 555 222 01 FSD	seeblau/grau			
	997 555 222 01 FSF	terrakotta/terrakotta			
	997 555 222 01 FSG	cocoa/cocoa			
	997 555 222 01 FSH	dunkelgraunatur/grau			
	997 555 222 01 FSJ	braun natur/braun natur			
	997 555 222 01 FSP	carrerarot			
(5)	997 555 222 01	Deckel	rechts	1	BOXSTER S
		Ablagefach			
		Leder			
	997 555 222 01 FSA	schwarz/grau			
	997 555 222 01 FSB	steingrau/steingrau			
	997 555 222 01 FSC	sandbeige/sandbeige			
	997 555 222 01 FSD	seeblau/grau			
	997 555 222 01 FSF	terrakotta/terrakotta			
	997 555 222 01 FSG	cocoa/cocoa			
	997 555 222 01 FSH	dunkelgraunatur/grau			
	997 555 222 01 FSJ	braun natur/braun natur			
	997 555 222 01 FSP	carrerarot			

Bildtafel: 807-010

Modell: 987209 **Laufzeit: 2009>>2012**

Pos	Teilenummer	Benennung	Bemerkung	St	Modellangabe
(5)	997 555 989 00	Deckel für Ablagefach	links	1	PR:XTL
		carbon			
	997 555 989 00 A35	schwarz			
(5)	997 555 990 00	Deckel für Ablagefach	rechts	1	PR:XTL
		carbon			
	997 555 990 00 A35	schwarz			
(5)	997 555 989 02	Deckel für Ablagefach	links	1	PR:XTT
	997 555 989 02 S61	makassar			
(5)	997 555 990 02	Deckel für Ablagefach	rechts	1	PR:XTT
	997 555 990 02 S61	makassar			
(5)	997 555 989 03	Deckel für Ablagefach	links	1	PR:XTW
	997 555 989 03 V04	galvanosilber			
(5)	997 555 990 03	Deckel für Ablagefach	rechts	1	PR:XTW
	997 555 990 03 V04	galvanosilber			
6	997 555 833 00	Schenkelfeder	links	1	
		für			
		Deckel			
		Ablagefach			
(6)	997 555 834 00	Schenkelfeder	rechts	1	
		für			
		Deckel			
		Ablagefach			
7	997 555 841 00	Dämpfer		1	
		Ablagefach			
8	987 555 271 01	Zuziehgriff	links	1	BOXSTER
		Oberteil			
	987 555 271 01 A11	schwarz			
	987 555 271 01 5X6	steingrau			
	987 555 271 01 8G2	sandbeige			
	987 555 271 01 3S9	seeblau			
(8)	987 555 272 01	Zuziehgriff	rechts	1	BOXSTER
		Oberteil			
	987 555 272 01 A11	schwarz			
	987 555 272 01 5X6	steingrau			
	987 555 272 01 8G2	sandbeige			
	987 555 272 01 3S9	seeblau			
(8)	987 555 271 02	Zuziehgriff (Leder)	links	1	BOXSTER
		Oberteil			PR:981
	987 555 271 02 FSA	schwarz/grau			
	987 555 271 02 FSB	steingrau/steingrau			
	987 555 271 02 FSC	sandbeige/sandbeige			
	987 555 271 02 FSD	seeblau/grau			
	987 555 271 02 FSF	terrakotta/terrakotta			
	987 555 271 02 FSG	cocoa/cocoa			
	987 555 271 02 FSH	dunkelgraunatur/grau			
	987 555 271 02 FSJ	braun natur/braun natur			
	987 555 271 02 FSP	carrerarot			
(8)	987 555 271 02	Zuziehgriff (Leder)	links	1	BOXSTER S
		Oberteil			
	987 555 271 02 FSA	schwarz/grau			
	987 555 271 02 FSB	steingrau/steingrau			
	987 555 271 02 FSC	sandbeige/sandbeige			
	987 555 271 02 FSD	seeblau/grau			
	987 555 271 02 FSF	terrakotta/terrakotta			
	987 555 271 02 FSG	cocoa/cocoa			
	987 555 271 02 FSH	dunkelgraunatur/grau			
	987 555 271 02 FSJ	braun natur/braun natur			
	987 555 271 02 FSP	carrerarot			
(8)	987 555 272 02	Zuziehgriff (Leder)	rechts	1	BOXSTER S
		Oberteil			PR:981
	987 555 272 02 FSA	schwarz/grau			
	987 555 272 02 FSB	steingrau/steingrau			
	987 555 272 02 FSC	sandbeige/sandbeige			

Modell: 987209 **Laufzeit: 2009>>2012**

Pos	Teilenummer	Benennung	Bemerkung	St	Modellangabe
	987 555 272 02 FSD	seeblau/grau			
	987 555 272 02 FSF	terrakotta/terrakotta			
	987 555 272 02 FSG	cocoa/cocoa			
	987 555 272 02 FSH	dunkelgraunatur/grau			
	987 555 272 02 FSJ	braun natur/braun natur			
	987 555 272 02 FSP	carrerarot			
(8)	987 555 272 02	Zuziehgriff (Leder)	rechts	1	BOXSTER S
		Oberteil			
	987 555 272 02 FSA	schwarz/grau			
	987 555 272 02 FSB	steingrau/steingrau			
	987 555 272 02 FSC	sandbeige/sandbeige			
	987 555 272 02 FSD	seeblau/grau			
	987 555 272 02 FSF	terrakotta/terrakotta			
	987 555 272 02 FSG	cocoa/cocoa			
	987 555 272 02 FSH	dunkelgraunatur/grau			
	987 555 272 02 FSJ	braun natur/braun natur			
	987 555 272 02 FSP	carrerarot			
(8)	987 555 987 00	Zuziehgriff	links	1	PR:XTL
		Oberteil			
	987 555 987 00 A11	schwarz			
	987 555 987 00 5X6	steingrau			
	987 555 987 00 8G2	sandbeige			
	987 555 987 00 3S9	seeblau			
	987 555 987 00 9S5	terrakotta			
	987 555 987 00 9V6	cocoa			
	987 555 987 00 D12	dunkelgrau/natur			
	987 555 987 00 T12	braun/natur			
	987 555 987 00 N12	carrerarot			
(8)	987 555 988 00	Zuziehgriff	rechts	1	PR:XTL
		Oberteil			
	987 555 988 00 A11	schwarz			
	987 555 988 00 5X6	steingrau			
	987 555 988 00 8G2	sandbeige			
	987 555 988 00 3S9	seeblau			
	987 555 988 00 9S5	terrakotta			
	987 555 988 00 9V6	cocoa			
	987 555 988 00 D12	dunkelgrau/natur			
	987 555 988 00 T12	braun/natur			
	987 555 988 00 N12	carrerarot			
(8)	987 555 987 02	Zuziehgriff	links	1	PR:XTT
		Oberteil			
	987 555 987 02 A11	schwarz			
	987 555 987 02 5X6	steingrau			
	987 555 987 02 8G2	sandbeige			
	987 555 987 02 3S9	seeblau			
	987 555 987 02 9S5	terrakotta			
	987 555 987 02 9V6	cocoa			
	987 555 987 02 D12	dunkelgrau/natur			
	987 555 987 02 T12	braun/natur			
	987 555 987 02 N12	carrerarot			
(8)	987 555 988 02	Zuziehgriff	rechts	1	PR:XTT
		Oberteil			
	987 555 988 02 A11	schwarz			
	987 555 988 02 5X6	steingrau			
	987 555 988 02 8G2	sandbeige			
	987 555 988 02 3S9	seeblau			
	987 555 988 02 9S5	terrakotta			
	987 555 988 02 9V6	cocoa			
	987 555 988 02 D12	dunkelgrau/natur			
	987 555 988 02 T12	braun/natur			
	987 555 988 02 N12	carrerarot			
(8)	987 555 987 03	Zuziehgriff	links	1	PR:XTW
		Oberteil			

Modell: 987209 Laufzeit: 2009>>2012

Pos	Teilenummer	Benennung	Bemerkung	St	Modellangabe
	987 555 987 03 A11	schwarz			
	987 555 987 03 5X6	steingrau			
	987 555 987 03 8G2	sandbeige			
	987 555 987 03 3S9	seeblau			
	987 555 987 03 9S5	terrakotta			
	987 555 987 03 9V6	cocoa			
	987 555 987 03 D12	dunkelgrau/natur			
	987 555 987 03 T12	braun/natur			
	987 555 987 03 N12	carrerarot			
(8)	987 555 988 03	Zuziehgriff	rechts	1	PR:XTW
		Oberteil			
	987 555 988 03 A11	schwarz			
	987 555 988 03 5X6	steingrau			
	987 555 988 03 8G2	sandbeige			
	987 555 988 03 3S9	seeblau			
	987 555 988 03 9S5	terrakotta			
	987 555 988 03 9V6	cocoa			
	987 555 988 03 D12	dunkelgrau/natur			
	987 555 988 03 T12	braun/natur			
	987 555 988 03 N12	carrerarot			
9	999 591 380 01	Kabelbefestiger		4	
10	987 555 261 01	Zuziehgriff	links	1	
		Unterteil			
	987 555 261 01 A11	schwarz			
	987 555 261 01 5X6	steingrau			
	987 555 261 01 8G2	sandbeige			
	987 555 261 01 3S9	seeblau			
	987 555 261 01 9S5	terrakotta			
	987 555 261 01 9V6	cocoa			
	987 555 261 01 D12	dunkelgrau/natur			
	987 555 261 01 T12	braun/natur			
	987 555 261 01 N12	carrerarot			
(10)	987 555 262 01	Zuziehgriff	rechts	1	
		Unterteil			
	987 555 262 01 A11	schwarz			
	987 555 262 01 5X6	steingrau			
	987 555 262 01 8G2	sandbeige			
	987 555 262 01 3S9	seeblau			
	987 555 262 01 9S5	terrakotta			
	987 555 262 01 9V6	cocoa			
	987 555 262 01 D12	dunkelgrau/natur			
	987 555 262 01 T12	braun/natur			
	987 555 262 01 N12	carrerarot			
11	999 919 229 02	Linsenschraube		2	
		6,0 X 40,0			
		für			
		Befestigung			
		Zuziehgriff			
12	997 555 381 02	Achslager	links	1	
		gültig bis:			
		F >> 98-9S700 101			Boxster
		F >> 98-9U701 097			Boxster
		F >> 98-9S720 099			Boxster S
		F >> 98-9U720 928			Boxster S
12	997 555 382 02	Achslager	rechts	1	
		gültig bis:			
		F >> 98-9S700 101			Boxster
		F >> 98-9U701 097			Boxster
		F >> 98-9S720 099			Boxster S
		F >> 98-9U720 928			Boxster S
(12)	997 555 381 03	Achslager	links	1	
		gültig ab:			
		F 98-9S700 102>>			Boxster

Modell: 987209 Laufzeit: 2009>>2012

Pos	Teilenummer	Benennung	Bemerkung	St	Modellangabe
		F 98-9U701 098>>			Boxster
		F 98-9S720 100>>			Boxster S
		F 98-9U720 929>>			Boxster S
(12)	997 555 382 03	Achslager	rechts	1	
		gültig ab:			
		F 98-9S700 102>>			Boxster
		F 98-9U701 098>>			Boxster
		F 98-9S720 100>>			Boxster S
		F 98-9U720 929>>			Boxster S
13	999 919 164 09	Linsenschraube		3	
		5 X 12			
		für			
		Befestigung			
		Achslager			
14	997 555 461 01	Hebel	links	1	
		Innenbetätigung			
	997 555 461 01 V05	galvanosilber			
(14)	997 555 462 01	Hebel	rechts	1	
		Innenbetätigung			
	997 555 462 01 V05	galvanosilber			
15	999 919 164 09	Linsenschraube		1	
		5 X 12			
		für			
		Befestigung			
		Hebel			
		Innenbetätigung			
16	997 555 683 00	Abdeckkappe	links	1	
		Airbag			
	997 555 683 00 A03	schwarz			
	997 555 683 00 5V7	steingrau			
	997 555 683 00 5Z1	sandbeige			
	997 555 683 00 8W7	seeblau			
	997 555 683 00 8X8	terrakotta			
	997 555 683 00 8P9	cocoa			
	997 555 683 00 T13	braun/natur			
	997 555 683 00 N23	carrerarot			
(16)	997 555 684 00	Abdeckkappe	rechts	1	
		Airbag			
	997 555 684 00 A03	schwarz			
	997 555 684 00 5V7	steingrau			
	997 555 684 00 5Z1	sandbeige			
	997 555 684 00 8W7	seeblau			
	997 555 684 00 8X8	terrakotta			
	997 555 684 00 8P9	cocoa			
	997 555 684 00 T13	braun/natur			
	997 555 684 00 N23	carrerarot			
17	997 555 685 02	Abdeckung	links Llkg	1	PR:098
		Aussenspiegel			
		(Fahrerseite)			
		Lackiert			
	997 555 685 02 A03	schwarz			
	997 555 685 02 5V7	steingrau			
	997 555 685 02 5Z1	sandbeige			
	997 555 685 02 8W7	seeblau			
	997 555 685 02 8X8	terrakotta			
	997 555 685 02 8P9	cocoa			
	997 555 685 02 T13	braun/natur			
	997 555 685 02 N23	carrerarot			
(17)	997 555 686 03	Abdeckung	rechts Rlkg	1	PR:099
		Aussenspiegel			
		(Fahrerseite)			
		Lackiert			
	997 555 686 03 A03	schwarz			

Modell: 987209 **Laufzeit: 2009>>2012**

Pos	Teilenummer	Benennung	Bemerkung	St	Modellangabe
	997 555 686 03 5V7	steingrau			
	997 555 686 03 5Z1	sandbeige			
	997 555 686 03 8W7	seeblau			
	997 555 686 03 8X8	terrakotta			
	997 555 686 03 8P9	cocoa			
	997 555 686 03 T13	braun/natur			
	997 555 686 03 N23	carrerarot			
(17)	997 555 995 00	Abdeckung (Leder) Aussenspiegel (Fahrerseite) D - MJ 2010>>	links Llkg	1	PR:098,XDX
	997 555 995 00 A11	schwarz			
	997 555 995 00 5X6	steingrau			
	997 555 995 00 8G2	sandbeige			
	997 555 995 00 3S9	seeblau			
	997 555 995 00 9S5	terrakotta			
	997 555 995 00 9V6	cocoa			
	997 555 995 00 T12	braun/natur			
	997 555 995 00 N12	carrerarot			
(17)	997 555 996 01	Abdeckung (Leder) Aussenspiegel (Fahrerseite) D - MJ 2010>>	rechts Rlkg	1	PR:099,XDX
	997 555 996 01 A11	schwarz			
	997 555 996 01 5X6	steingrau			
	997 555 996 01 8G2	sandbeige			
	997 555 996 01 3S9	seeblau			
	997 555 996 01 9S5	terrakotta			
	997 555 996 01 9V6	cocoa			
	997 555 996 01 T12	braun/natur			
	997 555 996 01 N12	carrerarot			
(17)	997 555 686 02	Abdeckung Aussenspiegel (Beifahrerseite) Lackiert	rechts Llkg	1	PR:098
	997 555 686 02 A03	schwarz			
	997 555 686 02 5V7	steingrau			
	997 555 686 02 5Z1	sandbeige			
	997 555 686 02 8W7	seeblau			
	997 555 686 02 8X8	terrakotta			
	997 555 686 02 8P9	cocoa			
	997 555 686 02 T13	braun/natur			
	997 555 686 02 N23	carrerarot			
(17)	997 555 685 03	Abdeckung Aussenspiegel (Beifahrerseite) Lackiert	links Rlkg	1	PR:099
	997 555 685 03 A03	schwarz			
	997 555 685 03 5V7	steingrau			
	997 555 685 03 5Z1	sandbeige			
	997 555 685 03 8W7	seeblau			
	997 555 685 03 8X8	terrakotta			
	997 555 685 03 8P9	cocoa			
	997 555 685 03 T13	braun/natur			
	997 555 685 03 N23	carrerarot			
(17)	997 555 996 00	Abdeckung (Leder) Aussenspiegel (Beifahrerseite) D - MJ 2010>>	rechts Llkg	1	PR:098,XDX
	997 555 996 00 A11	schwarz			
	997 555 996 00 5X6	steingrau			
	997 555 996 00 8G2	sandbeige			
	997 555 996 00 3S9	seeblau			

Bildtafel: 807-010

Modell: 987209 **Laufzeit: 2009>>2012**

Pos	Teilenummer	Benennung	Bemerkung	St	Modellangabe
	997 555 996 00 9S5	terrakotta			
	997 555 996 00 9V6	cocoa			
	997 555 996 00 D12	dunkelgrau/natur			
	997 555 996 00 T12	braun/natur			
	997 555 996 00 N12	carrerarot			
(17)	997 555 995 01	Abdeckung (Leder)	links Rlkg	1	PR:099,XDX
		Aussenspiegel			
		(Beifahrerseite)			
		D - MJ 2010>>			
	997 555 995 01 A11	schwarz			
	997 555 995 01 5X6	steingrau			
	997 555 995 01 8G2	sandbeige			
	997 555 995 01 3S9	seeblau			
	997 555 995 01 9S5	terrakotta			
	997 555 995 01 9V6	cocoa			
	997 555 995 01 D12	dunkelgrau/natur			
	997 555 995 01 T12	braun/natur			
	997 555 995 01 N12	carrerarot			
18	997 555 577 00	Abdeckkappe		1	
		Griffmulde			
	997 555 577 00 A03	schwarz			
	997 555 577 00 5V7	steingrau			
	997 555 577 00 8W7	seeblau			
	997 555 577 00 8X8	terrakotta			
	997 555 577 00 8P9	cocoa			
	997 555 577 00 T13	braun/natur			
	997 555 577 00 N23	carrerarot			
19	997 555 895 00	Schaumstreifen		1	
		für			
		Tieftonlautsprecher			
20	997 645 511 00	Schriftzug		2	PR:680
21	997 555 597 00	Distanzstück		2	
		Deckelscharnier			
22	999 702 281 41	Tülle		1	
		Achslager			
(23)	997 555 351 03	Einsatz	links Llkg	1	PR:098
		Griffmulde			
		Lackiert			
	997 555 351 03 A03	schwarz			
	997 555 351 03 5V7	steingrau			
	997 555 351 03 5Z1	sandbeige			
	997 555 351 03 8W7	seeblau			
	997 555 351 03 8X8	terrakotta			
	997 555 351 03 8P9	cocoa			
	997 555 351 03 T13	braun/natur			
	997 555 351 03 N23	carrerarot			
(23)	997 555 352 03	Einsatz	rechts Rlkg	1	PR:099
		Griffmulde			
		Lackiert			
	997 555 352 03 A03	schwarz			
	997 555 352 03 5V7	steingrau			
	997 555 352 03 5Z1	sandbeige			
	997 555 352 03 8W7	seeblau			
	997 555 352 03 8X8	terrakotta			
	997 555 352 03 8P9	cocoa			
	997 555 352 03 T13	braun/natur			
	997 555 352 03 N23	carrerarot			
(23)	997 555 352 04	Einsatz	rechts Llkg	1	PR:098
		Griffmulde			
		Lackiert			
	997 555 352 04 A03	schwarz			
	997 555 352 04 5V7	steingrau			
	997 555 352 04 5Z1	sandbeige			

Modell: 987209 **Laufzeit: 2009>>2012**

Pos	Teilenummer	Benennung	Bemerkung	St	Modellangabe
	997 555 352 04 8W7	seeblau			
	997 555 352 04 8X8	terrakotta			
	997 555 352 04 8P9	cocoa			
	997 555 352 04 T13	braun/natur			
	997 555 352 04 N23	carrerarot			
(23)	997 555 351 04	Einsatz	links Rlkg	1	PR:099
		Griffmulde			
		Lackiert			
	997 555 351 04 A03	schwarz			
	997 555 351 04 5V7	steingrau			
	997 555 351 04 5Z1	sandbeige			
	997 555 351 04 8W7	seeblau			
	997 555 351 04 8X8	terrakotta			
	997 555 351 04 8P9	cocoa			
	997 555 351 04 T13	braun/natur			
	997 555 351 04 N23	carrerarot			
23	997 555 985 00	Einsatz	links Llkg	1	PR:XTV,098
		Griffmulde			
		Leder			
	997 555 985 00 A11	schwarz			
	997 555 985 00 5X6	steingrau			
	997 555 985 00 8G2	sandbeige			
	997 555 985 00 3S9	seeblau			
	997 555 985 00 9S5	terrakotta			
	997 555 985 00 9V6	cocoa			
	997 555 985 00 D12	dunkelgrau/natur			
	997 555 985 00 T12	braun/natur			
	997 555 985 00 N12	carrerarot			
(23)	997 555 986 01	Einsatz	rechts Rlkg	1	PR:XTV,099
		Griffmulde			
		Leder			
	997 555 986 01 A11	schwarz			
	997 555 986 01 5X6	steingrau			
	997 555 986 01 8G2	sandbeige			
	997 555 986 01 3S9	seeblau			
	997 555 986 01 9S5	terrakotta			
	997 555 986 01 9V6	cocoa			
	997 555 986 01 D12	dunkelgrau/natur			
	997 555 986 01 T12	braun/natur			
	997 555 986 01 N12	carrerarot			
(23)	997 555 986 00	Einsatz	rechts Llkg	1	PR:XTV,098
		Griffmulde			
		Leder			
	997 555 986 00 A11	schwarz			
	997 555 986 00 5X6	steingrau			
	997 555 986 00 8G2	sandbeige			
	997 555 986 00 3S9	seeblau			
	997 555 986 00 9S5	terrakotta			
	997 555 986 00 9V6	cocoa			
	997 555 986 00 D12	dunkelgrau/natur			
	997 555 986 00 T12	braun/natur			
	997 555 986 00 N12	carrerarot			
(23)	997 555 985 02	Einsatz	links Rlkg	1	PR:XTV,099
		Griffmulde			
		Leder			
	997 555 985 02 A11	schwarz			
	997 555 985 02 5X6	steingrau			
	997 555 985 02 8G2	sandbeige			
	997 555 985 02 3S9	seeblau			
	997 555 985 02 9S5	terrakotta			
	997 555 985 02 9V6	cocoa			
	997 555 985 02 D12	dunkelgrau/natur			
	997 555 985 02 T12	braun/natur			

Bildtafel: 807-010

Modell: 987209 **Laufzeit:** 2009>>2012

Pos	Teilenummer	Benennung	Bemerkung	St	Modellangabe
	997 555 985 02 N12	carrerarot			
23	997 555 985 03	Einsatz Griffmulde carbon	links Llkg	1	PR:XTL,098
	997 555 985 03 A35	schwarz			
(23)	997 555 986 04	Einsatz Griffmulde carbon	rechts Rlkg	1	PR:XTL,099
	997 555 986 04 A35	schwarz			
(23)	997 555 986 03	Einsatz Griffmulde carbon	rechts Llkg	1	PR:XTL,098
	997 555 986 03 A35	schwarz			
(23)	997 555 985 05	Einsatz Griffmulde carbon	links Rlkg	1	PR:XTL,099
	997 555 985 05 A35	schwarz			
23	997 555 985 09	Einsatz Griffmulde	links Llkg	1	PR:XTT,098
	997 555 985 09 S61	makassar			
(23)	997 555 986 10	Einsatz Griffmulde	rechts Rlkg	1	PR:XTT,099
	997 555 986 10 S61	makassar			
(23)	997 555 986 09	Einsatz Griffmulde	rechts Llkg	1	PR:XTT,098
	997 555 986 09 S61	makassar			
(23)	997 555 985 11	Einsatz Griffmulde	links Rlkg	1	PR:XTT,099
	997 555 985 11 S61	makassar			
23	997 555 985 12	Einsatz Griffmulde	links Llkg	1	PR:XTW,098
	997 555 985 12 V04	galvanosilber			
(23)	997 555 986 13	Einsatz Griffmulde	rechts Rlkg	1	PR:XTW,099
	997 555 986 13 V04	galvanosilber			
(23)	997 555 986 12	Einsatz Griffmulde	rechts Llkg	1	PR:XTW,098
	997 555 986 12 V04	galvanosilber			
(23)	997 555 985 14	Einsatz Griffmulde	links Rlkg	1	PR:XTW,099
	997 555 985 14 V04	galvanosilber			

Bildtafel: 807-011

PORSCHE

Modell: 987209 **Laufzeit: 2009>>2012**

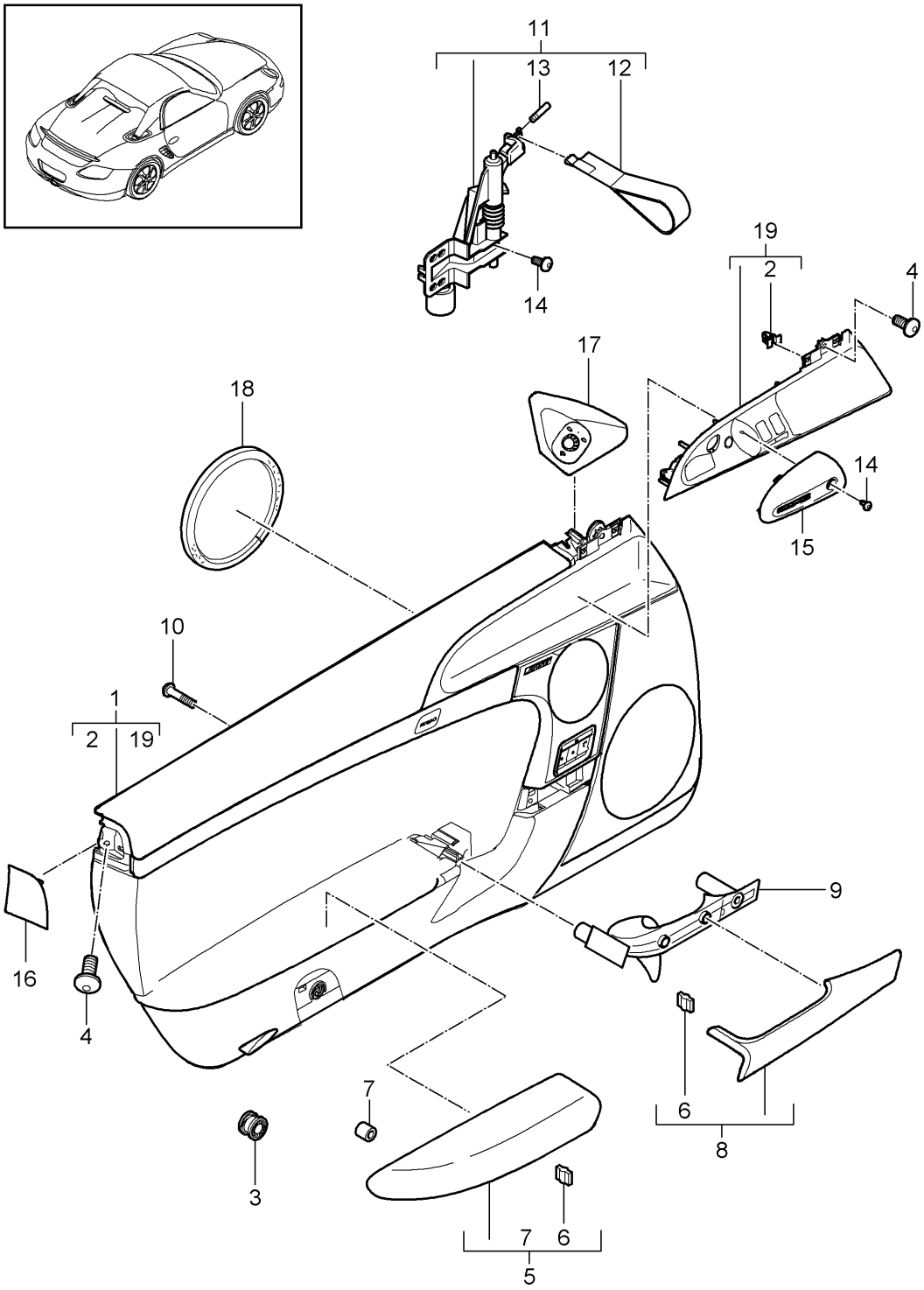

Bildtafel: 807-011

PORSCHE

Modell: 987209 **Laufzeit: 2009>>2012**

Pos	Teilenummer	Benennung	Bemerkung	St	Modellangabe
		Türverkleidung			SPYDER
		Anbauteile			Boxster R
		D - MJ 2010>>			PR:778
1	987 555 201 30	Türverkleidung	links Llkg	1	PR:098
		Slush			
	987 555 201 30 9L4	schwarz			
1	987 555 201 31	Türverkleidung	links Llkg	1	PR:098,490
		Slush			
	987 555 201 31 9L4	schwarz			
(1)	987 555 202 33	Türverkleidung	rechts Llkg	1	PR:098
		Slush			
	987 555 202 33 9L4	schwarz			
(1)	987 555 202 34	Türverkleidung	rechts Llkg	1	PR:098,490
		Slush			
	987 555 202 34 9L4	schwarz			
(1)	987 555 202 30	Türverkleidung	rechts Rlkg	1	PR:099
		Slush			
	987 555 202 30 9L4	schwarz			
(1)	987 555 202 31	Türverkleidung	rechts Rlkg	1	PR:099,490
		Slush			
	987 555 202 31 9L4	schwarz			
(1)	987 555 201 33	Türverkleidung	links Rlkg	1	PR:099
		Slush			
	987 555 201 33 9L4	schwarz			
(1)	987 555 201 34	Türverkleidung	links Rlkg	1	PR:099,490
		Slush			
	987 555 201 34 9L4	schwarz			
(1)	987 555 201 32	Türverkleidung (Leder)	links Llkg	1	PR:098,981
	987 555 201 32 FSA	schwarz			
	987 555 201 32 FSC	sandbeige			
	987 555 201 32 FSG	cocoa			
	987 555 201 32 FSP	carrerarot			
(1)	987 555 202 35	Türverkleidung (Leder)	rechts Llkg	1	PR:098,981
	987 555 202 35 FSA	schwarz			
	987 555 202 35 FSC	sandbeige			
	987 555 202 35 FSG	cocoa			
	987 555 202 35 FSP	carrerarot			
(1)	987 555 202 32	Türverkleidung (Leder)	rechts Rlkg	1	PR:099,981
	987 555 202 32 FSA	schwarz			
	987 555 202 32 FSC	sandbeige			
	987 555 202 32 FSG	cocoa			
	987 555 202 32 FSP	carrerarot			
(1)	987 555 201 35	Türverkleidung (Leder)	links Rlkg	1	PR:099,981
	987 555 201 35 FSA	schwarz			
	987 555 201 35 FSC	sandbeige			
	987 555 201 35 FSG	cocoa			
	987 555 201 35 FSP	carrerarot			
(1)	997 555 201 A9	Türverkleidung (Alcantara)	links Llkg	1	PR:XFZ,098,
		Leder			981
	997 555 201 A9 FSM	schwarz/schwarz			
	997 555 201 A9 FRL	sandbeige/sandbeige			
	997 555 201 A9 FRM	cocoa/cocoa			
	997 555 201 A9 FRN	carrerarot/carrerarot			
(1)	997 555 202 B9	Türverkleidung (Alcantara)	rechts Llkg	1	PR:XFZ,098,
		Leder			981
	997 555 202 B9 FSM	schwarz/schwarz			
	997 555 202 B9 FRL	sandbeige/sandbeige			
	997 555 202 B9 FRM	cocoa/cocoa			
	997 555 202 B9 FRN	carrerarot/carrerarot			
(1)	997 555 201 B9	Türverkleidung (Alcantara)	links Rlkg	1	PR:XFZ,099,
		Leder			981
	997 555 201 B9 FSM	schwarz/schwarz			
	997 555 201 B9 FRL	sandbeige/sandbeige			

Bildtafel: 807-011

Modell: 987209 **Laufzeit: 2009>>2012**

Pos	Teilenummer	Benennung	Bemerkung	St	Modellangabe
	997 555 201 B9 FRM	cocoa/cocoa			
	997 555 201 B9 FRN	carrerarot/carrerarot			
(1)	997 555 202 A9	Türverkleidung (Alcantara) Leder	rechts Rlkg	1	PR:XFZ,099, 981
	997 555 202 A9 FSM	schwarz/schwarz			
	997 555 202 A9 FRL	sandbeige/sandbeige			
	997 555 202 A9 FRM	cocoa/cocoa			
	997 555 202 A9 FRN	carrerarot/carrerarot			
2	999 507 533 02	Steckklammer 8,0 X 10/2,5		2	
3	955 555 243 00	Befestigungsclip		9	
4	999 073 322 02	Linsenschraube 6 X 20 für Befestigung Türverkleidung		5	
5	987 555 233 02	Armlehne für Türverkleidung	links	1	
	987 555 233 02 FSA	schwarz			
	987 555 233 02 FSC	sandbeige			
	987 555 233 02 FSG	cocoa			
	987 555 233 02 FSP	carrerarot			
(5)	987 555 234 02	Armlehne für Türverkleidung	rechts	1	
	987 555 234 02 FSA	schwarz			
	987 555 234 02 FSC	sandbeige			
	987 555 234 02 FSG	cocoa			
	987 555 234 02 FSP	carrerarot			
(5)	997 555 403 00	Armlehne für Türverkleidung Teil hier nicht mehr verwenden	links	1	PR:XFZ
	997 555 403 00 FS0	schwarz			
(5)	997 555 403 00	Armlehne für Türverkleidung	links	1	PR:XFZ
	997 555 403 00 FSO	schwarz/grau			
(5)	997 555 404 00	Armlehne für Türverkleidung Teil hier nicht mehr verwenden	rechts	1	PR:XFZ
	997 555 404 00 FS0	schwarz			
(5)	997 555 404 00	Armlehne für Türverkleidung	rechts	1	PR:XFZ
	997 555 404 00 FSO	schwarz/grau			
6	999 591 380 01	Kabelbefestiger		X	
7	997 555 857 00	Tülle		2	
8	987 555 271 02	Zuziehgriff (Leder) Oberteil	links	1	
	987 555 271 02 FSA	schwarz/grau			
	987 555 271 02 FSC	sandbeige/sandbeige			
	987 555 271 02 FSG	cocoa/cocoa			
	987 555 271 02 FSP	carrerarot			
(8)	987 555 272 02	Zuziehgriff (Leder) Oberteil	rechts	1	
	987 555 272 02 FSA	schwarz/grau			
	987 555 272 02 FSC	sandbeige/sandbeige			
	987 555 272 02 FSG	cocoa/cocoa			
	987 555 272 02 FSP	carrerarot			
(8)	997 555 271 90	Zuziehgriff Oberteil	links	1	PR:XFZ
	997 555 271 90 FS0	schwarz/grau			
(8)	997 555 272 90	Zuziehgriff Oberteil	rechts	1	PR:XFZ
	997 555 272 90 FS0	schwarz/grau			
9	987 555 261 01	Zuziehgriff Unterteil	links	1	
	987 555 261 01 A11	schwarz			
	987 555 261 01 8G2	sandbeige			
	987 555 261 01 9V6	cocoa			
	987 555 261 01 N12	carrerarot			
(9)	987 555 262 01	Zuziehgriff	rechts	1	

Bildtafel: 807-011

Modell: 987209 **Laufzeit: 2009>>2012**

Pos	Teilenummer	Benennung	Bemerkung	St	Modellangabe
		Unterteil			
	987 555 262 01 A11	schwarz			
	987 555 262 01 8G2	sandbeige			
	987 555 262 01 9V6	cocoa			
	987 555 262 01 N12	carrerarot			
(9)	997 555 261 90	Zuziehgriff	links	1	PR:XFZ
		Unterteil			
	997 555 261 90 A25	schwarz			
(9)	997 555 262 90	Zuziehgriff	rechts	1	PR:XFZ
		Unterteil			
	997 555 262 90 A25	schwarz			
10	999 919 229 02	Linsenschraube		2	
		6,0 X 40,0			
		für			
		Befestigung			
		Zuziehgriff			
11	987 555 381 00	Achslager	links	1	PR:XSH
	987 555 381 00 U01	silber			
11	987 555 381 00	Achslager	links	1	PR:XSX
	987 555 381 00 N13	indischrot (Porsche)			
11	987 555 381 00	Achslager	links	1	PR:555
	987 555 381 00 A23	schwarz			
11	987 555 381 00	Achslager	links	1	PR:556
	987 555 381 00 N13	indischrot (Porsche)			
	987 555 381 00 A23	schwarz			
(11)	987 555 382 00	Achslager	rechts	1	PR:XSH
	987 555 382 00 U01	silber			
(11)	987 555 382 00	Achslager	rechts	1	PR:XSX
	987 555 382 00 N13	indischrot (Porsche)			
(11)	987 555 382 00	Achslager	rechts	1	PR:555
	987 555 382 00 A23	schwarz			
(11)	987 555 382 00	Achslager	rechts	1	PR:556
	987 555 382 00 N13	indischrot (Porsche)			
	987 555 382 00 A23	schwarz			
12	987 555 563 00	Innenbetätigung		2	PR:XSH
	987 555 563 00 U01	silber			
12	987 555 563 00	Innenbetätigung		2	PR:XSX
	987 555 563 00 N13	indischrot (Porsche)			
12	987 555 563 00	Innenbetätigung		2	PR:555
	987 555 563 00 A23	schwarz			
12	987 555 563 00	Innenbetätigung		2	PR:556
	987 555 563 00 N13	indischrot (Porsche)			
	987 555 563 00 A23	schwarz			
13	987 555 879 00	Achse		2	
		für			
		Befestigung			
		Innenbetätigung			
14	999 919 164 09	Linsenschraube		X	
		5 X 12			
15	987 555 463 00	Blende	links	1	
		Innenbetätigung			
	987 555 463 00 A03	schwarz			
	987 555 463 00 5Z1	sandbeige			
	987 555 463 00 8P9	cocoa			
	987 555 463 00 N23	carrerarot			
(15)	987 555 464 00	Blende	rechts	1	
		Innenbetätigung			
	987 555 464 00 A03	schwarz			
	987 555 464 00 5Z1	sandbeige			
	987 555 464 00 8P9	cocoa			
	987 555 464 00 N23	carrerarot			
16	997 555 683 00	Abdeckkappe	links	1	
		Airbag			

Modell: 987209 **Laufzeit: 2009>>2012**

Pos	Teilenummer	Benennung	Bemerkung	St	Modellangabe
	997 555 683 00 A03	schwarz			
	997 555 683 00 5Z1	sandbeige			
	997 555 683 00 8P9	cocoa			
	997 555 683 00 N23	carrerarot			
(16)	997 555 684 00	Abdeckkappe Airbag	rechts	1	
	997 555 684 00 A03	schwarz			
	997 555 684 00 5Z1	sandbeige			
	997 555 684 00 8P9	cocoa			
	997 555 684 00 N23	carrerarot			
17	997 555 685 02	Abdeckung Aussenspiegel (Fahrerseite) Lackiert	links Llkg	1	PR:098
	997 555 685 02 A03	schwarz			
	997 555 685 02 5Z1	sandbeige			
	997 555 685 02 8P9	cocoa			
	997 555 685 02 N23	carrerarot			
(17)	997 555 686 03	Abdeckung Aussenspiegel (Fahrerseite) Lackiert	rechts Rlkg	1	PR:099
	997 555 686 03 A03	schwarz			
	997 555 686 03 5Z1	sandbeige			
	997 555 686 03 8P9	cocoa			
	997 555 686 03 N23	carrerarot			
(17)	997 555 995 00	Abdeckung (Leder) Aussenspiegel (Fahrerseite)	links Llkg	1	PR:098,XDX
	997 555 995 00 A11	schwarz			
	997 555 995 00 8G2	sandbeige			
	997 555 995 00 9V6	cocoa			
	997 555 995 00 N12	carrerarot			
(17)	997 555 996 01	Abdeckung (Leder) Aussenspiegel (Fahrerseite)	rechts Rlkg	1	PR:099,XDX
	997 555 996 01 A11	schwarz			
	997 555 996 01 8G2	sandbeige			
	997 555 996 01 9V6	cocoa			
	997 555 996 01 N12	carrerarot			
(17)	997 555 686 02	Abdeckung Aussenspiegel (Beifahrerseite) Lackiert	rechts Llkg	1	PR:098
	997 555 686 02 A03	schwarz			
	997 555 686 02 5Z1	sandbeige			
	997 555 686 02 8P9	cocoa			
	997 555 686 02 N23	carrerarot			
(17)	997 555 685 03	Abdeckung Aussenspiegel (Beifahrerseite) Lackiert	links Rlkg	1	PR:099
	997 555 685 03 A03	schwarz			
	997 555 685 03 5Z1	sandbeige			
	997 555 685 03 8P9	cocoa			
	997 555 685 03 N23	carrerarot			
(17)	997 555 996 00	Abdeckung (Leder) Aussenspiegel (Beifahrerseite)	rechts Llkg	1	PR:098,XDX
	997 555 996 00 A11	schwarz			
	997 555 996 00 8G2	sandbeige			
	997 555 996 00 9V6	cocoa			
	997 555 996 00 N12	carrerarot			

Modell: 987209 **Laufzeit:** 2009>>2012

Pos	Teilenummer	Benennung	Bemerkung	St	Modellangabe
(17)	997 555 995 01	Abdeckung (Leder) Aussenspiegel (Beifahrerseite)	links Rlkg	1	PR:099,XDX
	997 555 995 01 A11	schwarz			
	997 555 995 01 8G2	sandbeige			
	997 555 995 01 9V6	cocoa			
	997 555 995 01 N12	carrerarot			
18	997 555 895 00	Schaumstreifen für Tieftonlautsprecher		1	
(19)	987 555 351 01	Einsatz Griffmulde Lackiert	links Llkg	1	PR:098
	987 555 351 01 A03	schwarz			
	987 555 351 01 5Z1	sandbeige			
	987 555 351 01 8P9	cocoa			
	987 555 351 01 N23	carrerarot			
(19)	987 555 352 01	Einsatz Griffmulde Lackiert	rechts Rlkg	1	PR:099
	987 555 352 01 A03	schwarz			
	987 555 352 01 5Z1	sandbeige			
	987 555 352 01 8P9	cocoa			
	987 555 352 01 N23	carrerarot			
(19)	987 555 352 02	Einsatz Griffmulde Lackiert	rechts Llkg	1	PR:098
	987 555 352 02 A03	schwarz			
	987 555 352 02 5Z1	sandbeige			
	987 555 352 02 8P9	cocoa			
	987 555 352 02 N23	carrerarot			
(19)	987 555 351 02	Einsatz Griffmulde Lackiert	links Rlkg	1	PR:099
	987 555 351 02 A03	schwarz			
	987 555 351 02 5Z1	sandbeige			
	987 555 351 02 8P9	cocoa			
	987 555 351 02 N23	carrerarot			

Bildtafel: 807-015

PORSCHE

Modell: 987209 **Laufzeit:** 2009>>2012

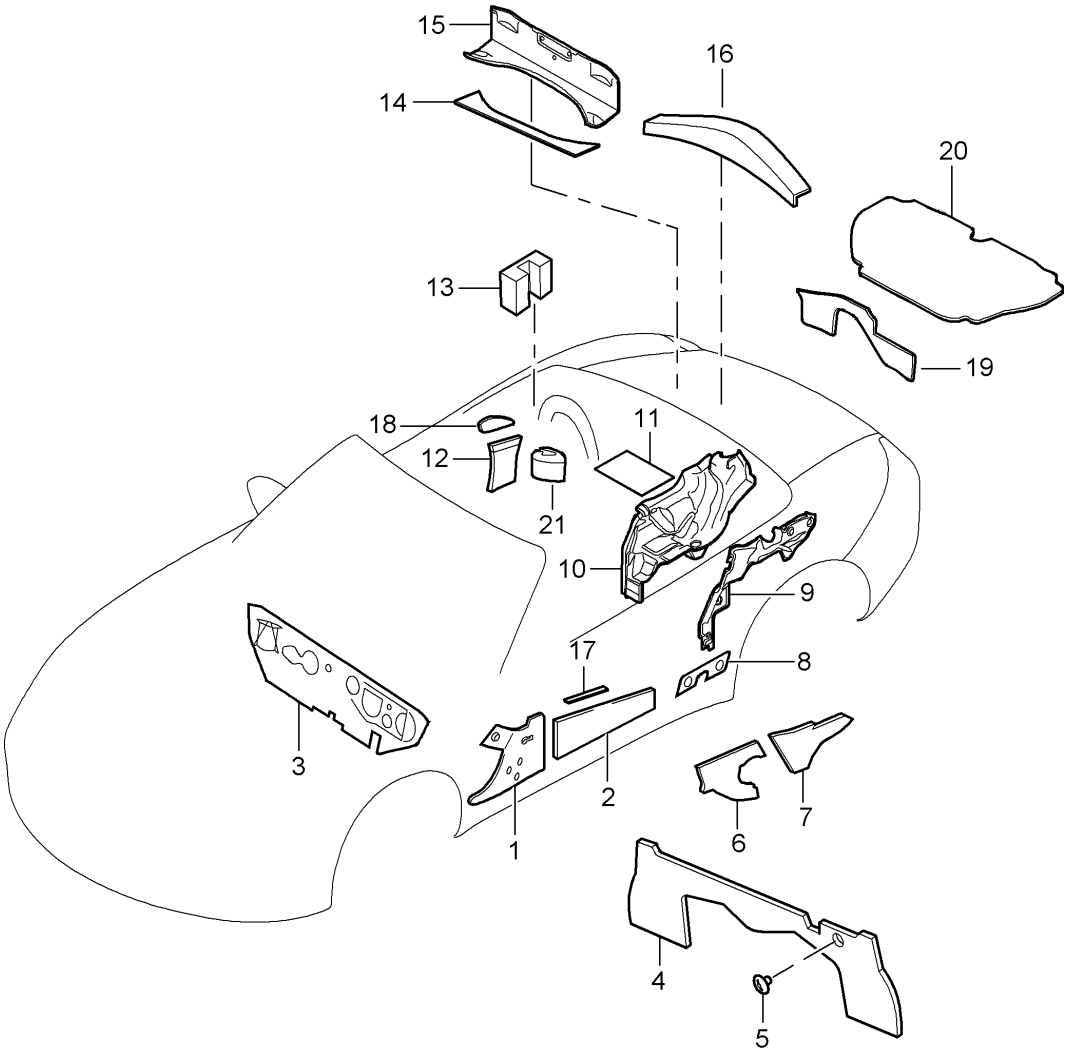

Bildtafel: 807-015

Modell: 987209 **Laufzeit: 2009>>2012**

Pos	Teilenummer	Benennung	Bemerkung	St	Modellangabe
		Karosserie			
		Schalldämpfung 1			
1	997 556 605 00	Dämmung	links	1	
		Radhaus	vorn		
(1)	997 556 606 00	Dämmung	rechts	1	
		Radhaus	vorn		
2	997 537 551 00	Dämpfung für Tür		2	
3	997 556 723 00	Dämmung	Llkg	1	PR:098
		Stirnwand			
(3)	997 556 724 00	Dämmung	Rlkg	1	PR:099
		Stirnwand			
4	987 556 741 02	Dämmung		1	
		Motorraum			
		Rückwand			
5	999 049 020 40	Kunststoffmutter		1	
		T5 / 30 X 5,1			
(6)	987 556 721 01	Dämmung	links	1	
		Motorraum	seitlich		
6	987 556 722 01	Dämmung	rechts	1	
		Motorraum	seitlich		
7	987 556 724 01	Dämmung	rechts	1	
		Motorraum	seitlich		
			hinten		
8	987 556 683 00	Dämpfung für Seitenteil		2	
9	987 556 663 02	Dämmung	links	1	
		Verdeckkasten	aussen		
(9)	987 556 664 02	Dämmung	rechts	1	
		Verdeckkasten	aussen		
10	987 556 623 03	Dämmung	links	1	
		Verdeckkasten	seitlich		
(10)	987 556 624 03	Dämmung	rechts	1	
		Verdeckkasten	seitlich		
11	987 556 601 00	Dämpfung		1	
		Motorabdeckung			
12	987 556 603 01	Dämmung	links	1	
		Abdeckung			
		Sicherheitsgurt			
(12)	987 556 604 01	Dämmung	rechts	1	
		Abdeckung			
		Sicherheitsgurt			
13	987 556 671 01	Dämmung		2	
		Überrollbügel			
14	987 556 627 00	Dämpfung		1	PR:778
		Verdeckkasten			
15	987 556 621 01	Dämmung		1	
		Verdeckkasten			
16	987 556 665 02	Dämmung		1	
17	997 537 553 00	Dämpfung für Tür		4	PR:590
		Sicherheitsverstärkung			
18	987 556 607 00	Dämmung	links	1	
		Abdeckung	oben		
		Sicherheitsgurt			
(18)	987 556 608 00	Dämmung	rechts	1	
		Abdeckung	oben		
		Sicherheitsgurt			
19	987 556 745 01	Dämpfung	innen	1	
		Schottblech			
20	987 556 743 00	Dämpfung für Motorraum-	innen	1	
		deckel			
21	987 556 653 00	Dämpfung	unten	2	
		Überrollbügel			
22	999 703 432 40	Stopfen		2	
		8,2 X 18			

Bildtafel: 807-015

PORSCHE

Modell: 987209 **Laufzeit:** 2009>>2012

Pos	Teilenummer	Benennung	Bemerkung	St	Modellangabe
23	999 507 581 40	Stopfen 7,2 x 15,5		6	

Bildtafel: 809-000

Modell: 987209 **Laufzeit: 2009>>2012**

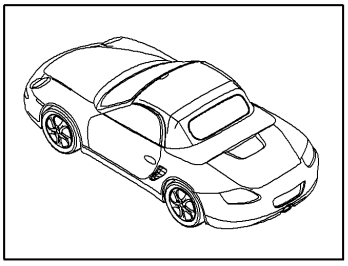

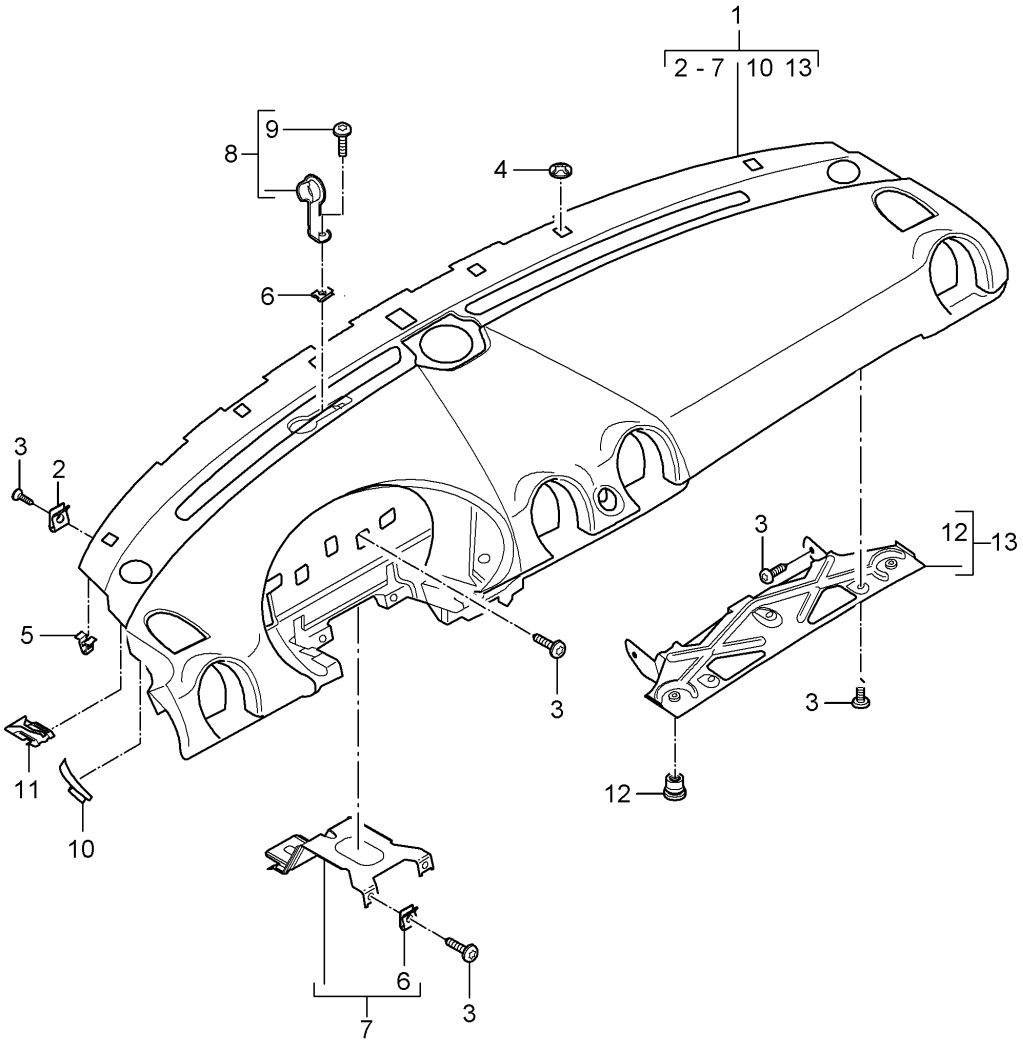

Bildtafel: 809-000

Modell: 987209 **Laufzeit: 2009>>2012**

Pos	Teilenummer	Benennung	Bemerkung	St	Modellangabe
		Schalttafelverkleidung			
		Oberteil			
		mit:			
		Befestigungsteile			
-		Anbauteile			
		siehe Bildtafel:	809-001		
1	987 552 101 21	Schalttafel	Llkg	1	PR:098
		Oberteil			
		Kunstleder			
	987 552 101 21 9L4	schwarz			
	987 552 101 21 9M5	steingrau			
	987 552 101 21 9C6	sandbeige			
	987 552 101 21 9D7	seeblau			
(1)	987 552 102 21	Schalttafel	Rlkg	1	PR:099
		Oberteil			
		Kunstleder			
	987 552 102 21 9L4	schwarz			
	987 552 102 21 9M5	steingrau			
	987 552 102 21 9C6	sandbeige			
	987 552 102 21 9D7	seeblau			
1	987 552 101 23	Schalttafel	Llkg	1	PR:098,639,
		Oberteil			640
		Kunstleder			
	987 552 101 23 9L4	schwarz			
	987 552 101 23 9M5	steingrau			
	987 552 101 23 9C6	sandbeige			
	987 552 101 23 9D7	seeblau			
(1)	987 552 102 23	Schalttafel	Rlkg	1	PR:099,639,
		Oberteil			640
		Kunstleder			
	987 552 102 23 9L4	schwarz			
	987 552 102 23 9M5	steingrau			
	987 552 102 23 9C6	sandbeige			
	987 552 102 23 9D7	seeblau			
1	987 552 101 17	Schalttafel	Llkg	1	PR:098,981
		Oberteil			
		Leder			
		D - MJ 2009>>			
	987 552 101 17 FSA	schwarz			
	987 552 101 17 FSB	steingrau			
	987 552 101 17 FSC	sandbeige			
	987 552 101 17 FSD	seeblau			
	987 552 101 17 FSF	terrakotta			
	987 552 101 17 FSG	cocoa			
	987 552 101 17 FSH	dunkelgrau/natur			
	987 552 101 17 FSJ	braun/natur			
	987 552 101 17 FSP	carrerarot			
(1)	987 552 102 17	Schalttafel	Rlkg	1	PR:099,981
		Oberteil			
		Leder			
		D - MJ 2009>>			
	987 552 102 17 FSA	schwarz			
	987 552 102 17 FSB	steingrau			
	987 552 102 17 FSC	sandbeige			
	987 552 102 17 FSD	seeblau			
	987 552 102 17 FSF	terrakotta			
	987 552 102 17 FSG	cocoa			
	987 552 102 17 FSH	dunkelgrau/natur			
	987 552 102 17 FSJ	braun/natur			
	987 552 102 17 FSP	carrerarot			
1	987 552 101 18	Schalttafel	Llkg	1	PR:098,639,
		Oberteil			640,981
		Leder			

Bildtafel: 809-000

Modell: 987209 **Laufzeit: 2009>>2012**

Pos	Teilenummer	Benennung	Bemerkung	St	Modellangabe
		D - MJ 2009>>			
	987 552 101 18 FSA	schwarz			
	987 552 101 18 FSB	steingrau			
	987 552 101 18 FSC	sandbeige			
	987 552 101 18 FSD	seeblau			
	987 552 101 18 FSF	terrakotta			
	987 552 101 18 FSG	cocoa			
	987 552 101 18 FSH	dunkelgrau/natur			
	987 552 101 18 FSJ	braun/natur			
	987 552 101 18 FSP	carrerarot			
1	987 552 102 18	Schalttafel Oberteil Leder	Rlkg	1	PR:099,639, 640,981
		D - MJ 2009>>			
	987 552 102 18 FSA	schwarz			
	987 552 102 18 FSB	steingrau			
	987 552 102 18 FSC	sandbeige			
	987 552 102 18 FSD	seeblau			
	987 552 102 18 FSF	terrakotta			
	987 552 102 18 FSG	cocoa			
	987 552 102 18 FSH	dunkelgrau/natur			
	987 552 102 18 FSJ	braun/natur			
	987 552 102 18 FSP	carrerarot			
2	999 507 971 01	Blechmutter ST 4,2		X	
3	999 073 155 09	Blechschraube ST 4,2 X 13		X	
4	999 507 106 02	Klemmscheibe 8,0		X	
5	999 507 732 01	Steckklammer 8,0 X 12,0 /4,0		X	
6	999 507 020 01	Blechmutter ST 4,2		X	
7	997 552 617 01	Halter für Schalttafel (Fahrerseite)		1	
8	997 552 673 00	Deckel Defrosterblende		2	
9	999 073 226 09	Blechschraube ST 4,2 X 16		2	
10	997 552 481 00	Einleger A-Säule	links	1	
(10)	997 552 482 00	Einleger A-Säule	rechts	1	
11	8E0 857 117	Klammer		2	
12	999 507 319 01	Käfigmutter M5		2	
13	997 552 360 03	Halteblech für Getränke Halter	Llkg	1	PR:098
(13)	997 552 359 03	Halteblech für Getränke Halter	Rlkg	1	PR:099

Bildtafel: 809-001

PORSCHE

Modell: 987209 **Laufzeit: 2009>>2012**

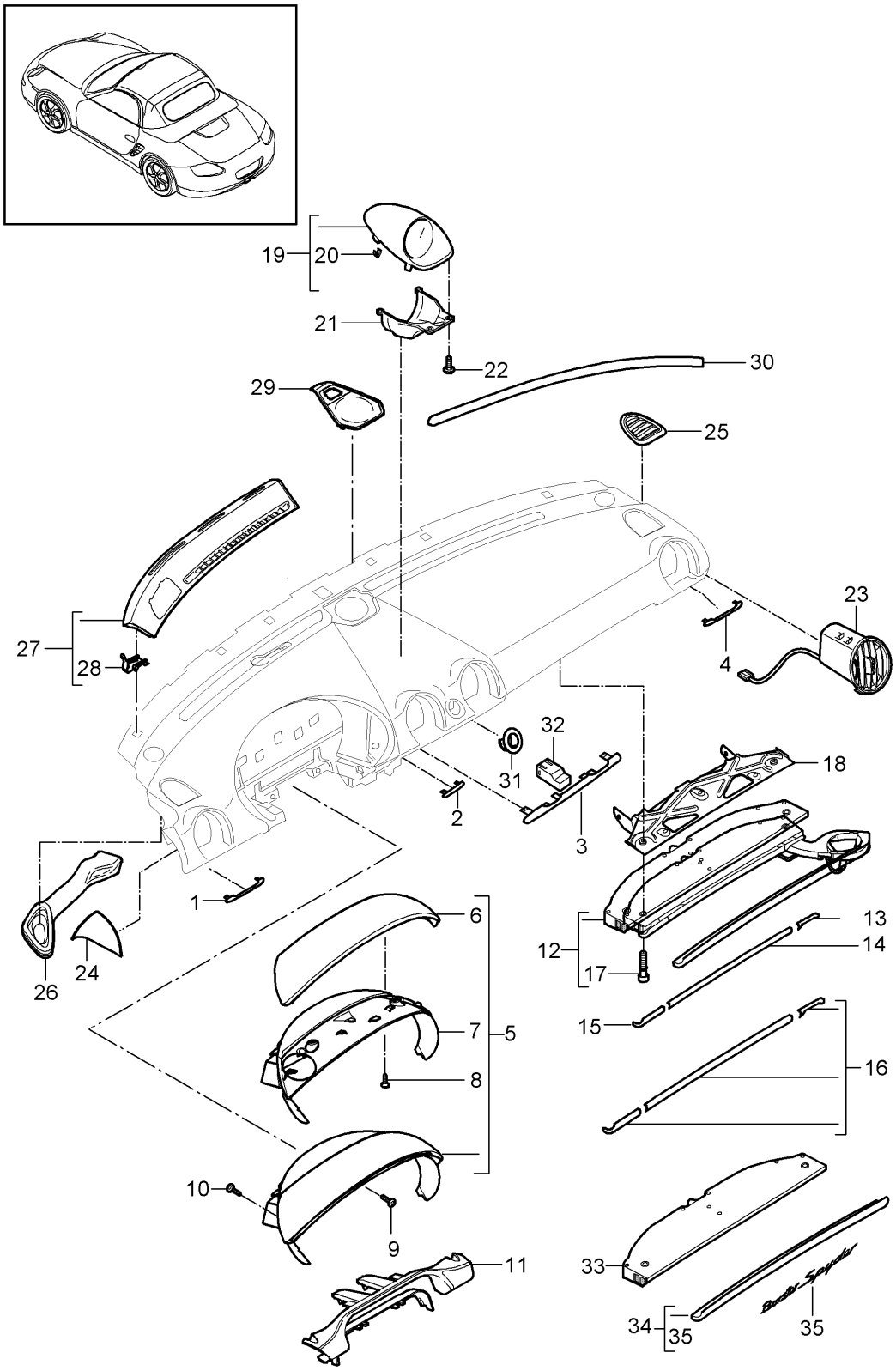

Bildtafel: 809-001

PORSCHE

Modell: 987209 **Laufzeit:** 2009>>2012

Pos	Teilenummer	Benennung	Bemerkung	St	Modellangabe
		Schalttafelverkleidung Oberteil			
		mit:			
		Anbauteile			
1	987 552 381 01	Zierleiste (Fahrerseite)	Llkg aussen	1	BOXSTER PR:098
	987 552 381 01 D07	vulkangrau			
(1)	987 552 382 01	Zierleiste (Fahrerseite)	Rlkg aussen	1	BOXSTER PR:099
	987 552 382 01 D07	vulkangrau			
(1)	987 552 381 02	Zierleiste (Fahrerseite)	Llkg aussen	1	BOXSTER S PR:098
	987 552 381 02 V04	galvanosilber			
(1)	987 552 382 02	Zierleiste (Fahrerseite)	Rlkg aussen	1	BOXSTER S PR:099
	987 552 382 02 V04	galvanosilber			
(1)	987 552 381 03	Zierleiste (Fahrerseite)	Llkg aussen	1	BOXSTER BOXSTER S PR:098,801
	987 552 381 03 S61	makassar			
(1)	987 552 382 03	Zierleiste (Fahrerseite)	Rlkg aussen	1	BOXSTER BOXSTER S PR:099,801
	987 552 382 03 S61	makassar			
(1)	987 552 381 05	Zierleiste (Fahrerseite)	Llkg aussen	1	BOXSTER BOXSTER S PR:098,803
	987 552 381 05 A35	schwarz			
(1)	987 552 382 05	Zierleiste (Fahrerseite)	Rlkg aussen	1	BOXSTER BOXSTER S PR:099,803
	987 552 382 05 A35	schwarz			
(1)	987 552 381 06	Zierleiste (Fahrerseite)	Llkg aussen	1	BOXSTER BOXSTER S PR:098,XDM
		D - MJ 2010>>			
	987 552 381 06 G2X	grundiert			
(1)	987 552 381 06	Zierleiste (Fahrerseite)	Llkg aussen	1	SPYDER PR:098,805, 778
		D - MJ 2010>>			
	987 552 381 06 G2X	grundiert			
(1)	987 552 382 06	Zierleiste (Fahrerseite)	Rlkg aussen	1	BOXSTER BOXSTER S PR:099,XDM
		D - MJ 2010>>			
	987 552 382 06 G2X	grundiert			
(1)	987 552 382 06	Zierleiste (Fahrerseite)	Rlkg aussen	1	SPYDER PR:099,805, 778
		D - MJ 2010>>			
	987 552 382 06 G2X	grundiert			
(1)	987 552 986 00	Zierleiste (Fahrerseite)	Llkg aussen	1	BOXSTER BOXSTER S PR:XVP,098
	987 552 986 00 A11	schwarz			
	987 552 986 00 5X6	steingrau			
	987 552 986 00 8G2	sandbeige			
	987 552 986 00 3S9	seeblau			
	987 552 986 00 9S5	terrakotta			
	987 552 986 00 9V6	cocoa			
	987 552 986 00 D12	dunkelgrau/natur			
	987 552 986 00 T12	braun/natur			

Bildtafel: 809-001

Modell: 987209 **Laufzeit: 2009>>2012**

Pos	Teilenummer	Benennung	Bemerkung	St	Modellangabe
	987 552 986 00 N12	carrerarot			
(1)	987 552 986 01	Zierleiste (Fahrerseite)	Rlkg aussen	1	BOXSTER BOXSTER S PR:XVP,099
	987 552 986 01 A11	schwarz			
	987 552 986 01 5X6	steingrau			
	987 552 986 01 8G2	sandbeige			
	987 552 986 01 3S9	seeblau			
	987 552 986 01 9S5	terrakotta			
	987 552 986 01 9V6	cocoa			
	987 552 986 01 D12	dunkelgrau/natur			
	987 552 986 01 T12	braun/natur			
	987 552 986 01 N12	carrerarot			
2	987 552 383 01	Zierleiste (Fahrerseite)	Llkg innen	1	BOXSTER PR:098
	987 552 383 01 D07	vulkangrau			
(2)	987 552 384 01	Zierleiste (Fahrerseite)	Rlkg innen	1	BOXSTER PR:099
	987 552 384 01 D07	vulkangrau			
(2)	987 552 383 02	Zierleiste (Fahrerseite)	Llkg innen	1	BOXSTER S PR:098
	987 552 383 02 V04	galvanosilber			
(2)	987 552 384 02	Zierleiste (Fahrerseite)	Rlkg innen	1	BOXSTER S PR:099
	987 552 384 02 V04	galvanosilber			
(2)	987 552 383 03	Zierleiste (Fahrerseite)	Llkg innen	1	BOXSTER BOXSTER S PR:098,801
	987 552 383 03 S61	makassar			
(2)	987 552 384 03	Zierleiste (Fahrerseite)	Rlkg innen	1	BOXSTER BOXSTER S PR:099,801
	987 552 384 03 S61	makassar			
(2)	987 552 383 05	Zierleiste (Fahrerseite)	Llkg innen	1	BOXSTER BOXSTER S PR:098,803
	987 552 383 05 A35	schwarz			
(2)	987 552 384 05	Zierleiste (Fahrerseite)	Rlkg innen	1	BOXSTER BOXSTER S PR:099,803
	987 552 384 05 A35	schwarz			
(2)	987 552 383 06	Zierleiste (Fahrerseite)	Llkg innen	1	BOXSTER BOXSTER S PR:098,XDM
		D - MJ 2010>>			
	987 552 383 06 G2X	grundiert			
(2)	987 552 383 06	Zierleiste (Fahrerseite)	Llkg innen	1	SPYDER PR:098,805, 778
		D - MJ 2010>>			
	987 552 383 06 G2X	grundiert			
(2)	987 552 384 06	Zierleiste (Fahrerseite)	Rlkg innen	1	BOXSTER BOXSTER S PR:099,XDM
		D - MJ 2010>>			
	987 552 384 06 G2X	grundiert			
(2)	987 552 384 06	Zierleiste (Fahrerseite)	Rlkg innen	1	SPYDER PR:099,805, 778
		D - MJ 2010>>			
	987 552 384 06 G2X	grundiert			
(2)	987 552 987 00	Zierleiste (Fahrerseite)	Llkg innen	1	BOXSTER BOXSTER S

Modell: 987209 Laufzeit: 2009>>2012

Pos	Teilenummer	Benennung	Bemerkung	St	Modellangabe
					PR:XVP,098
	987 552 987 00 A11	schwarz			
	987 552 987 00 5X6	steingrau			
	987 552 987 00 8G2	sandbeige			
	987 552 987 00 3S9	seeblau			
	987 552 987 00 9S5	terrakotta			
	987 552 987 00 9V6	cocoa			
	987 552 987 00 D12	dunkelgrau/natur			
	987 552 987 00 T12	braun/natur			
	987 552 987 00 N12	carrerarot			
(2)	987 552 987 01	Zierleiste	Rlkg	1	BOXSTER
		(Fahrerseite)	innen		BOXSTER S
					PR:XVP,099
	987 552 987 01 A11	schwarz			
	987 552 987 01 5X6	steingrau			
	987 552 987 01 8G2	sandbeige			
	987 552 987 01 3S9	seeblau			
	987 552 987 01 9S5	terrakotta			
	987 552 987 01 9V6	cocoa			
	987 552 987 01 D12	dunkelgrau/natur			
	987 552 987 01 T12	braun/natur			
	987 552 987 01 N12	carrerarot			
3	987 552 585 01	Zierleiste für Schalttafel	mitte	1	BOXSTER
	987 552 585 01 D07	vulkangrau			
(3)	987 552 585 02	Zierleiste für Schalttafel	mitte	1	BOXSTER S
	987 552 585 02 V04	galvanosilber			
(3)	987 552 585 03	Zierleiste für Schalttafel	mitte	1	BOXSTER
					BOXSTER S
					PR:801
	987 552 585 03 S61	makassar			
(3)	987 552 585 05	Zierleiste für Schalttafel	mitte	1	BOXSTER
					BOXSTER S
					PR:803
	987 552 585 05 A35	schwarz			
(3)	987 552 585 06	Zierleiste für Schalttafel	mitte	1	BOXSTER
					BOXSTER S
					PR:XDM
		D - MJ 2010>>			
	987 552 585 06 G2X	grundiert			
(3)	987 552 585 06	Zierleiste für Schalttafel	mitte	1	SPYDER
					PR:805,778
		D - MJ 2010>>			
	987 552 585 06 G2X	grundiert			
(3)	987 552 981 00	Zierleiste für Schalttafel	mitte	1	BOXSTER
					BOXSTER S
					PR:XVP
	987 552 981 00 A11	schwarz			
	987 552 981 00 5X6	steingrau			
	987 552 981 00 8G2	sandbeige			
	987 552 981 00 3S9	seeblau			
	987 552 981 00 9S5	terrakotta			
	987 552 981 00 9V6	cocoa			
	987 552 981 00 D12	dunkelgrau/natur			
	987 552 981 00 T12	braun/natur			
	987 552 981 00 N12	carrerarot			
4	987 552 388 01	Zierleiste für Schalttafel	Llkg	1	BOXSTER
		(Beifahrerseite)			PR:098
	987 552 388 01 D07	vulkangrau			
(4)	987 552 387 01	Zierleiste für Schalttafel	Rlkg	1	BOXSTER
		(Beifahrerseite)			PR:099
	987 552 387 01 D07	vulkangrau			
(4)	987 552 388 02	Zierleiste für Schalttafel	Llkg	1	BOXSTER S
		(Beifahrerseite)			PR:098

Bildtafel: 809-001

Modell: 987209 **Laufzeit: 2009>>2012**

Pos	Teilenummer	Benennung	Bemerkung	St	Modellangabe
	987 552 388 02 V04	galvanosilber			
(4)	987 552 387 02	Zierleiste für Schalttafel (Beifahrerseite)	Rlkg	1	BOXSTER S PR:099
	987 552 387 02 V04	galvanosilber			
(4)	987 552 388 03	Zierleiste für Schalttafel (Beifahrerseite)	Llkg	1	BOXSTER BOXSTER S PR:098,801
	987 552 388 03 S61	makassar			
(4)	987 552 387 03	Zierleiste für Schalttafel (Beifahrerseite)	Rlkg	1	BOXSTER BOXSTER S PR:099,801
	987 552 387 03 S61	makassar			
(4)	987 552 388 05	Zierleiste für Schalttafel (Beifahrerseite)	Llkg	1	BOXSTER BOXSTER S PR:098,803
	987 552 388 05 A35	schwarz			
(4)	987 552 387 05	Zierleiste für Schalttafel (Beifahrerseite)	Rlkg	1	BOXSTER BOXSTER S PR:099,803
	987 552 387 05 A35	schwarz			
(4)	987 552 388 06	Zierleiste für Schalttafel (Beifahrerseite) D - MJ 2010>>	Llkg	1	BOXSTER BOXSTER S PR:098,XDM
	987 552 388 06 G2X	grundiert			
(4)	987 552 388 06	Zierleiste für Schalttafel (Beifahrerseite) D - MJ 2010>>	Llkg	1	SPYDER PR:098,805, 778
	987 552 388 06 G2X	grundiert			
(4)	987 552 387 06	Zierleiste für Schalttafel (Beifahrerseite) D - MJ 2010>>	Rlkg	1	BOXSTER BOXSTER S PR:099,XDM
	987 552 387 06 G2X	grundiert			
(4)	987 552 387 06	Zierleiste für Schalttafel (Beifahrerseite) D - MJ 2010>>	Rlkg	1	SPYDER PR:099,805, 778
	987 552 387 06 G2X	grundiert			
(4)	987 552 982 00	Zierleiste für Schalttafel (Beifahrerseite)	Llkg	1	BOXSTER BOXSTER S PR:XVP,098
	987 552 982 00 A11	schwarz			
	987 552 982 00 5X6	steingrau			
	987 552 982 00 8G2	sandbeige			
	987 552 982 00 3S9	seeblau			
	987 552 982 00 9S5	terrakotta			
	987 552 982 00 9V6	cocoa			
	987 552 982 00 D12	dunkelgrau/natur			
	987 552 982 00 T12	braun/natur			
	987 552 982 00 N12	carrerarot			
(4)	987 552 982 01	Zierleiste für Schalttafel (Beifahrerseite)	Rlkg	1	BOXSTER BOXSTER S PR:XVP,099
	987 552 982 01 A11	schwarz			
	987 552 982 01 5X6	steingrau			
	987 552 982 01 8G2	sandbeige			
	987 552 982 01 3S9	seeblau			
	987 552 982 01 9S5	terrakotta			
	987 552 982 01 9V6	cocoa			
	987 552 982 01 D12	dunkelgrau/natur			
	987 552 982 01 T12	braun/natur			
	987 552 982 01 N12	carrerarot			
5	987 552 021 00	Instrumentenabdeckung (komplett) Slush	Llkg	1	BOXSTER BOXSTER S PR:098

Modell: 987209 Laufzeit: 2009>>2012

Pos	Teilenummer	Benennung	Bemerkung	St	Modellangabe
	987 552 021 00 9L4	schwarz			
	987 552 021 00 9M5	steingrau			
	987 552 021 00 9C6	sandbeige			
	987 552 021 00 9D7	seeblau			
(5)	987 552 022 00	Instrumentenabdeckung (komplett) Slush	Rlkg	1	BOXSTER BOXSTER S PR:099
	987 552 022 00 9L4	schwarz			
	987 552 022 00 9M5	steingrau			
	987 552 022 00 9C6	sandbeige			
	987 552 022 00 9D7	seeblau			
(5)	987 552 021 01	Instrumentenabdeckung (komplett)	Llkg	1	BOXSTER BOXSTER S PR:098,981
	987 552 021 01 FSA	schwarz/grau			
	987 552 021 01 FSB	steingrau/steingrau			
	987 552 021 01 FSC	sandbeige/sandbeige			
	987 552 021 01 FSD	seeblau/grau			
	987 552 021 01 FSF	terrakotta/terrakotta			
	987 552 021 01 FSG	cocoa/cocoa			
	987 552 021 01 FSH	dunkelgraunatur/grau			
	987 552 021 01 FSJ	braun natur/braun natur			
	987 552 021 01 FSP	carrerarot			
(5)	987 552 022 01	Instrumentenabdeckung (komplett)	Rlkg	1	BOXSTER BOXSTER S PR:099,981
	987 552 022 01 FSA	schwarz/grau			
	987 552 022 01 FSB	steingrau/steingrau			
	987 552 022 01 FSC	sandbeige/sandbeige			
	987 552 022 01 FSD	seeblau/grau			
	987 552 022 01 FSF	terrakotta/terrakotta			
	987 552 022 01 FSG	cocoa/cocoa			
	987 552 022 01 FSH	dunkelgraunatur/grau			
	987 552 022 01 FSJ	braun natur/braun natur			
	987 552 022 01 FSP	carrerarot			
(5)	987 552 990 00	Instrumentenabdeckung (komplett)	Llkg	1	BOXSTER BOXSTER S PR:098,XNG
	987 552 990 00 9L4	schwarz			
	987 552 990 00 9M5	steingrau			
	987 552 990 00 9C6	sandbeige			
	987 552 990 00 9D7	seeblau			
(5)	987 552 990 01	Instrumentenabdeckung (komplett)	Rlkg	1	BOXSTER BOXSTER S PR:099,XNG
	987 552 990 01 9L4	schwarz			
	987 552 990 01 9M5	steingrau			
	987 552 990 01 9C6	sandbeige			
	987 552 990 01 9D7	seeblau			
(5)	987 552 990 02	Instrumentenabdeckung (komplett)	Llkg	1	BOXSTER BOXSTER S PR:XNG,098, 981
	987 552 990 02 A11	schwarz			
	987 552 990 02 5X6	steingrau			
	987 552 990 02 8G2	sandbeige			
	987 552 990 02 3S9	seeblau			
	987 552 990 02 9S5	terrakotta			
	987 552 990 02 9V6	cocoa			
	987 552 990 02 D12	dunkelgrau/natur			
	987 552 990 02 T12	braun/natur			
	987 552 990 02 N12	carrerarot			
(5)	987 552 990 03	Instrumentenabdeckung	Rlkg	1	BOXSTER

Modell: 987209 Laufzeit: 2009>>2012

Pos	Teilenummer	Benennung	Bemerkung	St	Modellangabe
		(komplett)			BOXSTER S PR:XNG,099, 981
	987 552 990 03 A11	schwarz			
	987 552 990 03 5X6	steingrau			
	987 552 990 03 8G2	sandbeige			
	987 552 990 03 3S9	seeblau			
	987 552 990 03 9S5	terrakotta			
	987 552 990 03 9V6	cocoa			
	987 552 990 03 D12	dunkelgrau/natur			
	987 552 990 03 T12	braun/natur			
	987 552 990 03 N12	carrerarot			
(5)	987 552 990 04	Instrumentenabdeckung (komplett)	Llkg	1	BOXSTER BOXSTER S PR:XCL,098
	987 552 990 04 9L4	schwarz			
	987 552 990 04 9M5	steingrau			
	987 552 990 04 9C6	sandbeige			
	987 552 990 04 9D7	seeblau			
(5)	987 552 990 05	Instrumentenabdeckung (komplett)	Rlkg	1	BOXSTER BOXSTER S PR:XCL,099
	987 552 990 05 9L4	schwarz			
	987 552 990 05 9M5	steingrau			
	987 552 990 05 9C6	sandbeige			
	987 552 990 05 9D7	seeblau			
(5)	987 552 990 06	Instrumentenabdeckung (komplett)	Llkg	1	BOXSTER BOXSTER S PR:XCL,098, 981
	987 552 990 06 A11	schwarz			
	987 552 990 06 5X6	steingrau			
	987 552 990 06 8G2	sandbeige			
	987 552 990 06 3S9	seeblau			
	987 552 990 06 9S5	terrakotta			
	987 552 990 06 9V6	cocoa			
	987 552 990 06 D12	dunkelgrau/natur			
	987 552 990 06 T12	braun/natur			
	987 552 990 06 N12	carrerarot			
(5)	987 552 990 07	Instrumentenabdeckung (komplett)	Rlkg	1	BOXSTER BOXSTER S PR:XCL,099, 981
	987 552 990 07 A11	schwarz			
	987 552 990 07 5X6	steingrau			
	987 552 990 07 8G2	sandbeige			
	987 552 990 07 3S9	seeblau			
	987 552 990 07 9S5	terrakotta			
	987 552 990 07 9V6	cocoa			
	987 552 990 07 D12	dunkelgrau/natur			
	987 552 990 07 T12	braun/natur			
	987 552 990 07 N12	carrerarot			
(5)	987 552 325 02	Instrumentenabdeckung Lackiert D - MJ 2010>>	Llkg	1	SPYDER PR:098,778
	987 552 325 02 A03	schwarz			
(5)	987 552 326 02	Instrumentenabdeckung Lackiert D - MJ 2010>>	Rlkg	1	SPYDER PR:099,778
	987 552 326 02 A03	schwarz			
6	987 552 121 02	Instrumentenabdeckung Oberteil Slush	Llkg	1	BOXSTER BOXSTER S PR:098

Modell: 987209 **Laufzeit: 2009>>2012**

Pos	Teilenummer	Benennung	Bemerkung	St	Modellangabe
	987 552 121 02 9L4	schwarz			
	987 552 121 02 9M5	steingrau			
	987 552 121 02 9C6	sandbeige			
	987 552 121 02 9D7	seeblau			
6	987 552 122 02	Instrumentenabdeckung Oberteil Slush	Rlkg	1	BOXSTER BOXSTER S PR:099
	987 552 122 02 9L4	schwarz			
	987 552 122 02 9M5	steingrau			
	987 552 122 02 9C6	sandbeige			
	987 552 122 02 9D7	seeblau			
(6)	987 552 121 03	Instrumentenabdeckung Oberteil	Llkg	1	BOXSTER BOXSTER S PR:098,981
	987 552 121 03 FSA	schwarz/grau			
	987 552 121 03 FSB	steingrau/steingrau			
	987 552 121 03 FSC	sandbeige/sandbeige			
	987 552 121 03 FSD	seeblau/grau			
	987 552 121 03 FSF	terrakotta/terrakotta			
	987 552 121 03 FSG	cocoa/cocoa			
	987 552 121 03 FSH	dunkelgraunatur/grau			
	987 552 121 03 FSJ	braun natur/braun natur			
	987 552 121 03 FSP	carrerarot			
(6)	987 552 122 03	Instrumentenabdeckung Oberteil	Rlkg	1	BOXSTER BOXSTER S PR:099,981
	987 552 122 03 FSA	schwarz/grau			
	987 552 122 03 FSB	steingrau/steingrau			
	987 552 122 03 FSC	sandbeige/sandbeige			
	987 552 122 03 FSD	seeblau/grau			
	987 552 122 03 FSF	terrakotta/terrakotta			
	987 552 122 03 FSG	cocoa/cocoa			
	987 552 122 03 FSH	dunkelgraunatur/grau			
	987 552 122 03 FSJ	braun natur/braun natur			
	987 552 122 03 FSP	carrerarot			
7	987 552 227 01	Blende Kombiinstrument	Llkg	1	BOXSTER BOXSTER S PR:098
	987 552 227 01 A03	schwarz			
	987 552 227 01 5V7	steingrau			
	987 552 227 01 5Z1	sandbeige			
	987 552 227 01 8W7	seeblau			
	987 552 227 01 8X8	terrakotta			
	987 552 227 01 8P9	cocoa			
	987 552 227 01 T13	braun/natur			
	987 552 227 01 N23	carrerarot			
(7)	987 552 228 01	Blende Kombiinstrument	Rlkg	1	BOXSTER BOXSTER S PR:099
	987 552 228 01 A03	schwarz			
	987 552 228 01 5V7	steingrau			
	987 552 228 01 5Z1	sandbeige			
	987 552 228 01 8W7	seeblau			
	987 552 228 01 8X8	terrakotta			
	987 552 228 01 8P9	cocoa			
	987 552 228 01 T13	braun/natur			
	987 552 228 01 N23	carrerarot			
(7)	987 552 989 00	Lederblende Kombiinstrument	Llkg	1	BOXSTER BOXSTER S PR:XNG,098, 981
	987 552 989 00 A11	schwarz			
	987 552 989 00 5X6	steingrau			

Modell: 987209 **Laufzeit: 2009>>2012**

Pos	Teilenummer	Benennung	Bemerkung	St	Modellangabe
	987 552 989 00 8G2	sandbeige			
	987 552 989 00 3S9	seeblau			
	987 552 989 00 9S5	terrakotta			
	987 552 989 00 9V6	cocoa			
	987 552 989 00 D12	dunkelgrau/natur			
	987 552 989 00 T12	braun/natur			
	987 552 989 00 N12	carrerarot			
(7)	987 552 989 01	Lederblende Kombiinstrument	Rlkg	1	BOXSTER BOXSTER S PR:XNG,099, 981
	987 552 989 01 A11	schwarz			
	987 552 989 01 5X6	steingrau			
	987 552 989 01 8G2	sandbeige			
	987 552 989 01 3S9	seeblau			
	987 552 989 01 9S5	terrakotta			
	987 552 989 01 9V6	cocoa			
	987 552 989 01 D12	dunkelgrau/natur			
	987 552 989 01 T12	braun/natur			
	987 552 989 01 N12	carrerarot			
(7)	987 552 989 02	Blende Kombiinstrument	Llkg	1	BOXSTER BOXSTER S PR:XCL,098, 981
	987 552 989 02 V04	galvanosilber			
(7)	987 552 989 03	Blende Kombiinstrument	Rlkg	1	BOXSTER BOXSTER S PR:XCL,099, 981
	987 552 989 03 V04	galvanosilber			
8	999 073 340 09	Blechschraube ST 3,5 X 11		2	BOXSTER BOXSTER S
9	999 073 155 09	Blechschraube ST 4,2 X 13 Befestigung Blende Kombiinstrument		2	BOXSTER BOXSTER S
10	999 073 226 09	Blechschraube ST 4,2 X 16 Befestigung Blende Kombiinstrument		5	BOXSTER BOXSTER S
(10)	999 073 226 09	Blechschraube ST 4,2 X 16 Befestigung Instrumentenabdeckung		7	SPYDER PR:778
-	999 507 621 01	Blechmutter ST 4,2 Befestigung Blende Kombiinstrument		5	
11	987 552 271 01	Brücke	Llkg	1	PR:098
	987 552 271 01 A03	schwarz			
	987 552 271 01 5V7	steingrau			
	987 552 271 01 5Z1	sandbeige			
	987 552 271 01 8W7	seeblau			
	987 552 271 01 8X8	terrakotta			
	987 552 271 01 8P9	cocoa			
	987 552 271 01 T13	braun/natur			
	987 552 271 01 N23	carrerarot			
(11)	987 552 272 01	Brücke	Rlkg	1	PR:099
	987 552 272 01 A03	schwarz			
	987 552 272 01 5V7	steingrau			

Modell: 987209 **Laufzeit: 2009>>2012**

Pos	Teilenummer	Benennung	Bemerkung	St	Modellangabe
	987 552 272 01 5Z1	sandbeige			
	987 552 272 01 8W7	seeblau			
	987 552 272 01 8X8	terrakotta			
	987 552 272 01 8P9	cocoa			
	987 552 272 01 T13	braun/natur			
	987 552 272 01 N23	carrerarot			
11	987 552 978 00	Brücke	Llkg	1	PR:XNS,098
	987 552 978 00 A11	schwarz			
	987 552 978 00 5X6	steingrau			
	987 552 978 00 8G2	sandbeige			
	987 552 978 00 3S9	seeblau			
	987 552 978 00 9S5	terrakotta			
	987 552 978 00 9V6	cocoa			
	987 552 978 00 D12	dunkelgrau/natur			
	987 552 978 00 T12	braun/natur			
	987 552 978 00 N12	carrerarot			
(11)	987 552 978 01	Brücke	Rlkg	1	PR:XNS,099
	987 552 978 01 A11	schwarz			
	987 552 978 01 5X6	steingrau			
	987 552 978 01 8G2	sandbeige			
	987 552 978 01 3S9	seeblau			
	987 552 978 01 9S5	terrakotta			
	987 552 978 01 9V6	cocoa			
	987 552 978 01 D12	dunkelgrau/natur			
	987 552 978 01 T12	braun/natur			
	987 552 978 01 N12	carrerarot			
12	997 552 294 03	Getränkehalter	Llkg	1	PR:098,585
(12)	997 552 293 04	Getränkehalter	Rlkg	1	PR:099,585
-	997 552 905 00	Reparatursatz Klappe Drehfeder für Getränke Halter		1	PR:585
13	997 552 394 01	Halter für Blende	rechts Llkg	1	BOXSTER PR:098
	997 552 394 01 D07	vulkangrau			
(13)	997 552 393 01	Halter für Blende	rechts Rlkg	1	BOXSTER PR:099
	997 552 393 01 D07	vulkangrau			
(13)	997 552 394 02	Halter für Blende	rechts Llkg	1	BOXSTER S PR:098
	997 552 394 02 V04	galvanosilber			
(13)	997 552 393 02	Halter für Blende	rechts Rlkg	1	BOXSTER S PR:099
	997 552 393 02 V04	galvanosilber			
(13)	997 552 396 05	Halter für Blende	rechts Llkg	1	BOXSTER BOXSTER S PR:098,803
	997 552 396 05 A35	schwarz			
(13)	997 552 395 05	Halter für Blende	rechts Rlkg	1	BOXSTER BOXSTER S PR:099,803
	997 552 395 05 A35	schwarz			
(13)	987 552 394 00	Zierblende für Getränke- halter D - MJ 2010>>	rechts Llkg	1	BOXSTER PR:098,XDM
	987 552 394 00 G2X	grundiert			BOXSTER S
(13)	987 552 394 00	Zierblende für Getränke- halter D - MJ 2010>>	rechts Llkg	1	SPYDER PR:098,585, 805,778
	987 552 394 00 G2X	grundiert			

Modell: 987209 Laufzeit: 2009>>2012

Pos	Teilenummer	Benennung	Bemerkung	St	Modellangabe
(13)	987 552 393 00	Zierblende für Getränke- halter D - MJ 2010>>	rechts Rlkg	1	BOXSTER PR:099,XDM
	987 552 393 00 G2X	grundiert			BOXSTER S
(13)	987 552 393 00	Zierblende für Getränke- halter D - MJ 2010>>	rechts Rlkg	1	SPYDER PR:099,585, 805,778
	987 552 393 00 G2X	grundiert			
(13)	997 552 993 00	Lederblende	rechts Llkg	1	BOXSTER BOXSTER S PR:XVP,098
	997 552 993 00 A11	schwarz			
	997 552 993 00 5X6	steingrau			
	997 552 993 00 8G2	sandbeige			
	997 552 993 00 3S9	seeblau			
	997 552 993 00 9S5	terrakotta			
	997 552 993 00 9V6	cocoa			
	997 552 993 00 D12	dunkelgrau/natur			
	997 552 993 00 T12	braun/natur			
	997 552 993 00 N12	carrerarot			
(13)	997 552 993 01	Lederblende	rechts Rlkg	1	BOXSTER BOXSTER S PR:XVP,099
	997 552 993 01 A11	schwarz			
	997 552 993 01 5X6	steingrau			
	997 552 993 01 8G2	sandbeige			
	997 552 993 01 3S9	seeblau			
	997 552 993 01 9S5	terrakotta			
	997 552 993 01 9V6	cocoa			
	997 552 993 01 D12	dunkelgrau/natur			
	997 552 993 01 T12	braun/natur			
	997 552 993 01 N12	carrerarot			
14	997 552 398 00	Halter für Blende	Llkg mitte	1	BOXSTER PR:098
	997 552 398 00 D07	vulkangrau			
(14)	997 552 397 00	Halter für Blende	Rlkg mitte	1	BOXSTER PR:099
	997 552 397 00 D07	vulkangrau			
(14)	997 552 398 01	Halter für Blende	Llkg mitte	1	BOXSTER S PR:098
	997 552 398 01 V04	galvanosilber			
(14)	997 552 397 01	Halter für Blende	Rlkg mitte	1	BOXSTER S PR:099
	997 552 397 01 V04	galvanosilber			
(14)	997 552 398 04	Halter für Blende	Llkg mitte	1	BOXSTER BOXSTER S PR:098,803
	997 552 398 04 A35	schwarz			
(14)	997 552 397 04	Halter für Blende	Rlkg mitte	1	BOXSTER BOXSTER S PR:099,803
	997 552 397 04 A35	schwarz			
(14)	987 552 392 00	Halter für Blende D - MJ 2010>>	Llkg mitte	1	BOXSTER BOXSTER S PR:098,XDM
	987 552 392 00 G2X	grundiert			
(14)	987 552 391 00	Halter für Blende D - MJ 2010>>	Rlkg mitte	1	BOXSTER BOXSTER S PR:099,XDM
	987 552 391 00 G2X	grundiert			
(14)	987 552 392 01	Zierblende für Getränke- halter	Llkg mitte	1	SPYDER PR:098,585,

Bildtafel: 809-001

Modell: 987209 **Laufzeit: 2009>>2012**

Pos	Teilenummer	Benennung	Bemerkung	St	Modellangabe
		D - MJ 2010>>			805,778
	987 552 392 01 041	schwarz			
	987 552 392 01 84A	indischrot (Porsche)			
	987 552 392 01 B9A	carraraweiss			
	987 552 392 01 92U	arktissilber-metallic			
	987 552 392 01 C9Z	basaltschwarz-metallic			
	987 552 392 01 M5R	aquablau-metallic			
(14)	987 552 391 01	Zierblende für Getränke-halter	Rlkg mitte	1	SPYDER PR:099,585, 805,778
		D - MJ 2010>>			
	987 552 391 01 041	schwarz			
	987 552 391 01 84A	indischrot (Porsche)			
	987 552 391 01 B9A	carraraweiss			
	987 552 391 01 92U	arktissilber-metallic			
	987 552 391 01 C9Z	basaltschwarz-metallic			
	987 552 391 01 M5R	aquablau-metallic			
(14)	997 552 994 00	Lederblende	Llkg mitte	1	BOXSTER BOXSTER S PR:XVP,098
	997 552 994 00 A11	schwarz			
	997 552 994 00 5X6	steingrau			
	997 552 994 00 8G2	sandbeige			
	997 552 994 00 3S9	seeblau			
	997 552 994 00 9S5	terrakotta			
	997 552 994 00 9V6	cocoa			
	997 552 994 00 D12	dunkelgrau/natur			
	997 552 994 00 T12	braun/natur			
	997 552 994 00 N12	carrerarot			
(14)	997 552 994 01	Lederblende	Rlkg mitte	1	BOXSTER BOXSTER S PR:XVP,099
	997 552 994 01 A11	schwarz			
	997 552 994 01 5X6	steingrau			
	997 552 994 01 8G2	sandbeige			
	997 552 994 01 3S9	seeblau			
	997 552 994 01 9S5	terrakotta			
	997 552 994 01 9V6	cocoa			
	997 552 994 01 D12	dunkelgrau/natur			
	997 552 994 01 T12	braun/natur			
	997 552 994 01 N12	carrerarot			
15	997 552 396 01	Halter für Blende	links Llkg	1	BOXSTER PR:098
	997 552 396 01 D07	vulkangrau			
(15)	997 552 395 01	Halter für Blende	links Rlkg	1	BOXSTER PR:099
	997 552 395 01 D07	vulkangrau			
(15)	997 552 396 02	Halter für Blende	links Llkg	1	BOXSTER S PR:098
	997 552 396 02 V04	galvanosilber			
(15)	997 552 395 02	Halter für Blende	links Rlkg	1	BOXSTER S PR:099
	997 552 395 02 V04	galvanosilber			
(15)	997 552 394 05	Halter für Blende	links Llkg	1	BOXSTER BOXSTER S PR:098,803
	997 552 394 05 A35	schwarz			
(15)	997 552 393 05	Halter für Blende	links Rlkg	1	BOXSTER BOXSTER S PR:099,803
	997 552 393 05 A35	schwarz			
(15)	987 552 396 00	Zierblende für Getränke-halter	links Llkg	1	BOXSTER
		D - MJ 2010>>			PR:098,XDM

Modell: 987209 **Laufzeit: 2009>>2012**

Pos	Teilenummer	Benennung	Bemerkung	St	Modellangabe
	987 552 396 00 G2X	grundiert			BOXSTER S
(15)	987 552 396 00	Zierblende für Getränke-	links Llkg	1	SPYDER
		halter			
		D - MJ 2010>>			PR:098,585,
					805,778
	987 552 396 00 G2X	grundiert			
(15)	987 552 395 00	Zierblende für Getränke-	links Rlkg	1	BOXSTER
		halter			
		D - MJ 2010>>			PR:099,XDM
	987 552 395 00 G2X	grundiert			BOXSTER S
(15)	987 552 395 00	Zierblende für Getränke-	links Rlkg	1	SPYDER
		halter			
		D - MJ 2010>>			PR:099,585,
					805,778
	987 552 395 00 G2X	grundiert			
(15)	997 552 992 00	Lederblende	links Llkg	1	BOXSTER
					BOXSTER S
					PR:XVP,098
	997 552 992 00 A11	schwarz			
	997 552 992 00 5X6	steingrau			
	997 552 992 00 8G2	sandbeige			
	997 552 992 00 3S9	seeblau			
	997 552 992 00 9S5	terrakotta			
	997 552 992 00 9V6	cocoa			
	997 552 992 00 D12	dunkelgrau/natur			
	997 552 992 00 T12	braun/natur			
	997 552 992 00 N12	carrerarot			
(15)	997 552 992 01	Lederblende	links Rlkg	1	BOXSTER
					BOXSTER S
					PR:XVP,099
	997 552 992 01 A11	schwarz			
	997 552 992 01 5X6	steingrau			
	997 552 992 01 8G2	sandbeige			
	997 552 992 01 3S9	seeblau			
	997 552 992 01 9S5	terrakotta			
	997 552 992 01 9V6	cocoa			
	997 552 992 01 D12	dunkelgrau/natur			
	997 552 992 01 T12	braun/natur			
	997 552 992 01 N12	carrerarot			
16	997 552 904 00	Satz	Llkg	1	BOXSTER
		Blende			BOXSTER S
		Holz			PR:098,801
	997 552 904 00 S61	makassar			
(16)	997 552 903 00	Satz	Rlkg	1	BOXSTER
		Blende			BOXSTER S
		Holz			PR:099,801
	997 552 903 00 S61	makassar			
17	900 067 416 01	Zylinderschraube		2	
		M5 x 27			
18		Halteblech		1	
		Getränke			
		Halter			
		siehe Bildtafel:	809-000		
19	987 552 371 00	Luftführung		1	PR:639,640
		Oberteil			
	987 552 371 00 A03	schwarz			
	987 552 371 00 5V7	steingrau			
	987 552 371 00 5Z1	sandbeige			
	987 552 371 00 8W7	seeblau			
(19)	987 552 371 01	Luftführung		1	PR:639,640,
		Oberteil			981
	987 552 371 01 A11	schwarz			
	987 552 371 01 5X6	steingrau			

Modell: 987209 **Laufzeit: 2009>>2012**

Pos	Teilenummer	Benennung	Bemerkung	St	Modellangabe
	987 552 371 01 8G2	sandbeige			
	987 552 371 01 3S9	seeblau			
	987 552 371 01 9S5	terrakotta			
	987 552 371 01 9V6	cocoa			
	987 552 371 01 D12	dunkelgrau/natur			
	987 552 371 01 T12	braun/natur			
	987 552 371 01 N12	carrerarot			
20	999 507 920 01	U-Klammer 1,7-2,1		4	PR:639,640
21	997 552 373 01	Halter, Oberteil		1	PR:639,640
22	999 919 167 09	Linsenschraube 3,0 X 10		4	
23	987 552 131 04	Luftdüse D >> - MJ 2009		4	BOXSTER BOXSTER S
	987 552 131 04 FRA	schwarz/galvanosilber			
23	987 552 131 06	Luftdüse D - MJ 2010>>		4	BOXSTER BOXSTER S
	987 552 131 06 FRA	schwarz/galvanosilber			
23	987 552 131 07	Luftdüse D - MJ 2010>>		4	SPYDER PR:778
	987 552 131 07 A03	schwarz			
(23)	987 552 131 07	Luftdüse D - MJ 2011>>		4	PR:828
	987 552 131 07 A03	schwarz			
(23)	987 552 980 00	Luftdüse		4	BOXSTER BOXSTER S PR:XVR
	987 552 980 00 A11	schwarz			
	987 552 980 00 5X6	steingrau			
	987 552 980 00 8G2	sandbeige			
	987 552 980 00 3S9	seeblau			
	987 552 980 00 9S5	terrakotta			
	987 552 980 00 9V6	cocoa			
	987 552 980 00 D12	dunkelgrau/natur			
	987 552 980 00 T12	braun/natur			
	987 552 980 00 N12	carrerarot			
24	987 552 537 01	Schalttafelblende Oberteil	links	1	
	987 552 537 01 A03	schwarz			
	987 552 537 01 5V7	steingrau			
	987 552 537 01 5Z1	sandbeige			
	987 552 537 01 8W7	seeblau			
	987 552 537 01 8X8	terrakotta			
	987 552 537 01 8P9	cocoa			
	987 552 537 01 T13	braun/natur			
	987 552 537 01 N23	carrerarot			
(24)	987 552 538 01	Schalttafelblende Oberteil	rechts	1	
	987 552 538 01 A03	schwarz			
	987 552 538 01 5V7	steingrau			
	987 552 538 01 5Z1	sandbeige			
	987 552 538 01 8W7	seeblau			
	987 552 538 01 8X8	terrakotta			
	987 552 538 01 8P9	cocoa			
	987 552 538 01 T13	braun/natur			
	987 552 538 01 N23	carrerarot			
25	987 552 455 01	Abdeckung Defrosterdüse	links	1	
	987 552 455 01 A03	schwarz			
	987 552 455 01 5V7	steingrau			
	987 552 455 01 5Z1	sandbeige			

Modell: 987209 **Laufzeit: 2009>>2012**

Pos	Teilenummer	Benennung	Bemerkung	St	Modellangabe
	987 552 455 01 8W7	seeblau			
	987 552 455 01 8X8	terrakotta			
	987 552 455 01 8P9	cocoa			
	987 552 455 01 T13	braun/natur			
	987 552 455 01 N23	carrerarot			
(25)	987 552 456 01	Abdeckung Defrosterdüse	rechts	1	
	987 552 456 01 A03	schwarz			
	987 552 456 01 5V7	steingrau			
	987 552 456 01 5Z1	sandbeige			
	987 552 456 01 8W7	seeblau			
	987 552 456 01 8X8	terrakotta			
	987 552 456 01 8P9	cocoa			
	987 552 456 01 T13	braun/natur			
	987 552 456 01 N23	carrerarot			
26	987 552 315 02	Luftführung	links seitlich	1	
(26)	987 552 316 02	Luftführung	rechts seitlich	1	
27	997 552 175 01	Defrosterblende	links	1	
	997 552 175 01 A03	schwarz			
	997 552 175 01 5V7	steingrau			
	997 552 175 01 5Z1	sandbeige			
	997 552 175 01 8W7	seeblau			
	997 552 175 01 8X8	terrakotta			
	997 552 175 01 8P9	cocoa			
	997 552 175 01 T13	braun/natur			
	997 552 175 01 N23	carrerarot			
(27)	997 552 176 01	Defrosterblende	rechts	1	
	997 552 176 01 A03	schwarz			
	997 552 176 01 5V7	steingrau			
	997 552 176 01 5Z1	sandbeige			
	997 552 176 01 8W7	seeblau			
	997 552 176 01 8X8	terrakotta			
	997 552 176 01 8P9	cocoa			
	997 552 176 01 T13	braun/natur			
	997 552 176 01 N23	carrerarot			
(27)	997 552 983 00	Defrosterblende	links	1	PR:XV1
	997 552 983 00 A11	schwarz			
	997 552 983 00 5X6	steingrau			
	997 552 983 00 8G2	sandbeige			
	997 552 983 00 3S9	seeblau			
	997 552 983 00 9S5	terrakotta			
	997 552 983 00 9V6	cocoa			
	997 552 983 00 D12	dunkelgrau/natur			
	997 552 983 00 T12	braun/natur			
	997 552 983 00 N12	carrerarot			
(27)	997 552 984 00	Defrosterblende	rechts	1	PR:XV1
	997 552 984 00 A11	schwarz			
	997 552 984 00 5X6	steingrau			
	997 552 984 00 8G2	sandbeige			
	997 552 984 00 3S9	seeblau			
	997 552 984 00 9S5	terrakotta			
	997 552 984 00 9V6	cocoa			
	997 552 984 00 D12	dunkelgrau/natur			
	997 552 984 00 T12	braun/natur			
	997 552 984 00 N12	carrerarot			
28	999 591 307 01	U-Klammer		1	
29	997 552 351 01	Blende	mitte	1	
	997 552 351 01 A03	schwarz			
	997 552 351 01 5V7	steingrau			
	997 552 351 01 5Z1	sandbeige			
	997 552 351 01 8W7	seeblau			

Bildtafel: 809-001

Modell: 987209 **Laufzeit: 2009>>2012**

Pos	Teilenummer	Benennung	Bemerkung	St	Modellangabe
	997 552 351 01 8X8	terrakotta			
	997 552 351 01 8P9	cocoa			
	997 552 351 01 T13	braun/natur			
	997 552 351 01 N23	carrerarot			
(29)	997 552 985 00	Lederblende	mitte	1	PR:XV1
	997 552 985 00 A11	schwarz			
	997 552 985 00 5X6	steingrau			
	997 552 985 00 8G2	sandbeige			
	997 552 985 00 3S9	seeblau			
	997 552 985 00 9S5	terrakotta			
	997 552 985 00 9V6	cocoa			
	997 552 985 00 D12	dunkelgrau/natur			
	997 552 985 00 T12	braun/natur			
	997 552 985 00 N12	carrerarot			
30	997 552 645 00	Dichtung Windlauf		1	
31	987 552 397 02	Blende Warnblinkschalter		1	
	987 552 397 02 A03	schwarz			
	987 552 397 02 5V7	steingrau			
	987 552 397 02 5Z1	sandbeige			
	987 552 397 02 8W7	seeblau			
	987 552 397 02 8X8	terrakotta			
	987 552 397 02 8P9	cocoa			
	987 552 397 02 T13	braun/natur			
	987 552 397 02 N23	carrerarot			
32	987 552 595 00	Aufnahme Schalter Zentralverriegelung		1	
33	987 552 374 00	Halter für Blende D - MJ 2010>>	Llkg	1	SPYDER PR:098,-585, 778
(33)	987 552 373 00	Halter für Blende D - MJ 2010>>	Rlkg	1	SPYDER PR:099,-585, 778
34	987 552 474 00	Blende D - MJ 2010>>	Llkg	1	SPYDER PR:098,805, -585,778
	987 552 474 00 041	schwarz			
	987 552 474 00 84A	grundiert/indischrot			
	987 552 474 00 B9A	grundiert/carraraweiss			
	987 552 474 00 92U	grundiert/ arktissilber-metallic			
	987 552 474 00 C9Z	grundiert/ basaltschwarz-metallic			
	987 552 474 00 M5R	grundiert/aquablau-metallic			
(34)	987 552 473 00	Blende D - MJ 2010>>	Rlkg	1	SPYDER PR:099,805, -585,778
	987 552 473 00 041	schwarz			
	987 552 473 00 84A	indischrot (Porsche)			
	987 552 473 00 B9A	carraraweiss			
	987 552 473 00 92U	arktissilber-metallic			
	987 552 473 00 C9Z	basaltschwarz-metallic			
	987 552 473 00 M5R	aquablau-metallic			
35	987 552 773 00	Schriftzug Zierleiste D - MJ 2010>>		1	SPYDER PR:805,778
	987 552 773 00 9R7	silber			
	987 552 773 00 041	schwarz			

Bildtafel: 809-003

PORSCHE

Modell: 987209 **Laufzeit: 2009>>2012**

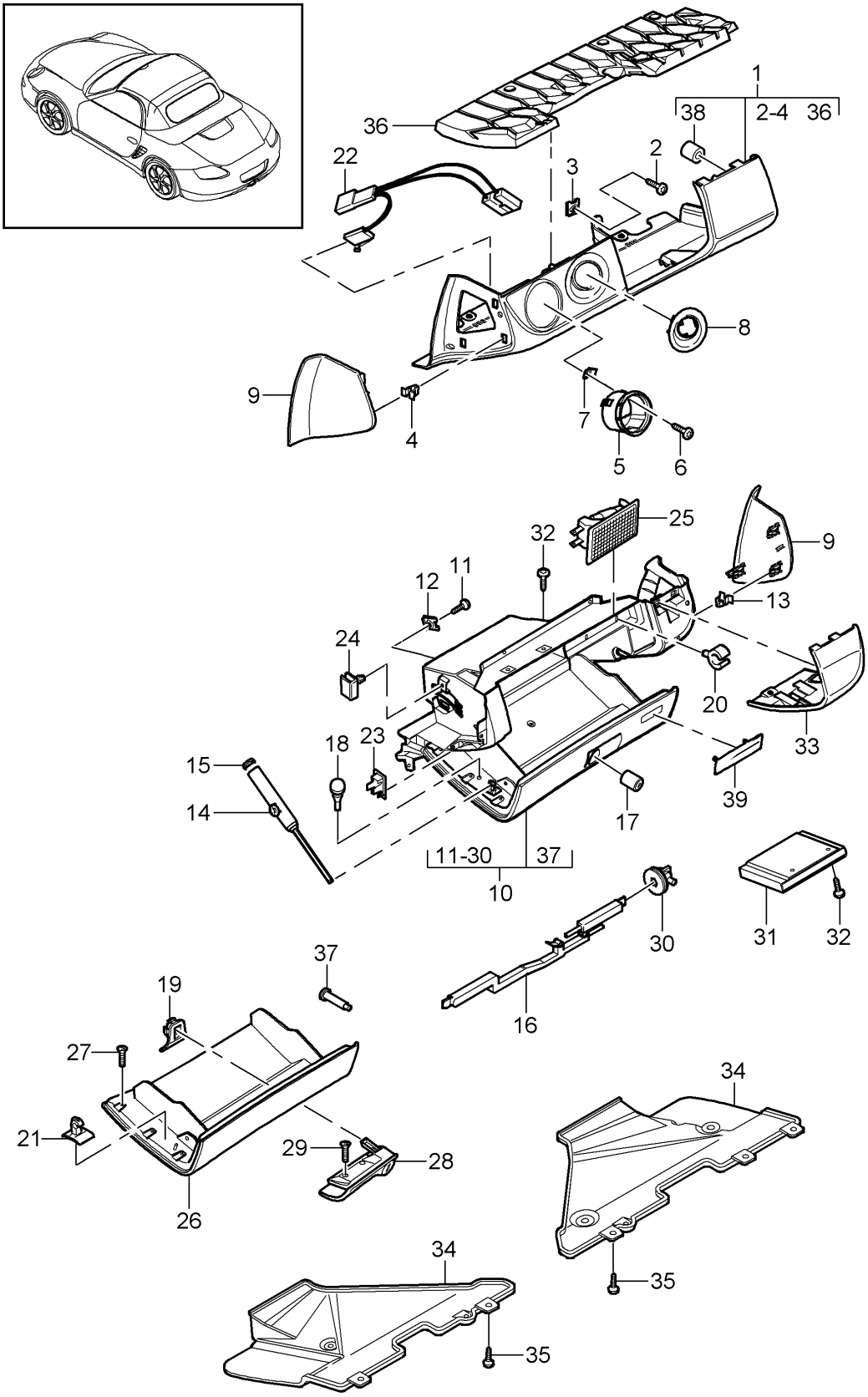

Modell: 987209 **Laufzeit: 2009>>2012**

Pos	Teilenummer	Benennung	Bemerkung	St	Modellangabe
		Handschuhkasten			
		Deckel			
		und			
		Verkleidung			
		(Fahrerseite)			
1	997 552 201 02	Verkleidung-Unterteil	Llkg	1	PR:098
		Kunstleder			
	997 552 201 02 1MZ	schwarz			
	997 552 201 02 1YP	steingrau			
	997 552 201 02 1TK	sandbeige			
	997 552 201 02 1VM	seeblau			
(1)	997 552 202 02	Verkleidung-Unterteil	Rlkg	1	PR:099
		Kunstleder			
	997 552 202 02 1MZ	schwarz			
	997 552 202 02 1YP	steingrau			
	997 552 202 02 1TK	sandbeige			
	997 552 202 02 1VM	seeblau			
(1)	997 552 201 03	Verkleidung-Unterteil	Llkg	1	PR:098,981
		Leder			
	997 552 201 03 A11	schwarz			
	997 552 201 03 5X6	steingrau			
	997 552 201 03 8G2	sandbeige			
	997 552 201 03 3S9	seeblau			
	997 552 201 03 9S5	terrakotta			
	997 552 201 03 9V6	cocoa			
	997 552 201 03 D12	dunkelgrau/natur			
	997 552 201 03 T12	braun/natur			
	997 552 201 03 N12	carrerarot			
(1)	997 552 202 03	Verkleidung-Unterteil	Rlkg	1	PR:099,981
		Leder			
	997 552 202 03 A11	schwarz			
	997 552 202 03 5X6	steingrau			
	997 552 202 03 8G2	sandbeige			
	997 552 202 03 3S9	seeblau			
	997 552 202 03 9S5	terrakotta			
	997 552 202 03 9V6	cocoa			
	997 552 202 03 D12	dunkelgrau/natur			
	997 552 202 03 T12	braun/natur			
	997 552 202 03 N12	carrerarot			
2	999 073 155 09	Blechschraube		7	
		4,2 X 13			
3	999 507 971 01	Blechmutter		7	
		4,2			
4	999 507 732 01	Steckklammer		7	
		8 X 12/ 4			
		für			
		Befestigung			
		Verkleidung			
5	997 552 427 01	Blende		1	
		Lichtschalter			
	997 552 427 01 A03	schwarz			
	997 552 427 01 5V7	steingrau			
	997 552 427 01 5Z1	sandbeige			
	997 552 427 01 8W7	seeblau			
	997 552 427 01 8X8	terrakotta			
	997 552 427 01 8P9	cocoa			
	997 552 427 01 T13	braun/natur			
	997 552 427 01 N23	carrerarot			
6	999 073 155 09	Blechschraube		3	
		4,2 X 13			
7	999 507 971 01	Blechmutter		3	
		4,2			
		für			

Bildtafel: 809-003

Modell: 987209 **Laufzeit: 2009>>2012**

Pos	Teilenummer	Benennung	Bemerkung	St	Modellangabe
		Befestigung			
		Blende			
		Lichtschalter			
8	997 552 425 01	Blende	Llkg	1	PR:098
		Zündanlassschloss			
	997 552 425 01 A03	schwarz			
	997 552 425 01 5V7	steingrau			
	997 552 425 01 5Z1	sandbeige			
	997 552 425 01 8W7	seeblau			
	997 552 425 01 8X8	terrakotta			
	997 552 425 01 8P9	cocoa			
	997 552 425 01 T13	braun/natur			
	997 552 425 01 N23	carrerarot			
(8)	997 552 426 01	Blende	Rlkg	1	PR:099
		Zündanlassschloss			
	997 552 426 01 A03	schwarz			
	997 552 426 01 5V7	steingrau			
	997 552 426 01 5Z1	sandbeige			
	997 552 426 01 8W7	seeblau			
	997 552 426 01 8X8	terrakotta			
	997 552 426 01 8P9	cocoa			
	997 552 426 01 T13	braun/natur			
	997 552 426 01 N23	carrerarot			
(8)	997 552 998 00	Lederblende	Llkg	1	PR:XDS,098
		Zündanlassschloss			
		D - MJ 2010>>			
	997 552 998 00 A11	schwarz			
	997 552 998 00 5X6	steingrau			
	997 552 998 00 8G2	sandbeige			
	997 552 998 00 3S9	seeblau			
	997 552 998 00 9S5	terrakotta			
	997 552 998 00 9V6	cocoa			
	997 552 998 00 D12	dunkelgrau/natur			
	997 552 998 00 T12	braun/natur			
	997 552 998 00 N12	carrerarot			
(8)	997 552 999 00	Lederblende	Rlkg	1	PR:XDS,099
		Zündanlassschloss			
		D - MJ 2010>>			
	997 552 999 00 A11	schwarz			
	997 552 999 00 5X6	steingrau			
	997 552 999 00 8G2	sandbeige			
	997 552 999 00 3S9	seeblau			
	997 552 999 00 9S5	terrakotta			
	997 552 999 00 9V6	cocoa			
	997 552 999 00 D12	dunkelgrau/natur			
	997 552 999 00 T12	braun/natur			
	997 552 999 00 N12	carrerarot			
9	997 552 405 02	Blende	links	1	
	997 552 405 02 A03	schwarz			
	997 552 405 02 5V7	steingrau			
	997 552 405 02 5Z1	sandbeige			
	997 552 405 02 8W7	seeblau			
	997 552 405 02 8X8	terrakotta			
	997 552 405 02 8P9	cocoa			
	997 552 405 02 T13	braun/natur			
	997 552 405 02 N23	carrerarot			
(9)	997 552 406 02	Blende	rechts seitlich	1	
		(Fahrerseite)			
	997 552 406 02 A03	schwarz			
	997 552 406 02 5V7	steingrau			
	997 552 406 02 5Z1	sandbeige			
	997 552 406 02 8W7	seeblau			

Modell: 987209 **Laufzeit: 2009>>2012**

Pos	Teilenummer	Benennung	Bemerkung	St	Modellangabe
	997 552 406 02 8X8	terrakotta			
	997 552 406 02 8P9	cocoa			
	997 552 406 02 T13	braun/natur			
	997 552 406 02 N23	carrerarot			
(9)	997 552 996 01	Lederblende	links	1	PR:XDV
		D - MJ 2010>>			
	997 552 996 01 A11	schwarz			
	997 552 996 01 5X6	steingrau			
	997 552 996 01 8G2	sandbeige			
	997 552 996 01 3S9	seeblau			
	997 552 996 01 9S5	terrakotta			
	997 552 996 01 9V6	cocoa			
	997 552 996 01 D12	dunkelgrau/natur			
	997 552 996 01 T12	braun/natur			
	997 552 996 01 N12	carrerarot			
(9)	997 552 996 02	Lederblende	rechts	1	PR:XDV
		D - MJ 2010>>			
	997 552 996 02 A11	schwarz			
	997 552 996 02 5X6	steingrau			
	997 552 996 02 8G2	sandbeige			
	997 552 996 02 3S9	seeblau			
	997 552 996 02 9S5	terrakotta			
	997 552 996 02 9V6	cocoa			
	997 552 996 02 D12	dunkelgrau/natur			
	997 552 996 02 T12	braun/natur			
	997 552 996 02 N12	carrerarot			
10	997 552 204 06	Handschuhkasten	Llkg	1	PR:098
		Kunstleder			
		(komplett)			
	997 552 204 06 1MZ	schwarz			
	997 552 204 06 1YP	steingrau			
	997 552 204 06 1TK	sandbeige			
	997 552 204 06 1VM	seeblau			
(10)	997 552 203 06	Handschuhkasten	Rlkg	1	PR:099
		Kunstleder			
		(komplett)			
	997 552 203 06 1MZ	schwarz			
	997 552 203 06 1YP	steingrau			
	997 552 203 06 1TK	sandbeige			
	997 552 203 06 1VM	seeblau			
10	997 552 204 07	Handschuhkasten	Llkg	1	PR:098,981
		Leder			
		(komplett)			
	997 552 204 07 A11	schwarz			
	997 552 204 07 5X6	steingrau			
	997 552 204 07 8G2	sandbeige			
	997 552 204 07 3S9	seeblau			
	997 552 204 07 9S5	terrakotta			
	997 552 204 07 9V6	cocoa			
	997 552 204 07 D12	dunkelgrau/natur			
	997 552 204 07 T12	braun/natur			
	997 552 204 07 N12	carrerarot			
(10)	997 552 203 07	Handschuhkasten	Rlkg	1	PR:099,981
		Leder			
		(komplett)			
	997 552 203 07 A11	schwarz			
	997 552 203 07 5X6	steingrau			
	997 552 203 07 8G2	sandbeige			
	997 552 203 07 3S9	seeblau			
	997 552 203 07 9S5	terrakotta			
	997 552 203 07 9V6	cocoa			
	997 552 203 07 D12	dunkelgrau/natur			
	997 552 203 07 T12	braun/natur			

Bildtafel: 809-003

Modell: 987209 **Laufzeit: 2009>>2012**

Pos	Teilenummer	Benennung	Bemerkung	St	Modellangabe
	997 552 203 07 N12	carrerarot			
(10)	997 552 203 07	Handschuhkasten Leder (komplett)	Rlkg	1	PR:099,981, 013
	997 552 203 07 A11	schwarz			
(10)	987 552 204 04	Handschuhkasten Kunstleder (komplett) D - MJ 2011>>	Llkg	1	PR:013,098
	987 552 204 04 1MZ	schwarz			
(10)	987 552 203 07	Handschuhkasten Kunstleder (komplett) D - MJ 2011>>	Rlkg	1	PR:013,099
	987 552 203 07 1MZ	schwarz			
(10)	987 552 204 05	Handschuhkasten (komplett) Leder D - MJ 2011>>	Llkg	1	PR:013,098, 981
	987 552 204 05 A11	schwarz			
(10)	987 552 203 06	Handschuhkasten (komplett) Leder D - MJ 2011>>	Rlkg	1	PR:013,099, 981
	987 552 203 06 A11	schwarz			
11	999 073 155 09	Blechschraube 4,2 X 13		X	
12	999 507 971 01	Blechmutter 4,2		X	
13	999 507 732 01	Steckklammer 8 X 12 /4 für Befestigung Handschuhkasten		X	
14	997 552 484 01	Dämpfer Handschuhkasten		1	
15	997 552 612 00	Abdeckung Dämpfer		1	
16	997 552 410 01	Entriegelung Handschuhkasten	Llkg	1	PR:098
(16)	997 552 409 01	Entriegelung Handschuhkasten	Rlkg	1	PR:099
17	996 552 915 01	Schliesszylinder Handschuhkasten Fahrzeug-Ident-Nr. angeben		1	
18	999 703 068 40	Anschlagpuffer 3,7 x 10,3		2	
19	997 552 509 02	Aufnahme Schliessteil	links Llkg	1	PR:098
(19)	997 552 510 02	Aufnahme Schliessteil	rechts Llkg	1	PR:098
(19)	997 552 509 03	Aufnahme Schliessteil	links Rlkg	1	PR:099
(19)	997 552 510 03	Aufnahme Schliessteil	rechts Rlkg	1	PR:099
20	996 552 813 00	Stifthalter		2	
21	996 552 879 00	Adapter für Dämpfer		2	
22	997 612 651 00	Leitungssatz Handschuhkastenleuchte		1	
23	999 650 564 40	Clip		1	

Modell: 987209 **Laufzeit: 2009>>2012**

Pos	Teilenummer	Benennung	Bemerkung	St	Modellangabe
		für Leitungssatz Mikroschalter			
24	999 650 565 40	Clip für Leitungssatz Handschuhkastenleuchte		1	
25	997 632 071 00	Handschuhkastenleuchte		1	
26	997 552 252 02	Handschuhkastendeckel Kunstleder	Llkg	1	PR:098
	997 552 252 02 1MZ	schwarz			
	997 552 252 02 1YP	steingrau			
	997 552 252 02 1TK	sandbeige			
	997 552 252 02 1VM	seeblau			
(26)	997 552 251 02	Handschuhkastendeckel Kunstleder	Rlkg	1	PR:099
	997 552 251 02 1MZ	schwarz			
	997 552 251 02 1YP	steingrau			
	997 552 251 02 1TK	sandbeige			
	997 552 251 02 1VM	seeblau			
(26)	997 552 252 03	Handschuhkastendeckel Leder	Llkg	1	PR:098,981
	997 552 252 03 A11	schwarz			
	997 552 252 03 5X6	steingrau			
	997 552 252 03 8G2	sandbeige			
	997 552 252 03 3S9	seeblau			
	997 552 252 03 9S5	terrakotta			
	997 552 252 03 9V6	cocoa			
	997 552 252 03 D12	dunkelgrau/natur			
	997 552 252 03 T12	braun/natur			
	997 552 252 03 N12	carrerarot			
(26)	997 552 251 03	Handschuhkastendeckel Leder	Rlkg	1	PR:099,981
	997 552 251 03 A11	schwarz			
	997 552 251 03 5X6	steingrau			
	997 552 251 03 8G2	sandbeige			
	997 552 251 03 3S9	seeblau			
	997 552 251 03 9S5	terrakotta			
	997 552 251 03 9V6	cocoa			
	997 552 251 03 D12	dunkelgrau/natur			
	997 552 251 03 T12	braun/natur			
	997 552 251 03 N12	carrerarot			
(26)	987 552 252 01	Handschuhkastendeckel Kunstleder D - MJ 2011>>	Llkg	1	PR:013,098
	987 552 252 01 1MZ	schwarz			
(26)	987 552 251 03	Handschuhkastendeckel Kunstleder D - MJ 2011>>	Rlkg	1	PR:013,099
	987 552 251 03 1MZ	schwarz			
(26)	987 552 252 02	Handschuhkastendeckel Leder D - MJ 2011>>	Llkg	1	PR:013,098, 981
	987 552 252 02 A11	schwarz			
(26)	987 552 251 02	Handschuhkastendeckel Leder D - MJ 2011>>	Rlkg	1	PR:013,099, 981
	987 552 251 02 A11	schwarz			
27	999 073 249 07	Blechschraube 3.5 X 12 für Befestigung Handschuhkastendeckel		11	

Bildtafel: 809-003

Modell: 987209 **Laufzeit:** 2009>>2012

Pos	Teilenummer	Benennung	Bemerkung	St	Modellangabe
28	997 552 362 01	Griff	Llkg	1	PR:098
		(komplett)			
	997 552 362 01 A03	schwarz			
	997 552 362 01 5V7	steingrau			
	997 552 362 01 5Z1	sandbeige			
	997 552 362 01 8W7	seeblau			
	997 552 362 01 8X8	terrakotta			
	997 552 362 01 8P9	cocoa			
	997 552 362 01 T13	braun/natur			
	997 552 362 01 N23	carrerarot			
(28)	997 552 361 01	Griff	Rlkg	1	PR:099
		(komplett)			
	997 552 361 01 A03	schwarz			
	997 552 361 01 5V7	steingrau			
	997 552 361 01 5Z1	sandbeige			
	997 552 361 01 8W7	seeblau			
	997 552 361 01 8X8	terrakotta			
	997 552 361 01 8P9	cocoa			
	997 552 361 01 T13	braun/natur			
	997 552 361 01 N23	carrerarot			
29	999 073 240 01	Schraube		2	
		M 4 X 10			
		für			
		Befestigung			
		Griff			
30	997 552 448 00	Anschlag		1	
31	997 552 663 00	CD-Box		1	PR:424
(31)	997 552 665 00	Blende		1	
		CD-Box			
32	999 073 240 01	Schraube		2	
		M 4 X 10			
33	997 552 256 02	Blende	Llkg	1	PR:098
		(Beifahrerseite)			
		Kunstleder			
	997 552 256 02 1MZ	schwarz			
	997 552 256 02 1YP	steingrau			
	997 552 256 02 1TK	sandbeige			
	997 552 256 02 1VM	seeblau			
(33)	997 552 255 02	Blende	Rlkg	1	PR:099
		(Beifahrerseite)			
		Kunstleder			
	997 552 255 02 1MZ	schwarz			
	997 552 255 02 1YP	steingrau			
	997 552 255 02 1TK	sandbeige			
	997 552 255 02 1VM	seeblau			
33	997 552 256 03	Lederblende	Llkg	1	PR:098,981
		(Beifahrerseite)			
	997 552 256 03 A11	schwarz			
	997 552 256 03 5X6	steingrau			
	997 552 256 03 8G2	sandbeige			
	997 552 256 03 3S9	seeblau			
	997 552 256 03 9S5	terrakotta			
	997 552 256 03 9V6	cocoa			
	997 552 256 03 D12	dunkelgrau/natur			
	997 552 256 03 T12	braun/natur			
	997 552 256 03 N12	carrerarot			
(33)	997 552 255 03	Lederblende	Rlkg	1	PR:099,981
		(Beifahrerseite)			
	997 552 255 03 A11	schwarz			
	997 552 255 03 5X6	steingrau			
	997 552 255 03 8G2	sandbeige			
	997 552 255 03 3S9	seeblau			
	997 552 255 03 9S5	terrakotta			

Bildtafel: 809-003

Modell: 987209 **Laufzeit:** 2009>>2012

Pos	Teilenummer	Benennung	Bemerkung	St	Modellangabe
	997 552 255 03 9V6	cocoa			
	997 552 255 03 D12	dunkelgrau/natur			
	997 552 255 03 T12	braun/natur			
	997 552 255 03 N12	carrerarot			
34	997 552 414 01	Verkleidung Fussraum (Beifahrerseite)	Llkg	1	PR:098
(34)	997 552 413 01	Verkleidung Fussraum (Beifahrerseite)	Rlkg	1	PR:099
35	1H0 819 943	Flachkopfschraube für Befestigung Verkleidung Fussraum		X	
36	997 552 451 01	Einleger	Llkg	1	PR:098
(36)	997 552 452 01	Einleger	Rlkg	1	PR:099
37	997 552 649 01	Scharnierbolzen Handschuhkasten		2	
38	997 552 821 00	Tülle		3	

Bildtafel: 809-004

PORSCHE

Modell: 987209 **Laufzeit: 2009>>2012**

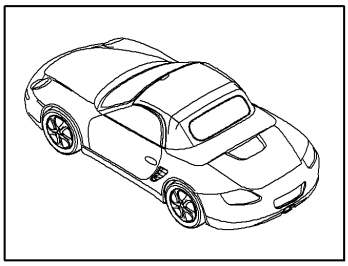

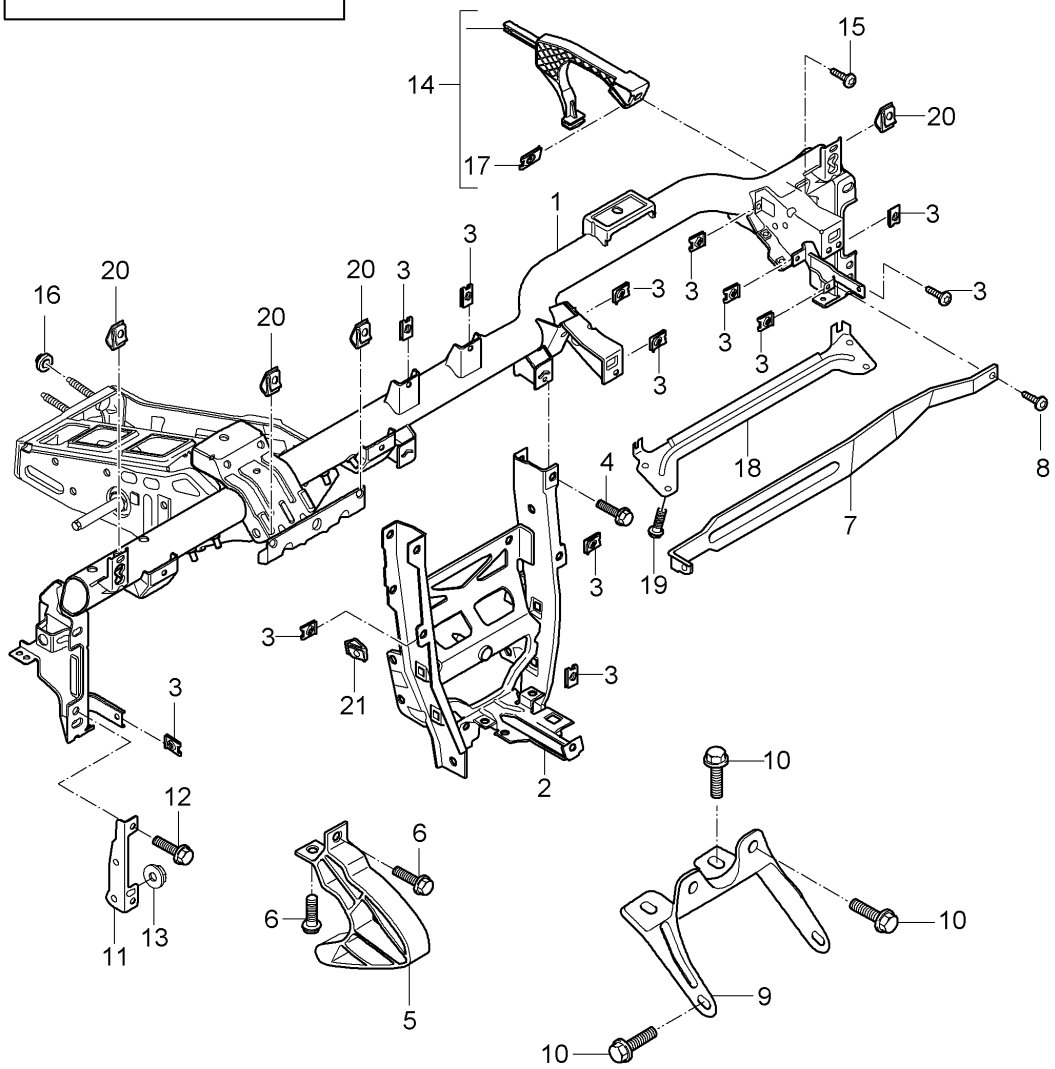

Bildtafel: 809-004

Modell: 987209 **Laufzeit: 2009>>2012**

Pos	Teilenummer	Benennung	Bemerkung	St	Modellangabe
		Tragrahmen Schalttafel			
1	997 552 063 08	Tragrahmen	Llkg	1	PR:098
(1)	997 552 063 07	Tragrahmen	Rlkg	1	PR:099
2	997 552 163 05	Abstützung Tunnel	Llkg	1	PR:098
(2)	997 552 163 06	Abstützung Tunnel	Rlkg	1	PR:099
3	999 507 020 01	Blechmutter ST 4,2		X	
4	900 378 305 01	Sechskantschraube M 8 X 65 für Befestigung Abstützung		2	
9	997 552 515 01	Halter Tunnel		1	
10	999 073 442 01	Schraube M 6 X 25 für Befestigung Halter Tunnel		X	
11	997 552 407 01	Halter für Schalttafel A-Säule	links	1	
(11)	997 552 408 01	Halter für Schalttafel A-Säule	rechts	1	
12	900 378 176 01	Sechskantschraube M 8 X 20 für Befestigung Halter A-Säule		4	
13	999 084 630 09	Sechskantmutter M 8 für Befestigung Halter A-Säule		4	
14	997 552 401 00	Halter für Tragrahmen Heizung		1	
15	999 073 155 09	Blechschraube ST 4,2 X 13 für Befestigung Halter Heizung		1	
16	997 423 299 01	Mutter für Einstellung Tragrahmen Stirnwand		2	
17	999 507 971 01	Blechmutter ST 4,2 für Befestigung Halter Heizung		1	
18	997 552 603 01	Verstärkungsblech Halter Airbag		1	
19	900 378 222 09	Sechskantschraube M 6 X 16		4	

Bildtafel: 809-004

PORSCHE

Modell: 987209 **Laufzeit:** 2009>>2012

Pos	Teilenummer	Benennung	Bemerkung	St	Modellangabe
20	999 591 850 01	Blechmutter ST 4,2		X	
21	999 591 951 03	Blechmutter ST 4,2		X	

Bildtafel: 809-010

PORSCHE

Modell: 987209 **Laufzeit: 2009>>2012**

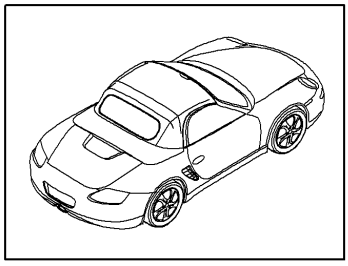

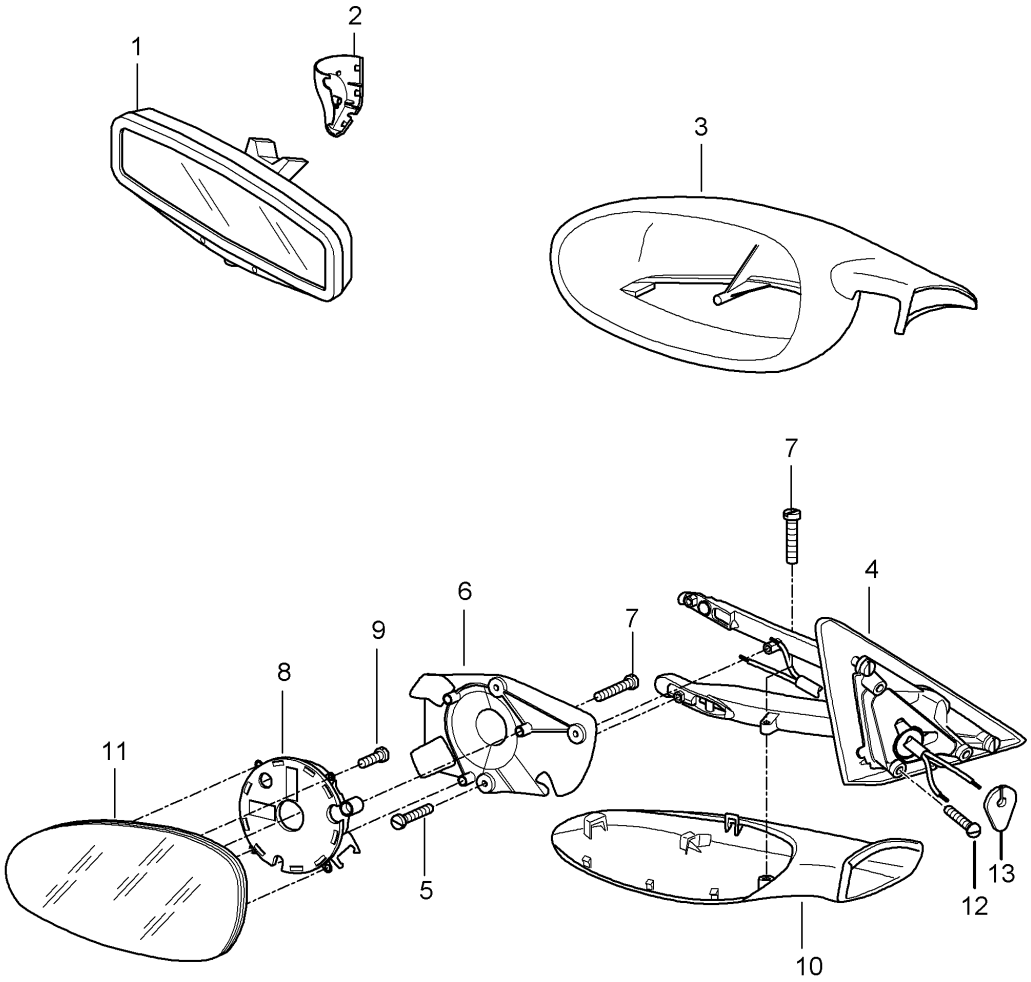

Bildtafel: 809-010

Modell: 987209 **Laufzeit: 2009>>2012**

Pos	Teilenummer	Benennung	Bemerkung	St	Modellangabe
		Innenspiegel			
		Aussenspiegel			
(1)	987 731 511 04	Innenspiegel		1	
		manuell			
	987 731 511 04 01C	schwarz			
(1)	987 731 511 03	Innenspiegel, automatisch		1	PR:267
		abblendbar			
	987 731 511 03 01C	satinschwarz			
(1)	987 731 993 00	Innenspiegel, automatisch		1	PR:XVW,267
		abblendbar			
		Leder			
	987 731 993 00 A11	schwarz			
	987 731 993 00 D12	dunkelgrau			
	987 731 993 00 N12	carrerarot			
	987 731 993 00 T12	naturbraun			
	987 731 993 00 3S9	seeblau			
	987 731 993 00 5X6	steingrau			
	987 731 993 00 8G2	sandbeige			
	987 731 993 00 9S5	terrakotta			
	987 731 993 00 9V6	cocoa			
(1)	987 731 993 01	Innenspiegel		1	PR:XVW
		manuell			
		Leder			
	987 731 993 01 A11	schwarz			
	987 731 993 01 D12	dunkelgrau			
	987 731 993 01 N12	carrerarot			
	987 731 993 01 T12	naturbraun			
	987 731 993 01 3S9	seeblau			
	987 731 993 01 5X6	steingrau			
	987 731 993 01 8G2	sandbeige			
	987 731 993 01 9S5	terrakotta			
	987 731 993 01 9V6	cocoa			
2	997 731 811 00	Abdeckung	links	1	PR:267
		Innenspiegel			
	997 731 811 00 01C	satinschwarz			
2	997 731 812 00	Abdeckung	rechts	1	PR:267
		Innenspiegel			
	997 731 812 00 01C	satinschwarz			
(2)	997 731 997 00	Abdeckung (Leder)	links	1	
		Innenspiegel			
	997 731 997 00 A11	schwarz			
	997 731 997 00 D12	dunkelgrau			
	997 731 997 00 N12	carrerarot			
	997 731 997 00 T12	naturbraun			
	997 731 997 00 3S9	seeblau			
	997 731 997 00 5X6	steingrau			
	997 731 997 00 8G2	sandbeige			
	997 731 997 00 9S5	terrakotta			
	997 731 997 00 9V6	cocoa			
(2)	997 731 997 01	Abdeckung (Leder)	rechts	1	
		Innenspiegel			
	997 731 997 01 A11	schwarz			
	997 731 997 01 D12	dunkelgrau			
	997 731 997 01 N12	carrerarot			
	997 731 997 01 T12	naturbraun			
	997 731 997 01 3S9	seeblau			
	997 731 997 01 5X6	steingrau			
	997 731 997 01 8G2	sandbeige			
	997 731 997 01 9S5	terrakotta			
	997 731 997 01 9V6	cocoa			
3	997 731 619 02	Aussenspiegelgehäuse	links	1	
	997 731 619 02 G2L	grundiert			
(3)	997 731 620 02	Aussenspiegelgehäuse	rechts	1	

Bildtafel: 809-010

Modell: 987209 **Laufzeit:** 2009>>2012

Pos	Teilenummer	Benennung	Bemerkung	St	Modellangabe
	997 731 620 02 G2L	grundiert			
4	997 731 219 00	Spiegelfuss Aussenspiegel	links Llkg	1	PR:098,-267, -538
	997 731 219 00 G2L	grundiert			
		mit: Leitungssatz			
(4)	997 731 220 00	Spiegelfuss Aussenspiegel	rechts Llkg	1	PR:098,-267, -538
	997 731 220 00 G2L	grundiert			
		mit: Leitungssatz			
(4)	997 731 219 01	Spiegelfuss Aussenspiegel	links Llkg	1	PR:537,098, -267
	997 731 219 01 G2L	grundiert			
		mit: Leitungssatz			
(4)	997 731 220 01	Spiegelfuss Aussenspiegel	rechts Llkg	1	PR:537,098, -267
	997 731 220 01 G2L	grundiert			
		mit: Leitungssatz			
(4)	997 731 219 02	Spiegelfuss Aussenspiegel	links Llkg	1	PR:098,267, -538
	997 731 219 02 G2L	grundiert			
		mit: Leitungssatz			
(4)	997 731 220 02	Spiegelfuss Aussenspiegel	rechts Llkg	1	PR:098,267, -538
	997 731 220 02 G2L	grundiert			
		mit: Leitungssatz			
(4)	997 731 219 03	Spiegelfuss Aussenspiegel	links Llkg	1	PR:267,537, 098
	997 731 219 03 G2L	grundiert			
		mit: Leitungssatz			
(4)	997 731 220 03	Spiegelfuss Aussenspiegel	rechts Llkg	1	PR:267,537, 098
	997 731 220 03 G2L	grundiert			
		mit: Leitungssatz			
(4)	997 731 219 04	Spiegelfuss Aussenspiegel	links Rlkg	1	PR:099,-267, -538
	997 731 219 04 G2L	grundiert			
		mit: Leitungssatz			
(4)	997 731 220 04	Spiegelfuss Aussenspiegel	rechts Rlkg	1	PR:099,-267, -538
	997 731 220 04 G2L	grundiert			
		mit: Leitungssatz			
(4)	997 731 219 05	Spiegelfuss Aussenspiegel	links Rlkg	1	PR:099,538, -267
	997 731 219 05 G2L	grundiert			
		mit: Leitungssatz			
(4)	997 731 220 05	Spiegelfuss Aussenspiegel	rechts Rlkg	1	PR:099,538, -267
	997 731 220 05 G2L	grundiert			
		mit: Leitungssatz			
(4)	997 731 219 06	Spiegelfuss Aussenspiegel	links Rlkg	1	PR:099,267, -538

Bildtafel: 809-010

PORSCHE

Modell: 987209 **Laufzeit: 2009>>2012**

Pos	Teilenummer	Benennung	Bemerkung	St	Modellangabe
	997 731 219 06 G2L	grundiert			
		mit:			
		Leitungssatz			
(4)	997 731 220 06	Spiegelfuss	rechts Rlkg	1	PR:099,267,
		Aussenspiegel			-538
	997 731 220 06 G2L	grundiert			
		mit:			
		Leitungssatz			
(4)	997 731 219 07	Spiegelfuss	links	1	PR:267,538
		Aussenspiegel			
	997 731 219 07 G2L	grundiert			
		mit:			
		Leitungssatz			
(4)	997 731 220 07	Spiegelfuss	rechts	1	PR:267,538
		Aussenspiegel			
	997 731 220 07 G2L	grundiert			
		mit:			
		Leitungssatz			
5	999 919 024 09	Linsenschraube		2	
		3,0 X 12			
6	997 731 519 00	Platte	links	1	
		Aussenspiegel			
(6)	997 731 520 00	Platte	rechts	1	
		Aussenspiegel			
7	999 141 043 02	Linsenschraube		8	
		3,0 X 14			
8	997 624 047 00	Verstellmotor		2	
		Entfallteil			
8	997 624 047 01	Verstellmotor		2	
8	7PP 959 578 D	Verstellmotor		2	PR:-537,-538
		Aussenspiegel			
(8)	997 624 048 00	Verstellmotor		2	PR:537,538
		Entfallteil			
(8)	997 624 048 01	Verstellmotor		2	PR:537,538
9	999 141 043 02	Linsenschraube		6	
		M 3,0 X 14			
10	997 731 719 02	Blende für Aussen-	links	1	
		spiegelgehäuse	unten		
	997 731 719 02 G2L	grundiert			
(10)	997 731 720 02	Blende für Aussen-	rechts	1	
		spiegelgehäuse	unten		
	997 731 720 02 G2L	grundiert			
(10)	997 731 995 01	Blende für Aussen-	links	1	
		spiegelgehäuse	unten		
		alu-look			
(10)	997 731 995 02	Blende für Aussen-	rechts	1	
		spiegelgehäuse	unten		
		alu-look			
11	997 731 035 06	Spiegelglas (plan)	links Llkg	1	PR:098,270,
					-267
(11)	997 731 035 07	Spiegelglas (asphärisch)	links Llkg	1	PR:098,271,
		Asphärisch			-267
(11)	997 731 035 08	Spiegelglas (plan)	links Llkg	1	PR:098,267,
					270
		abblendbar			
(11)	997 731 035 09	Spiegelglas (asphärisch)	links Llkg	1	PR:098,267,
		Asphärisch			271
(11)	997 731 036 07	Spiegelglas (asphärisch)	rechts Rlkg	1	PR:099,271,
		Asphärisch			-267
(11)	997 731 036 09	Spiegelglas (asphärisch)	rechts Rlkg	1	PR:099,267,
		Asphärisch			271
(11)	997 731 037 03	Spiegelglas (konvex)	links Rlkg	1	PR:099
(11)	997 731 037 04	Spiegelglas (konvex)	links Rlkg	1	PR:099,267

Bildtafel: 809-010

Modell: 987209 **Laufzeit:** 2009>>2012

Pos	Teilenummer	Benennung	Bemerkung	St	Modellangabe
(11)	997 731 038 09	Spiegelglas (konvex) abblendbar	rechts Llkg	1	PR:098
(11)	997 731 038 10	Spiegelglas (konvex)	rechts Llkg	1	PR:098,074
(11)	997 731 038 11	Spiegelglas (konvex)	rechts Llkg	1	PR:215,098
(11)	997 731 038 12	Spiegelglas (konvex)	rechts Llkg	1	PR:098,267
(11)	997 731 038 13	Spiegelglas (konvex)	rechts Llkg	1	PR:074,553, 267,098
(11)	997 731 038 14	Spiegelglas (konvex)	rechts Llkg	1	PR:215,267, 098
12	999 073 345 09	Linsenkopfschraube M 5 X 18		3	
13	997 537 731 00	Abdichtung Kabelstecker Spiegelfuss D >> - MJ 2006		1	
13	997 537 733 00	Abdichtung Kabelstecker Spiegelfuss		1	

Bildtafel: 809-015

PORSCHE

Modell: 987209 **Laufzeit:** 2009>>2012

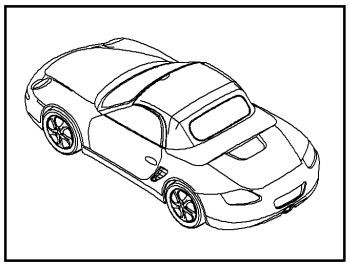

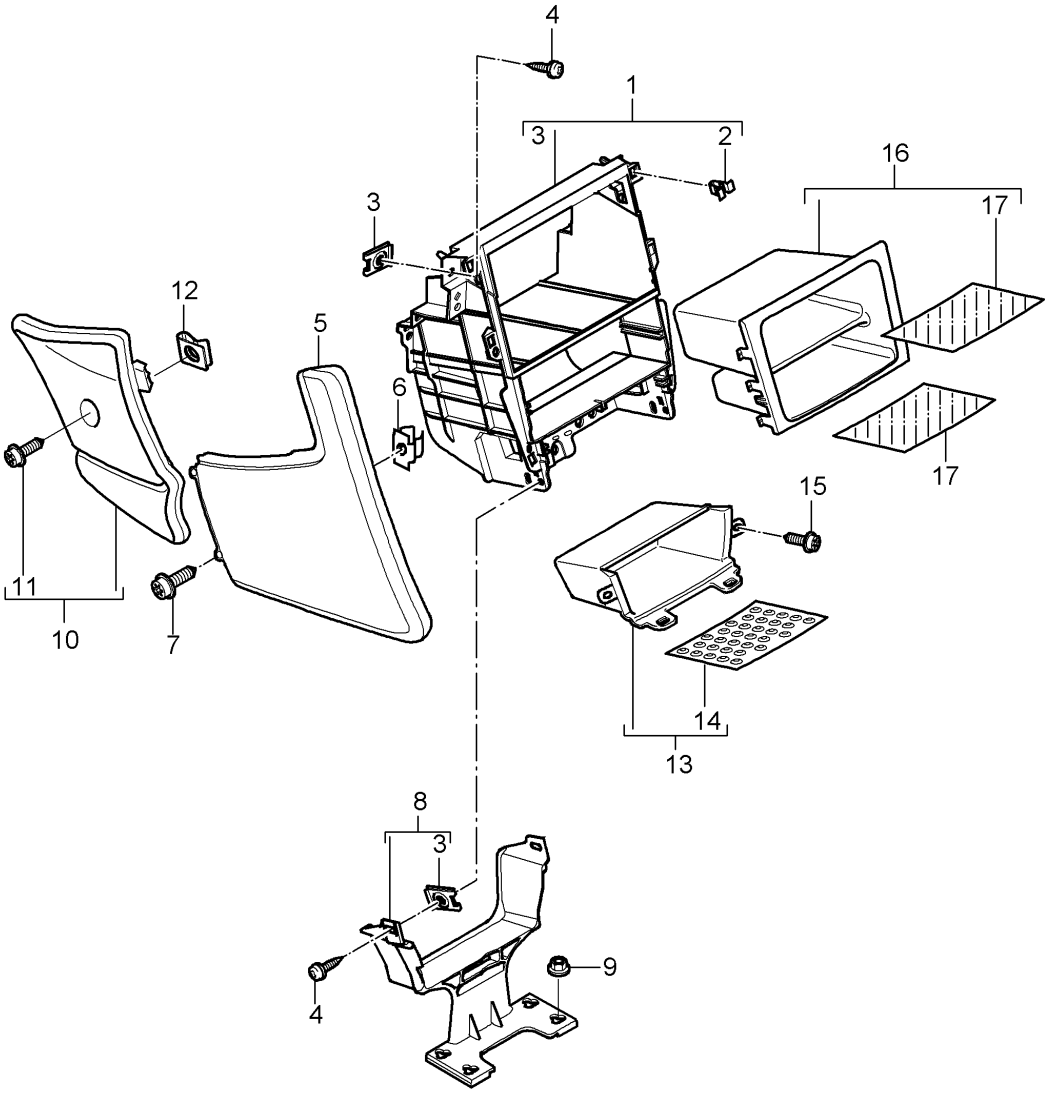

Bildtafel: 809-015

Modell: 987209 **Laufzeit: 2009>>2012**

Pos	Teilenummer	Benennung	Bemerkung	St	Modellangabe
		Mittelkonsole	vorn		
1	997 553 111 03	Träger	vorn	1	
		Mittelkonsole			
2	999 507 476 01	Steckklammer		6	
		8,0 X 10,0/2,5			
3	999 507 971 01	Blechmutter		X	
		ST 4,2			
4	999 073 155 09	Blechschraube		X	
		ST 4,2 x 13			
5	997 553 117 05	Blende	links	1	PR:-618,
			seitlich		-619,-668,
		Kunstleder			-669
	997 553 117 05 9L4	schwarz			
	997 553 117 05 9M5	steingrau			
	997 553 117 05 9C6	sandbeige			
	997 553 117 05 9D7	seeblau			
(5)	997 553 118 05	Blende	rechts	1	PR:-618,
			seitlich		-619,-668,
		Kunstleder			-669
	997 553 118 05 9L4	schwarz			
	997 553 118 05 9M5	steingrau			
	997 553 118 05 9C6	sandbeige			
	997 553 118 05 9D7	seeblau			
5	997 553 117 06	Lederblende	links	1	PR:981,618,
			seitlich		619,668,669
	997 553 117 06 FSA	schwarz/grau			
	997 553 117 06 FSB	steingrau/steingrau			
	997 553 117 06 FSC	sandbeige/sandbeige			
	997 553 117 06 FSD	seeblau/grau			
	997 553 117 06 FSF	terrakotta/terrakotta			
	997 553 117 06 FSG	cocoa/cocoa			
	997 553 117 06 FSH	dunkelgraunatur/grau			
	997 553 117 06 FSJ	braun natur/braun natur			
	997 553 117 06 FSP	carrerarot			
(5)	997 553 118 06	Lederblende	rechts	1	PR:981,618,
			seitlich		619,668,669
	997 553 118 06 FSA	schwarz/grau			
	997 553 118 06 FSB	steingrau/steingrau			
	997 553 118 06 FSC	sandbeige/sandbeige			
	997 553 118 06 FSD	seeblau/grau			
	997 553 118 06 FSF	terrakotta/terrakotta			
	997 553 118 06 FSG	cocoa/cocoa			
	997 553 118 06 FSH	dunkelgraunatur/grau			
	997 553 118 06 FSJ	braun natur/braun natur			
	997 553 118 06 FSP	carrerarot			
(5)		Blende	seitlich	1	
		mit:			
		Telefonvorbereitung			
		siehe Bildtafel:	911-010		
6	999 591 508 01	Käfigmutter	seitlich	4	
		st 4,2			
		für			
		Befestigung			
		Blende			
7	999 073 226 09	Blechschraube	seitlich	4	
		ST 4,2 X 16			
		für			
		Befestigung			
		Blende			
8	997 553 361 01	Abstützung	mitte	1	
9	999 084 629 01	Sechskantmutter		4	
		M6			
10	997 553 131 01	Abdeckung	links	1	PR:098,099

Modell: 987209 **Laufzeit: 2009>>2012**

Pos	Teilenummer	Benennung	Bemerkung	St	Modellangabe
		Fussausströmer			
		Teppich			
	997 553 131 01 A10	schwarz			
	997 553 131 01 B10	steingrau			
	997 553 131 01 T10	sandbeige			
	997 553 131 01 E10	seeblau			
	997 553 131 01 M10	terrakotta			
	997 553 131 01 R10	cocoa			
	997 553 131 01 D11	dunkelgrau/natur			
	997 553 131 01 T11	braun/natur			
	997 553 131 01 N10	carrerarot			
10	997 553 132 02	Abdeckung	rechts	1	PR:098,099
		Fussausströmer			
		Teppich			
	997 553 132 02 A10	schwarz			
	997 553 132 02 B10	steingrau			
	997 553 132 02 T10	sandbeige			
	997 553 132 02 E10	seeblau			
	997 553 132 02 M10	terrakotta			
	997 553 132 02 R10	cocoa			
	997 553 132 02 D11	dunkelgrau/natur			
	997 553 132 02 T11	braun/natur			
	997 553 132 02 N10	carrerarot			
(10)	997 553 132 01	Abdeckung	rechts Llkg	1	PR:098,621
		Fussausströmer			
		Teppich			
	997 553 132 01 A10	schwarz			
	997 553 132 01 B10	steingrau			
	997 553 132 01 T10	sandbeige			
	997 553 132 01 E10	seeblau			
	997 553 132 01 M10	terrakotta			
	997 553 132 01 R10	cocoa			
	997 553 132 01 D11	dunkelgrau/natur			
	997 553 132 01 T11	braun/natur			
	997 553 132 01 N10	carrerarot			
(10)	997 553 131 02	Abdeckung	links Rlkg	1	PR:099,621
		Fussausströmer			
		Teppich			
	997 553 131 02 A10	schwarz			
	997 553 131 02 B10	steingrau			
	997 553 131 02 T10	sandbeige			
	997 553 131 02 E10	seeblau			
	997 553 131 02 M10	terrakotta			
	997 553 131 02 R10	cocoa			
	997 553 131 02 D11	dunkelgrau/natur			
	997 553 131 02 T11	braun/natur			
	997 553 131 02 N10	carrerarot			
11	999 073 223 07	Linsenschraube		2	
		M 6 X 25			
12	999 507 766 02	Blechmutter		2	
		M 6			
13	997 553 143 02	Ablagefach	vorn	1	
		Mittelkonsole			
	997 553 143 02 A05	schwarz-matt			
14	997 553 543 01	Einlage für Mittelkonsole		1	
		Ablagefach			
15	999 919 164 09	Linsenschraube		3	
		5,0 X 12,0			
16	987 553 671 00	Ablagefach	mitte	1	SPYDER
					PR:609,778
		D - MJ 2010>>			
	987 553 671 00 A05	schwarz-matt			
17	987 553 871 00	Einlage für Ablagefach	mitte	1	SPYDER

Bildtafel: 809-015

PORSCHE

Modell: 987209 **Laufzeit:** 2009>>2012

Pos	Teilenummer	Benennung	Bemerkung	St	Modellangabe
		D - MJ 2010>>			PR:609,778

Bildtafel: 809-020

PORSCHE

Modell: 987209 **Laufzeit: 2009>>2012**

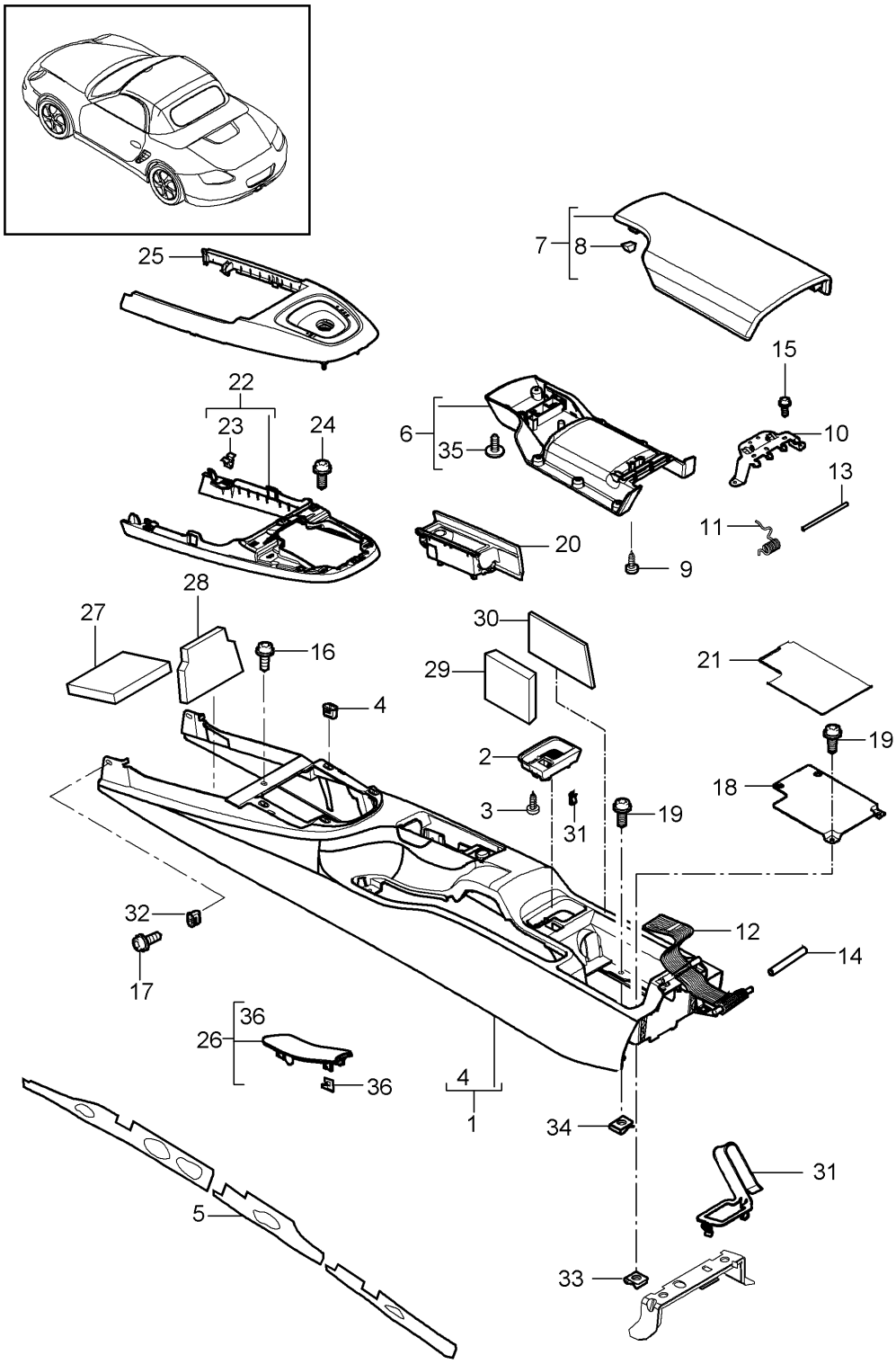

Bildtafel: 809-020

Modell: 987209 **Laufzeit: 2009>>2012**

Pos	Teilenummer	Benennung	Bemerkung	St	Modellangabe
		Mittelkonsole	hinten		
(1)	997 553 901 02	Mittelkonsole		1	BOXSTER
	997 553 901 02 A03	schwarz			BOXSTER S
	997 553 901 02 5V7	steingrau			
	997 553 901 02 5Z1	sandbeige			
	997 553 901 02 8W7	seeblau			
	997 553 901 02 8X8	terrakotta			
	997 553 901 02 8P9	cocoa			
	997 553 901 02 T13	braun/natur			
	997 553 901 02 N23	carrerarot			
(1)	997 553 980 71	Mittelkonsole		1	BOXSTER
		Leder			BOXSTER S
					PR:XMZ
	997 553 980 71 A11	schwarz			
	997 553 980 71 5X6	steingrau			
	997 553 980 71 8G2	sandbeige			
	997 553 980 71 3S9	seeblau			
	997 553 980 71 9S5	terrakotta			
	997 553 980 71 9V6	cocoa			
	997 553 980 71 D12	dunkelgrau/natur			
	997 553 980 71 T12	braun/natur			
	997 553 980 71 N12	carrerarot			
(1)	997 553 980 54	Mittelkonsole		1	BOXSTER
		carbon			BOXSTER S
					PR:XMJ
	997 553 980 54 A35	schwarz			
(1)	997 553 980 58	Mittelkonsole		1	BOXSTER
					PR:XJT
	997 553 980 58 S61	makassar			BOXSTER S
(1)	997 553 980 62	Mittelkonsole		1	BOXSTER
					PR:XCK
	997 553 980 62 V04	galvanosilber			BOXSTER S
(1)	997 553 980 64	Mittelkonsole		1	Spyder
		D - MJ 2010>>			PR:XME,778
	997 553 980 64 041	schwarz			
	997 553 980 64 84A	indischrot (Porsche)			
	997 553 980 64 B9A	carraraweiss			
	997 553 980 64 92U	arktissilber-metallic			
	997 553 980 64 C9Z	basaltschwarz-metallic			
	997 553 980 64 M5R	aquablau-metallic			
	997 553 980 64 51A	cremeweiss			
(1)	997 553 980 66	Mittelkonsole		1	BOXSTER
					PR:XME
	997 553 980 66 041	schwarz			BOXSTER S
	997 553 980 66 84A	indischrot (Porsche)			
	997 553 980 66 B9A	carraraweiss			
	997 553 980 66 12H	speedgelb			
	997 553 980 66 92U	arktissilber-metallic			
	997 553 980 66 C9Z	basaltschwarz-metallic			
	997 553 980 66 M7X	atlasgrau-metallic			
	997 553 980 66 39C	nachtblau-metallic			
	997 553 980 66 M7W	meteorgrau-metallic			
	997 553 980 66 M7Z	GT-silber-metallic			
	997 553 980 66 M8W	macadamia-metallic			
	997 553 980 66 M3X	rubinrot-metallic			
	997 553 980 66 M5X	dunkelblau-metallic			
		D - MJ 2010>>			
	997 553 980 66 2B5	malachitgrün-metallic			
	997 553 980 66 22G	racinggreen-metallic			
	997 553 980 66 M5R	aquablau-metallic			
	997 553 980 66 32B	segelblau-metallic			
	997 553 980 66 51A	cremeweiss			
	997 553 980 66 M2Z	nordischgold-metallic			

Bildtafel: 809-020

Modell: 987209 **Laufzeit: 2009>>2012**

Pos	Teilenummer	Benennung	Bemerkung	St	Modellangabe
(1)	997 553 997 01	Schutzfolie		2	
		Mittelkonsole			
		siehe Handbuch Technik			
		681749			
2	997 553 575 02	Einsatz		1	
		Verriegelung			
		Mittelkonsole			
	997 553 575 02 01C	satinschwarz			
3	999 919 159 09	Linsenschraube		1	
		4 X 12			
4	999 591 210 40	Spreizmutter		4	
		4,2			
5	997 553 843 00	Dämmung	links	1	
(5)	997 553 844 00	Dämmung	rechts	1	
6	997 553 433 01	Deckel für Mittelkonsole	innen	1	
	997 553 433 01 01C	satinschwarz			
7	987 553 231 00	Deckel für Mittelkonsole	aussen	1	BOXSTER
	987 553 231 00 1MZ	schwarz			
	987 553 231 00 1YP	steingrau			
	987 553 231 00 1TK	sandbeige			
	987 553 231 00 1VM	seeblau			
(7)	997 553 231 01	Abdeckung (Leder)	aussen	1	BOXSTER
					PR:981
	997 553 231 01 A11	schwarz			
	997 553 231 01 5X6	steingrau			
	997 553 231 01 8G2	sandbeige			
	997 553 231 01 3S9	seeblau			
	997 553 231 01 9S5	terrakotta			
	997 553 231 01 9V6	cocoa			
	997 553 231 01 D12	dunkelgrau/natur			
	997 553 231 01 T12	braun/natur			
	997 553 231 01 N12	carrerarot			
(7)	997 553 231 01	Abdeckung (Leder)	aussen	1	BOXSTER S
	997 553 231 01 A11	schwarz			
	997 553 231 01 5X6	steingrau			
	997 553 231 01 8G2	sandbeige			
	997 553 231 01 3S9	seeblau			
	997 553 231 01 9S5	terrakotta			
	997 553 231 01 9V6	cocoa			
	997 553 231 01 D12	dunkelgrau/natur			
	997 553 231 01 T12	braun/natur			
	997 553 231 01 N12	carrerarot			
(7)	997 553 231 01	Abdeckung (Leder)	aussen	1	SPYDER
					PR:778
		D - MJ 2010>>			
	997 553 231 01 A11	schwarz			
	997 553 231 01 8G2	sandbeige			
	997 553 231 01 9V6	cocoa			
	997 553 231 01 N12	carrerarot			
(7)	987 553 991 00	Abdeckung (Leder)	Llkg	1	BOXSTER S
			aussen		PR:XUV,098
		mit:			
		Schriftzug			
		Boxster S			
		D - MJ 2010>>			
	987 553 991 00 A11	schwarz			
	987 553 991 00 5X6	steingrau			
	987 553 991 00 8G2	sandbeige			
	987 553 991 00 3S9	seeblau			
	987 553 991 00 9S5	terrakotta			
	987 553 991 00 9V6	cocoa			
	987 553 991 00 D12	dunkelgrau/natur			
	987 553 991 00 T12	braun/natur			

Modell: 987209 **Laufzeit: 2009>>2012**

Pos	Teilenummer	Benennung	Bemerkung	St	Modellangabe
	987 553 991 00 N12	carrerarot			
(7)	987 553 991 01	Abdeckung (Leder)	Rlkg	1	BOXSTER S
			aussen		PR:XUV,099
		mit:			
		Schriftzug			
		Boxster S			
		D - MJ 2010>>			
	987 553 991 01 A11	schwarz			
	987 553 991 01 5X6	steingrau			
	987 553 991 01 8G2	sandbeige			
	987 553 991 01 3S9	seeblau			
	987 553 991 01 9S5	terrakotta			
	987 553 991 01 9V6	cocoa			
	987 553 991 01 D12	dunkelgrau/natur			
	987 553 991 01 T12	braun/natur			
	987 553 991 01 N12	carrerarot			
(7)	997 553 991 05	Deckel	aussen	1	PR:XPT
		mit:			
		Porsche Wappen			
		D - MJ 2010>>			
	997 553 991 05 A11	schwarz			
	997 553 991 05 5X6	steingrau			
	997 553 991 05 8G2	sandbeige			
	997 553 991 05 3S9	seeblau			
	997 553 991 05 9S5	terrakotta			
	997 553 991 05 9V6	cocoa			
	997 553 991 05 D12	dunkelgrau/natur			
	997 553 991 05 T12	braun/natur			
	997 553 991 05 N12	carrerarot			
(7)	997 553 991 20	Deckel	Llkg	1	PR:XLG,098
			aussen		
		Alcantara			
		D - MJ 2010>>			
	997 553 991 20 A25	schwarz			
(7)	997 553 991 21	Deckel	Rlkg	1	PR:XLG,099
			aussen		
		Alcantara			
		D - MJ 2010>>			
	997 553 991 21 A25	schwarz			
8	999 507 972 01	Blechmutter		8	
		3,5			
9	999 073 153 01	Blechschraube		8	
		3,5 X 14			
10	997 553 437 01	Scharnier		1	
11	997 553 439 00	Schenkelfeder		1	
12	997 553 441 00	Gurt		1	
13	997 553 447 00	Achse		1	
14	997 553 733 00	Haltestift		1	
15	999 919 159 09	Linsenschraube		2	
		M4X12			
16	999 919 121 09	Linsenschraube		2	
		5 X 16			
		für			
		Befestigung			
		Mittelkonsole			
17	999 073 155 09	Blechschraube		2	
		4,2 X 13			
		für			
		Befestigung			
		Mittelkonsole			
18	997 553 615 01	Boden		1	
		Mittelkonsole			
19	999 073 226 09	Blechschraube		2	

Bildtafel: 809-020

Modell: 987209 **Laufzeit: 2009>>2012**

Pos	Teilenummer	Benennung	Bemerkung	St	Modellangabe
		4,2 X 16			
20	997 553 902 00	Ascher		1	BOXSTER
		Lackiert			BOXSTER S
	997 553 902 00 A03	schwarz			
	997 553 902 00 5V7	steingrau			
	997 553 902 00 5Z1	sandbeige			
	997 553 902 00 8W7	seeblau			
	997 553 902 00 8X8	terrakotta			
	997 553 902 00 8P9	cocoa			
	997 553 902 00 T13	braun/natur			
	997 553 902 00 N23	carrerarot			
(20)	997 553 982 06	Ascher		1	BOXSTER
		Leder			BOXSTER S
					PR:XMZ
	997 553 982 06 A11	schwarz			
	997 553 982 06 5X6	steingrau			
	997 553 982 06 8G2	sandbeige			
	997 553 982 06 3S9	seeblau			
	997 553 982 06 9S5	terrakotta			
	997 553 982 06 9V6	cocoa			
	997 553 982 06 D12	dunkelgrau/natur			
	997 553 982 06 T12	braun/natur			
	997 553 982 06 N12	carrerarot			
(20)	997 553 982 01	Ascher		1	BOXSTER
		carbon			BOXSTER S
					PR:XMJ
	997 553 982 01 A35	schwarz			
(20)	997 553 982 03	Ascher		1	BOXSTER
					PR:XJT
	997 553 982 03 S61	makassar			BOXSTER S
(20)	997 553 982 04	Ascher		1	BOXSTER
		alu-look			BOXSTER S
					PR:XCK
	997 553 982 04 V04	galvanosilber			
(20)	997 553 982 05	Ascher		1	PR:XME
		Lackiert			
	997 553 982 05 041	schwarz			
	997 553 982 05 84A	indischrot (Porsche)			
	997 553 982 05 B9A	carraraweiss			
	997 553 982 05 12H	speedgelb			
	997 553 982 05 92U	arktissilber-metallic			
	997 553 982 05 C9Z	basaltschwarz-metallic			
	997 553 982 05 M7X	atlasgrau-metallic			
	997 553 982 05 39C	nachtblau-metallic			
	997 553 982 05 M7W	meteorgrau-metallic			
	997 553 982 05 M7Z	GT-silber-metallic			
	997 553 982 05 M8W	macadamia-metallic			
	997 553 982 05 M3X	rubinrot-metallic			
	997 553 982 05 M5X	dunkelblau-metallic			
		D - MJ 2010>>			
	997 553 982 05 2B5	malachitgrün-metallic			
	997 553 982 05 22G	racinggreen-metallic			
	997 553 982 05 32B	segelblau-metallic			
	997 553 982 05 M5R	aquablau-metallic			
	997 553 982 05 51A	cremeweiss			
	997 553 982 05 M2Z	nordischgold-metallic			
21	997 553 611 01	Einlage für Mittelkonsole		1	
(21)	997 553 613 00	Einlage für Mittelkonsole		1	PR:870
22	997 553 261 05	Rahmen		1	BOXSTER
		Lackiert			
	997 553 261 05 D07	vulkangrau			
(22)	997 553 261 06	Rahmen		1	BOXSTER S
		Lackiert			

Bildtafel: 809-020

Modell: 987209 **Laufzeit: 2009>>2012**

Pos	Teilenummer	Benennung	Bemerkung	St	Modellangabe
	997 553 261 06 V04	galvanosilber			
(22)	997 553 261 06	Rahmen		1	SPYDER
		Lackiert			PR:778
		D - MJ 2010>>			
	997 553 261 06 V04	galvanosilber			
(22)	987 553 261 01	Rahmen		1	BOXSTER S
		D - MJ 2010>>			PR:XDJ
	987 553 261 01 G2X	grundiert			
(22)	987 553 261 01	Rahmen		1	SPYDER
		D - MJ 2010>>			PR:XDJ,778
	987 553 261 01 G2X	grundiert			
23	999 507 533 02	Steckklammer		7	
		8,0 X 10,0/2,5			
24	999 073 155 09	Blechschraube		4	
		4,2 X 13			
25	997 553 245 01	Abdeckung		1	PR:250
		Schaltkulisse			
	997 553 245 01 FUG	schwarz/galvanosilber			
	997 553 245 01 FUH	steingrau/galvanosilber			
	997 553 245 01 FUJ	sandbeige/galvanosilber			
	997 553 245 01 FUK	seeblau/galvanosilber			
	997 553 245 01 FUL	Terrakotta/Galvanosilber			
	997 553 245 01 FUM	cocoa/galvanosilber			
	997 553 245 01 FUN	braunnatur/galvanosilber			
	997 553 245 01 FU0	carrerarot/galvanosilber			
(25)	997 553 987 00	Abdeckung		1	BOXSTER
		Schaltkulisse			BOXSTER S
		Lackiert			PR:XWS,250
	997 553 987 00 041	schwarz			
	997 553 987 00 84A	indischrot (Porsche)			
	997 553 987 00 B9A	carraraweiss			
	997 553 987 00 12H	speedgelb			
	997 553 987 00 92U	arktissilber-metallic			
	997 553 987 00 C9Z	basaltschwarz-metallic			
	997 553 987 00 M7X	atlasgrau-metallic			
	997 553 987 00 39C	nachtblau-metallic			
	997 553 987 00 M7W	meteorgrau-metallic			
	997 553 987 00 M7Z	GT-silber-metallic			
	997 553 987 00 M8W	macadamia-metallic			
	997 553 987 00 M3X	rubinrot-metallic			
	997 553 987 00 M5X	dunkelblau-metallic			
		D - MJ 2010>>			
	997 553 987 00 2B5	malachitgrün-metallic			
	997 553 987 00 22G	racinggreen-metallic			
	997 553 987 00 32B	segelblau-metallic			
		D >> - MJ 2009			
	997 553 987 00 M5R	aquablau-metallic			
	997 553 987 00 51A	cremeweiss			
	997 553 987 00 M2Z	nordischgold-metallic			
(25)	997 553 987 00	Abdeckung		1	BOXSTER
		Schaltkulisse			BOXSTER S
		Lackiert			PR:XWT,250
	997 553 987 00 041	schwarz			
(25)	997 553 987 01	Abdeckung		1	BOXSTER
		Schaltkulisse			BOXSTER S
					PR:XWR,250
	997 553 987 01 V04	galvanosilber			
(25)	997 553 987 02	Abdeckung (Leder)		1	BOXSTER
		Schaltkulisse			BOXSTER S
					PR:XWU,250
	997 553 987 02 A11	schwarz			
	997 553 987 02 5X6	steingrau			
	997 553 987 02 8G2	sandbeige			

Modell: 987209 **Laufzeit: 2009>>2012**

Pos	Teilenummer	Benennung	Bemerkung	St	Modellangabe
	997 553 987 02 3S9	seeblau			
	997 553 987 02 9S5	terrakotta			
	997 553 987 02 9V6	cocoa			
	997 553 987 02 D12	dunkelgrau/natur			
	997 553 987 02 T12	braun/natur			
	997 553 987 02 N12	carrerarot			
(25)	997 553 243 01	Abdeckung		1	PR:480
		Schaltkulisse			
		Lackiert			
	997 553 243 01 A03	schwarz			
	997 553 243 01 5V7	steingrau			
	997 553 243 01 5Z1	sandbeige			
	997 553 243 01 8W7	seeblau			
	997 553 243 01 8X8	terrakotta			
	997 553 243 01 8P9	cocoa			
	997 553 243 01 T13	braun/natur			
	997 553 243 01 N23	carrerarot			
(25)	997 553 996 00	Abdeckung (Leder)		1	PR:XDZ,480
		Schaltkulisse			
		D - MJ 2010>>			
	997 553 996 00 A11	schwarz			
	997 553 996 00 5X6	steingrau			
	997 553 996 00 8G2	sandbeige			
	997 553 996 00 3S9	seeblau			
	997 553 996 00 9S5	terrakotta			
	997 553 996 00 9V6	cocoa			
	997 553 996 00 D12	dunkelgrau/natur			
	997 553 996 00 T12	braun/natur			
	997 553 996 00 N12	carrerarot			
26	997 553 903 00	Abdeckung		1	BOXSTER
		Handbremshebel			BOXSTER S
		Lackiert			
	997 553 903 00 A03	schwarz			
	997 553 903 00 5V7	steingrau			
	997 553 903 00 5Z1	sandbeige			
	997 553 903 00 8W7	seeblau			
	997 553 903 00 8X8	terrakotta			
	997 553 903 00 8P9	cocoa			
	997 553 903 00 T13	braun/natur			
	997 553 903 00 N23	carrerarot			
(26)	997 553 981 00	Abdeckung		1	BOXSTER
		Handbremshebel			BOXSTER S
					PR:XCK
	997 553 981 00 A11	schwarz			
	997 553 981 00 5X6	steingrau			
	997 553 981 00 8G2	sandbeige			
	997 553 981 00 3S9	seeblau			
	997 553 981 00 9S5	terrakotta			
	997 553 981 00 9V6	cocoa			
	997 553 981 00 D12	dunkelgrau/natur			
	997 553 981 00 T12	braun/natur			
	997 553 981 00 N12	carrerarot			
(26)	997 553 981 00	Abdeckung		1	BOXSTER
		Handbremshebel			BOXSTER S
					PR:XJT
	997 553 981 00 A11	schwarz			
	997 553 981 00 5X6	steingrau			
	997 553 981 00 8G2	sandbeige			
	997 553 981 00 3S9	seeblau			
	997 553 981 00 9S5	terrakotta			
	997 553 981 00 9V6	cocoa			
	997 553 981 00 D12	dunkelgrau/natur			
	997 553 981 00 T12	braun/natur			

Bildtafel: 809-020

Modell: 987209 **Laufzeit:** 2009>>2012

Pos	Teilenummer	Benennung	Bemerkung	St	Modellangabe
	997 553 981 00 N12	carrerarot			
(26)	997 553 981 00	Abdeckung Handbremshebel		1	PR:XME
	997 553 981 00 A11	schwarz			
	997 553 981 00 5X6	steingrau			
	997 553 981 00 8G2	sandbeige			
	997 553 981 00 3S9	seeblau			
	997 553 981 00 9S5	terrakotta			
	997 553 981 00 9V6	cocoa			
	997 553 981 00 D12	dunkelgrau/natur			
	997 553 981 00 T12	braun/natur			
	997 553 981 00 N12	carrerarot			
(26)	997 553 981 00	Abdeckung Handbremshebel		1	BOXSTER BOXSTER S PR:XMJ
	997 553 981 00 A11	schwarz			
	997 553 981 00 5X6	steingrau			
	997 553 981 00 8G2	sandbeige			
	997 553 981 00 3S9	seeblau			
	997 553 981 00 9S5	terrakotta			
	997 553 981 00 9V6	cocoa			
	997 553 981 00 D12	dunkelgrau/natur			
	997 553 981 00 T12	braun/natur			
	997 553 981 00 N12	carrerarot			
(26)	997 553 981 07	Abdeckung Handbremshebel		1	BOXSTER BOXSTER S PR:XMZ
	997 553 981 07 A11	schwarz			
	997 553 981 07 5X6	steingrau			
	997 553 981 07 8G2	sandbeige			
	997 553 981 07 3S9	seeblau			
	997 553 981 07 9S5	terrakotta			
	997 553 981 07 9V6	cocoa			
	997 553 981 07 D12	dunkelgrau/natur			
	997 553 981 07 T12	braun/natur			
	997 553 981 07 N12	carrerarot			
27	997 553 871 00	Füllstück Mittelkonsole		1	
28	997 553 873 00	Füllstück Mittelkonsole		1	
29	997 553 875 00	Füllstück Mittelkonsole		1	
30	997 553 877 00	Füllstück Mittelkonsole		1	
31	987 553 269 00	Halter Schaltzug		1	
32	999 591 215 40	Spreizmutter 4,2		2	
33	999 507 028 01	Blechmutter 4,2		X	
34	999 507 028 01	Blechmutter 4,2		X	
35	997 553 732 00	Gummipuffer Deckel	innen	2	
36	997 553 861 00	Steckklammer		4	PR:XMZ

Bildtafel: 810-000

Modell: 987209 **Laufzeit: 2009>>2012**

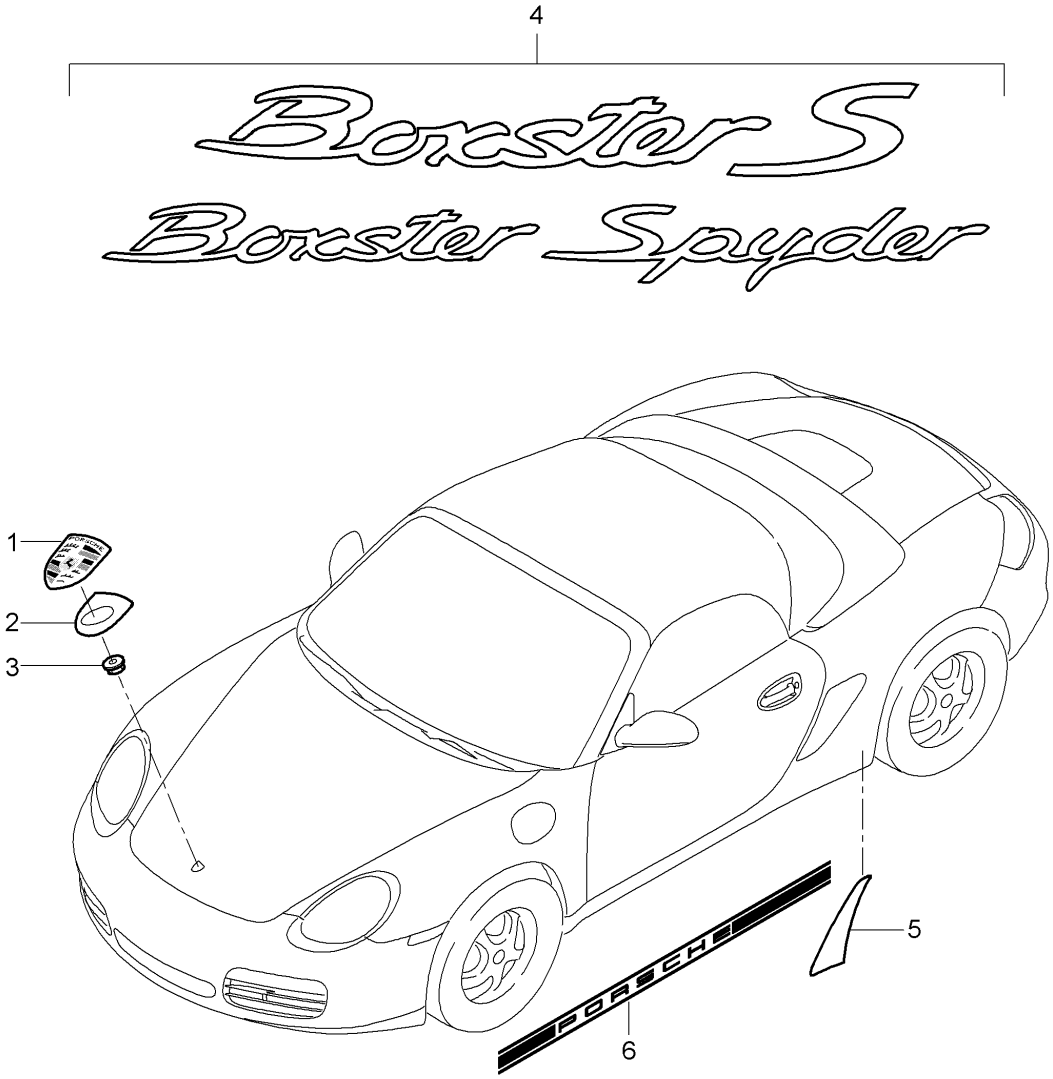

Bildtafel: 810-000

PORSCHE

Modell: 987209 **Laufzeit:** 2009>>2012

Pos	Teilenummer	Benennung	Bemerkung	St	Modellangabe
		Schriftzüge			
		Steinschlagschutzfolie			
1	997 559 211 00	Porsche Wappen		1	
2	7L5 853 611 B	Unterlage		1	
3	999 591 423 03	Selbstschneidemutter		2	
4	987 559 037 00	Schriftzug		1	
		alu-satiniert			
(4)	987 559 037 02	Schriftzug		1	PR:754
		verchromt			
		hochglanz			
(4)	987 559 237 06	Schriftzug		1	PR:778
		Boxster			
		schwarz-matt			
		Lackiert			
(4)	987 559 239 03	Schriftzug		1	PR:778
		Spyder			
		schwarz-matt			
		Lackiert			
(4)	987 559 984 00	Schriftzug		1	
		Boxster			
		grundiert			
(4)	987 559 985 00	Schriftzug		1	
		S			
		grundiert			
5	987 504 825 01	Steinschlagschutzfolie	links	1	
		Seitenteil			
(5)	987 504 826 01	Steinschlagschutzfolie	rechts	1	
		Seitenteil			
6	987 559 541 00	Schriftzug	links	1	Spyder
			seitlich		PR:778
	987 559 541 00 041	schwarz			
6	987 559 541 00	Schriftzug	links	1	Spyder
			seitlich		PR:778
	987 559 541 00 9R7	silber			
(6)	987 559 542 00	Schriftzug	rechts	1	Spyder
			seitlich		PR:778
	987 559 542 00 041	schwarz			
(6)	987 559 542 00	Schriftzug	rechts	1	Spyder
			seitlich		PR:778
	987 559 542 00 9R7	silber			

Bildtafel: 811-000

PORSCHE

Modell: 987209 **Laufzeit: 2009>>2012**

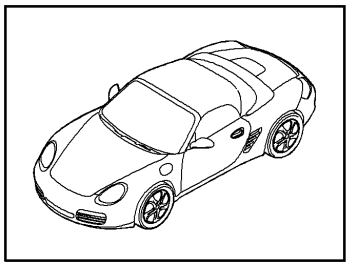

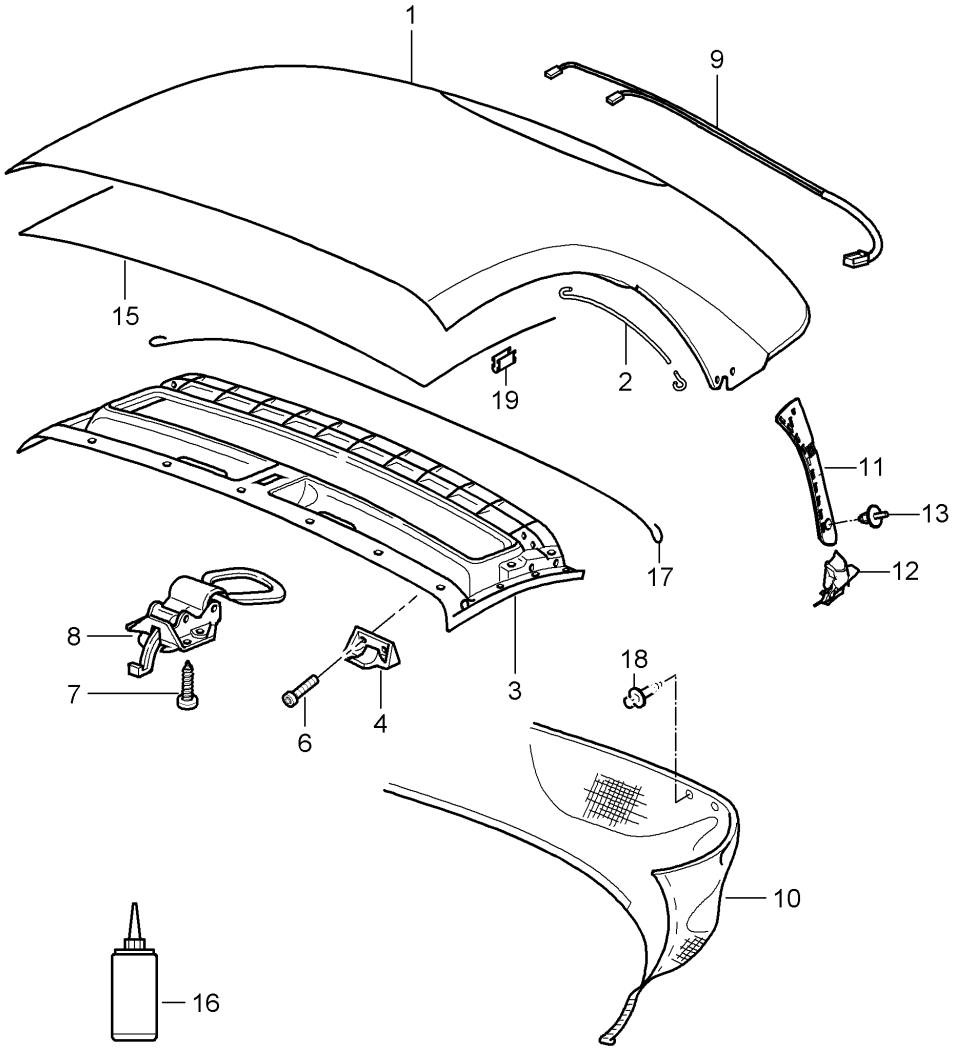

Bildtafel: 811-000

Modell: 987209 **Laufzeit: 2009>>2012**

Pos	Teilenummer	Benennung	Bemerkung	St	Modellangabe
		Verdeckbezug			
		Himmel			
1	987 561 903 02	Verdeckbezug		1	
		mit:			
		Montagesatz			
		mitverwenden:	987 561 933 00		
		siehe Reparaturleitfaden			
		Gruppe 6			
		61-2819			
		61-2855			
	987 561 903 02 A10	schwarz			
	987 561 903 02 C17	grau			
	987 561 903 02 G02	metropolblau			
	987 561 903 02 R17	braun			
	987 561 903 02 L02	rot			
-	987 561 933 00	Montagesatz	seitlich	1	
		Schnur			
(1)	987 561 955 05	Verdeckbezug		1	PR:013
		mit:			
		Montagesatz			
		D - MJ 2011>>			
	987 561 955 05 A10	schwarz			
-	987 561 945 00	Montagesatz		1	
		Verdeckbezug			
2	987 561 915 00	Spannseil		2	
3	987 561 907 02	Dachrahmen		1	
	987 561 907 02 A09	rallyeschwarz			
4	987 561 605 00	Zentrierzapfen	links	1	
	987 561 605 00 70C	schwarz			
(4)	987 561 606 00	Zentrierzapfen	rechts	1	
	987 561 606 00 70C	schwarz			
6	999 919 144 09	Linsenschraube		4	
7	999 919 148 09	Linsenschraube		4	
8	987 561 017 00	Verdeckverschluss		1	
	987 561 017 00 A09	schwarz			
9	987 612 698 00	Leitungssatz		1	
		Heckscheibenheizung			
10	987 561 085 01	Abspannung		1	
	987 561 085 01 A21	schwarz			
11	987 561 669 01	Schieber	links	1	
(11)	987 561 670 01	Schieber	rechts	1	
12	987 561 559 00	Klemmstück	links	1	
(12)	987 561 560 00	Klemmstück	rechts	1	
13	987 561 597 00	Clip		2	
15	987 561 905 00	Formhimmel		1	
	987 561 905 00 A21	schwarz			
-		mitverwenden:		1	PR:193
			997 701 531 00		
-	987 561 943 00	Montagesatz		1	
		für			
		Himmel			
16	999 917 557 00	Fett		X	
		30 ML			
17	987 561 773 01	Spannseil		1	
18	999 591 941 40	Spreizniet		6	
19	999 591 352 01	Halteklammer		8	

Bildtafel: 811-003

PORSCHE

Modell: 987209 **Laufzeit: 2009>>2012**

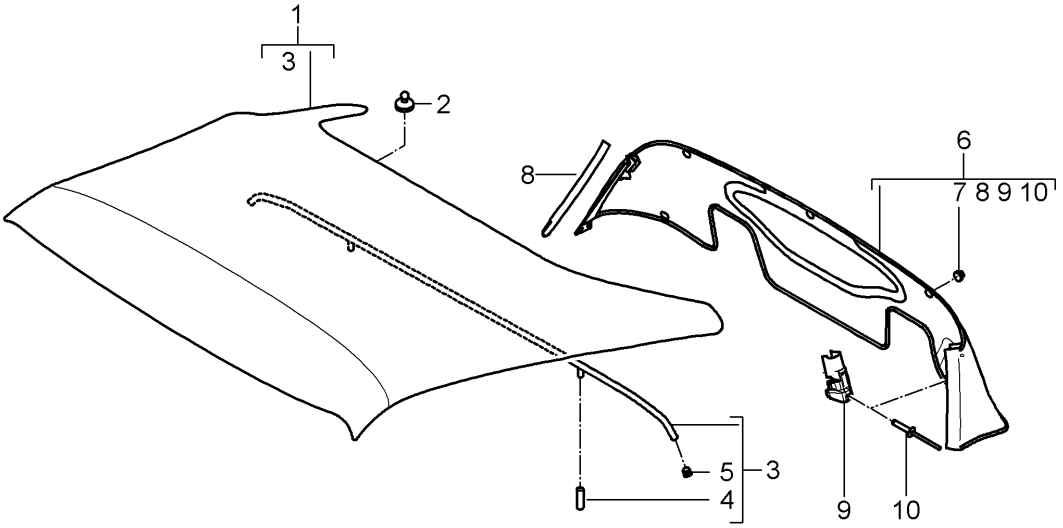

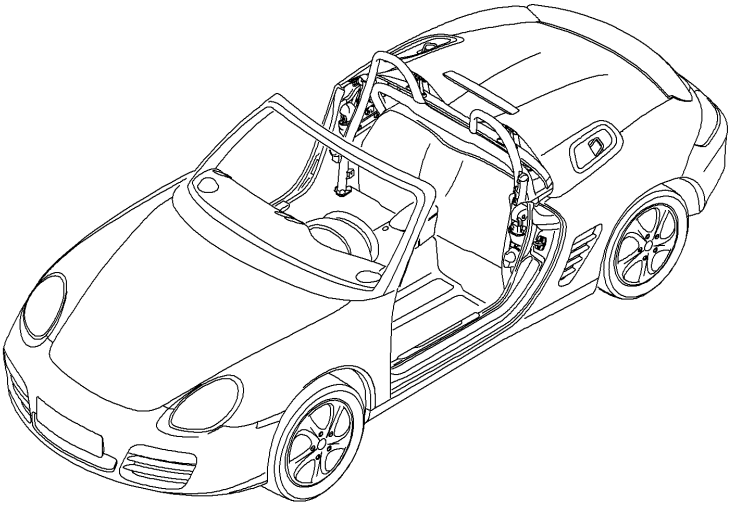

Bildtafel: 811-003

PORSCHE

Modell: 987209 **Laufzeit:** 2009>>2012

Pos	Teilenummer	Benennung	Bemerkung	St	Modellangabe
		Verdeckbezug			SPYDER
		Wetterschott			PR:778
		Einzelteile			
		D - MJ 2010>>			
1	987 567 107 00	Verdeckbezug	mitte	1	
		mit:			
		Spriegel			
	987 567 107 00 A10	Verdeckbezug			
2	999 591 632 01	Schraube		3	
		Stoff			
3	987 567 237 00	Spriegel		1	
4	987 567 723 00	Hülse		2	
5	987 567 721 00	Kappe		2	
6	987 567 119 00	Wetterschott		1	
		(komplett)			
	987 567 119 00 A10	schwarz			
7	999 591 630 01	Knopf		5	
8	987 567 725 00	Dichtung	links	1	
		Spriegel			
(8)	987 567 726 00	Dichtung	rechts	1	
		Spriegel			
9	987 567 863 00	Clip		2	
		Spriegel			
10	999 190 495 30	Blindniet		4	

Bildtafel: 811-005

PORSCHE

Modell: 987209 **Laufzeit: 2009>>2012**

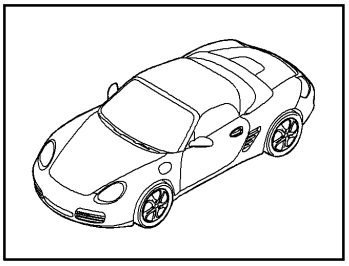

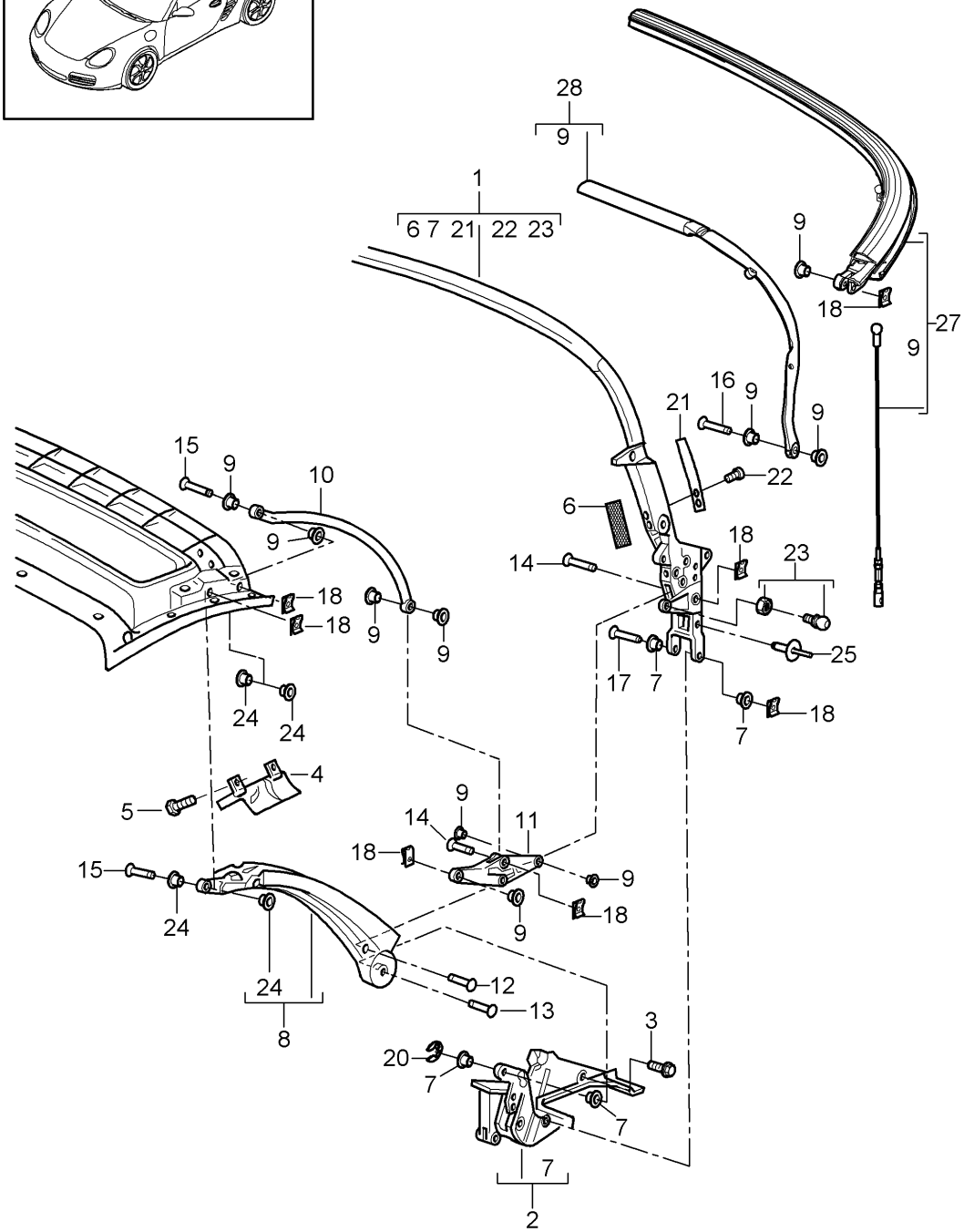

Bildtafel: 811-005

Modell: 987209 **Laufzeit:** 2009>>2012

Pos	Teilenummer	Benennung	Bemerkung	St	Modellangabe
		Verdeckgestell			
		Einzelteile			
1	987 561 037 00	Hauptspriegel		1	
2	987 561 443 01	Verdecklager	links	1	
(2)	987 561 444 01	Verdecklager	rechts	1	
3	900 378 033 09	Sechskantschraube		6	
4	987 561 165 01	Klappe	links	1	
		bei Bedarf mitverwenden:	987 561 881 00	1	
			links		
			999 919 152 09	1	
	987 561 165 01 A09	schwarz			
(4)	987 561 166 01	Klappe	rechts	1	
		bei Bedarf mitverwenden:	987 561 882 00	1	
			rechts		
			999 919 152 09	1	
	987 561 166 01 A09	schwarz			
5	999 919 141 09	Linsenschraube		2	
6	987 561 927 01	Filzstreifen	seitlich	1	
		100x60x1			
		Satz			
		Hauptspriegel			
7	999 924 117 40	Buchse		X	
		8x10x10,5			
8	987 561 909 02	B-Säule	links	1	
	987 561 909 02 A09	schwarz			
(8)	987 561 910 02	B-Säule	rechts	1	
	987 561 910 02 A09	schwarz			
9	999 924 118 40	Buchse		X	
		8x10x5,5			
10	987 561 039 00	Lenker	links	1	
		mit:			
		Spannseil			
(10)	987 561 040 00	Lenker	rechts	1	
		mit:			
		Spannseil			
11	987 561 345 00	Lenkhebel	links	1	
			unten		
(11)	987 561 346 00	Lenkhebel	rechts	1	
			unten		
12	999 088 043 30	Bolzen		2	
		schwarz			
13	999 094 019 30	Bolzen		2	
14	999 088 042 30	Bolzen		X	
15	999 088 049 30	Bolzen		4	
16	999 088 047 30	Bolzen		2	
17	999 094 020 30	Bolzen		2	
18	999 166 075 09	Sicherungsklammer		X	
20	999 166 090 02	Sicherungsscheibe		2	
		mit:			
		Lasche			
21	987 561 769 00	Blattfeder		2	
22	999 919 142 09	Linsenkopfschraube		4	
23	987 561 925 00	Kugelzapfen		1	
		Satz			
24	999 924 086 40	Lagerbuchse		X	
25	999 190 194 30	Niet		2	
		D12,4/4x10,2			
27	987 561 041 01	Spriegel		1	
28	987 561 237 01	Spriegel		1	
-	987 561 881 00	Gleitstück	links	1	
		A-Säule			
		für			
		Klappe			

Bildtafel: 811-005

PORSCHE

Modell: 987209 **Laufzeit:** 2009>>2012

Pos	Teilenummer	Benennung	Bemerkung	St	Modellangabe
-	987 561 882 00	Dachrahmen Gleitstück A-Säule für Klappe Dachrahmen	rechts	1	

Bildtafel: 811-008

PORSCHE

Modell: 987209 **Laufzeit:** 2009>>2012

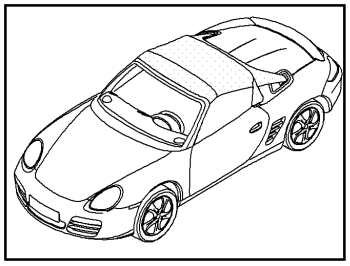

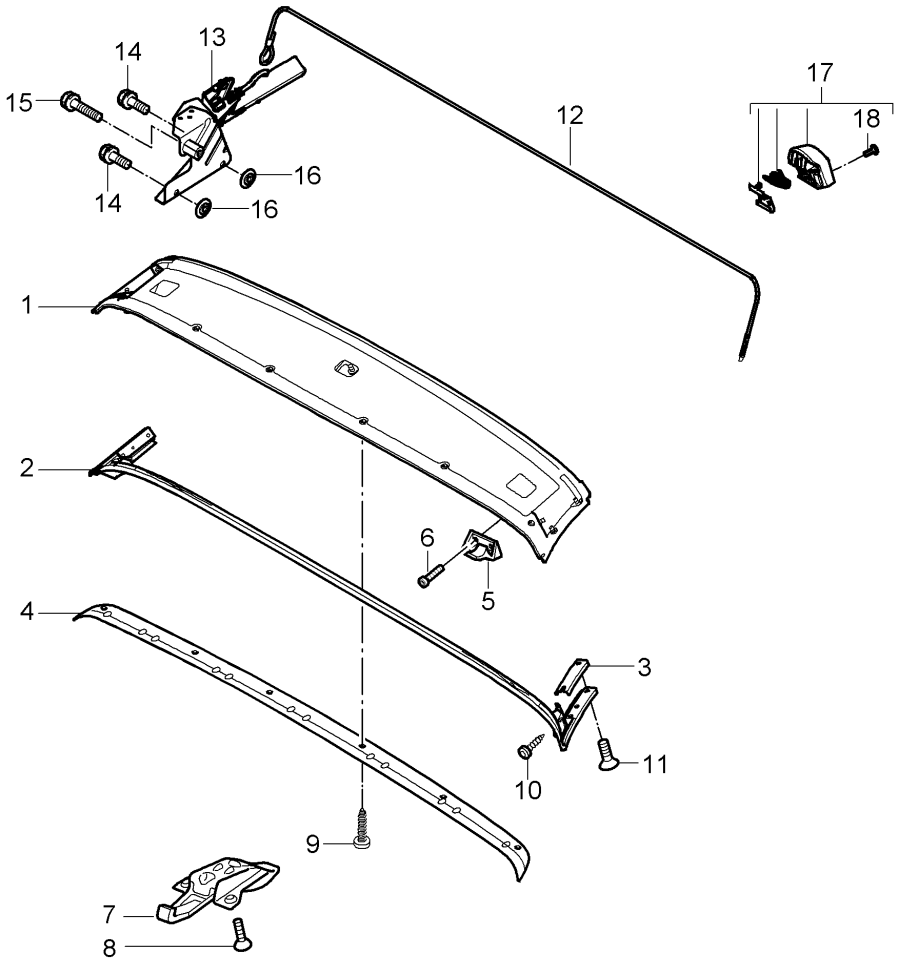

Bildtafel: 811-008

Modell: 987209 **Laufzeit: 2009>>2012**

Pos	Teilenummer	Benennung	Bemerkung	St	Modellangabe
		Verdeck			SPYDER
		Gestell			PR:778
		Einzelteile			
		Abdichtung			
		D - MJ 2010>>			
1	987 567 433 00	Dachrahmen		1	
2	987 567 327 00	Dachrahmendichtung		1	
		Dachrahmen			
3	987 567 403 00	Halteleiste	links	1	
			seitlich		
(3)	987 567 404 00	Halteleiste	rechts	1	
			seitlich		
4	987 561 501 00	Halteleiste	vorn	1	
		Quer			
5	987 561 605 00	Zentrierzapfen	links	1	
	987 561 605 00 70C	schwarz			
(5)	987 561 606 00	Zentrierzapfen	rechts	1	
	987 561 606 00 70C	schwarz			
6	999 073 344 02	Linsenkopfschraube		4	
		M6x20			
7	000 043 301 31	Verriegelungshaken	vorn	1	
		Verdeck			
8	N 106 610 02	Innensechsrund-Linsenbundschr.		3	
		M6x20			
9	900 146 024 01	Flachrundschraube	vorn	6	
		Halteleiste			
		Quer			
		M5x8			
10	999 073 268 09	Linsenschraube		2	
		M5x12			
11	999 073 269 09	Linsenschraube	seitlich	4	
		M5x16			
		Halteleiste			
12	987 567 771 00	Spannseil		1	
13	987 580 431 00	Spannelement		1	
14	900 378 033 01	Sechskantschraube		2	
		M8x30			
15	900 378 107 01	Sechskantschraube		1	
		M8x45			
16	987 561 787 00	Dichtscheibe		2	
-	987 567 831 00	Distanzhülse	links	2	
		Zwischen			
		Verschraubung			
		M8x30			
		Überrollbügel			
		Wasserfangschale			
17	987 567 513 00	Spannelement	links	1	
			hinten		
		(komplett)			
(17)	987 567 514 00	Spannelement	rechts	1	
			hinten		
		(komplett)			
18	999 073 268 09	Linsenschraube		3	
		Spannelement			

Bildtafel: 811-010

PORSCHE

Modell: 987209 **Laufzeit:** 2009>>2012

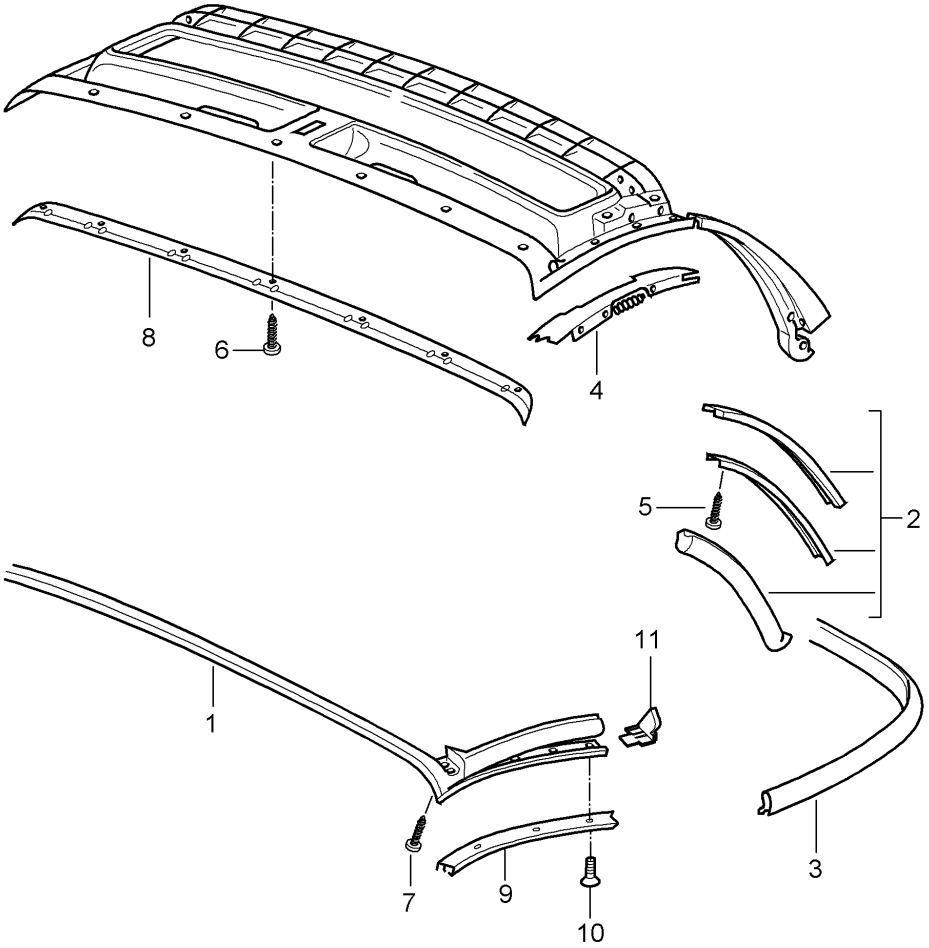

Bildtafel: 811-010

PORSCHE

Modell: 987209 **Laufzeit:** 2009>>2012

Pos	Teilenummer	Benennung	Bemerkung	St	Modellangabe
		Verdeck			
		Abdichtung			
1	987 561 327 02	Dachrahmendichtung		1	
2	987 561 123 01	Dichtung	links	1	
		B-Säule			
(2)	987 561 124 01	Dichtung	rechts	1	
		B-Säule			
3	987 561 393 00	Dichtung		1	
		Spriegel			
4	987 561 115 01	Halteleiste	links	1	
(4)	987 561 116 01	Halteleiste	rechts	1	
5	999 919 239 01	Linsenschraube		7	
		3,5x12			
6	999 919 139 09	Linsenschraube		6	
7	999 919 139 09	Linsenschraube		2	
8	987 561 501 00	Halteleiste		1	
9	987 561 401 00	Halteleiste	links	1	
(9)	987 561 402 00	Halteleiste	rechts	1	
10	999 919 152 09	Linsenschraube		8	
11	987 561 813 02	Füllstück	links	1	
(11)	987 561 814 02	Füllstück	rechts	1	

Bildtafel: 811-012

PORSCHE

Modell: 987209 **Laufzeit: 2009>>2012**

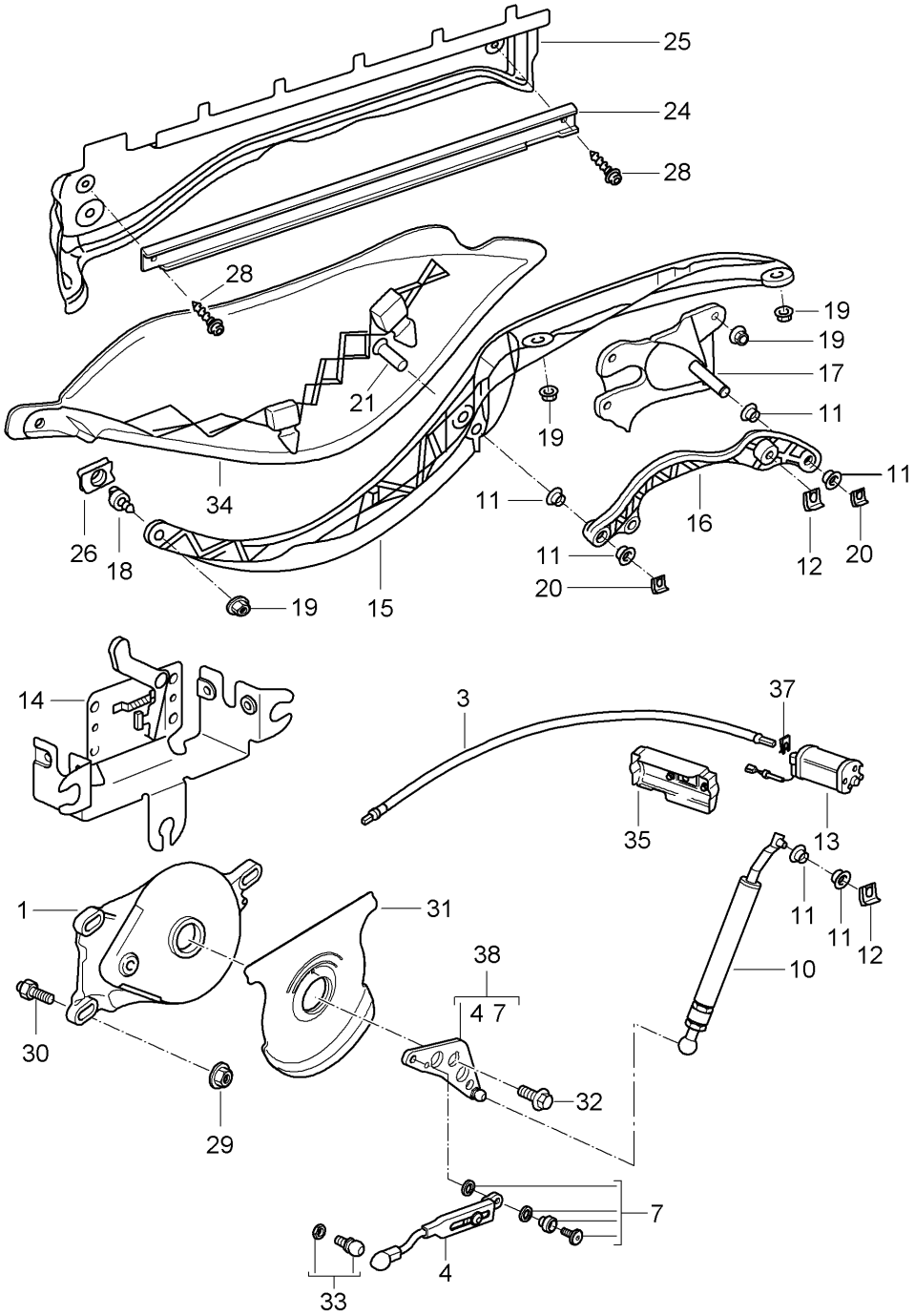

Bildtafel: 811-012

Modell: 987209 **Laufzeit: 2009>>2012**

Pos	Teilenummer	Benennung	Bemerkung	St	Modellangabe
		Antrieb			
		Verdeck			
		Verdeckkasten			
		Deckel			
1	987 561 180 03	Getriebe	rechts	1	
(1)	987 561 179 03	Getriebe	links	1	
3	987 561 107 00	Biegsame Welle		2	
4	987 561 279 01	Schubstange		2	
7	987 561 919 00	Montagesatz		1	
		für			
		Antriebshebel			
10	987 561 580 01	Schubstange	rechts	1	
(10)	987 561 579 01	Schubstange	links	1	
11	999 924 130 40	Lagerbuchse		X	
12	999 166 075 09	Sicherungsklammer		X	
13	986 624 117 01	Elektromotor		1	
14	986 624 299 00	Halter		1	
15	987 561 552 00	Führungsarm	rechts	1	
	987 561 552 00 GRV	grundiert			
(15)	987 561 551 00	Führungsarm	links	1	
	987 561 551 00 GRV	grundiert			
16	987 561 572 00	Scharnierhebel	rechts	1	
	987 561 572 00 GRV	grundiert			
(16)	987 561 571 00	Scharnierhebel	links	1	
	987 561 571 00 GRV	grundiert			
17	987 561 680 00	Lagerbock	rechts	1	
	987 561 680 00 GRV	grundiert			
(17)	987 561 679 00	Lagerbock	links	1	
	987 561 679 00 GRV	grundiert			
18	900 167 023 01	Kugelzapfen		1	
19	900 377 010 09	Sechskantmutter		12	
20	999 166 075 09	Sicherungsklammer		X	
21	999 088 027 30	Bolzen		2	
24	987 561 253 00	Gleitschiene		2	
25	987 561 762 01	Wasserleitblech	rechts	1	
(25)	987 561 761 01	Wasserleitblech	links	1	
26	986 561 577 01	Gleitstück		2	
28	900 067 376 09	Zylinderschraube		4	
29	999 076 055 09	Sechskantmutter		6	
30	987 561 789 00	Stiftschraube		6	
31	987 561 589 01	Scheibe		2	
32	900 378 288 01	Sechskantschraube		2	
		mikroverkapselt			
33		Kugelzapfen		1	
		Satz			
		siehe Bildtafel:	811-005		
34	987 561 445 00	Abdeckung	links	1	
	987 561 445 00 01C	schwarz			
(34)	987 561 446 00	Abdeckung	rechts	1	
	987 561 446 00 01C	schwarz			
35	986 624 295 00	Abdeckkappe		1	
37	987 561 643 00	Federklammer		2	
38	987 561 277 01	Antriebshebel	links	1	
		mit:			
		Schubstange			
(38)	987 561 278 01	Antriebshebel	rechts	1	
		mit:			
		Schubstange			

Bildtafel: 811-013

PORSCHE

Modell: 987209 **Laufzeit: 2009>>2012**

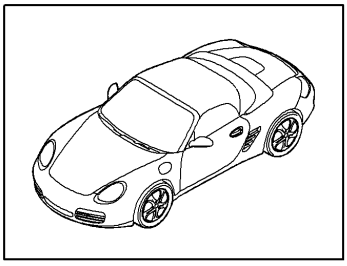

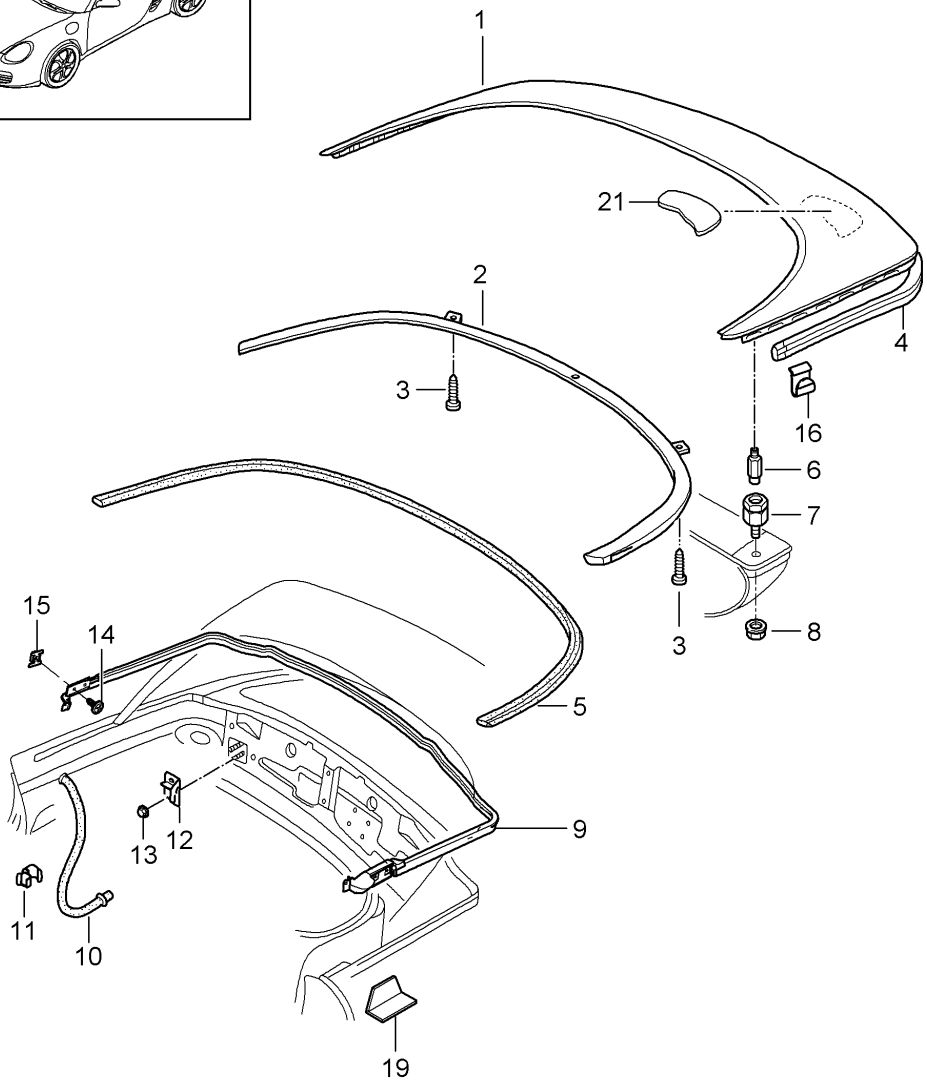

Bildtafel: 811-013

PORSCHE

Modell: 987209 **Laufzeit:** 2009>>2012

Pos	Teilenummer	Benennung	Bemerkung	St	Modellangabe
		Verdeckkasten			
		Deckel			
		Dichtungen			
1	987 514 011 00	Verdeckkastendeckel		1	
	987 514 011 00 GRV	grundiert			
2	987 514 631 01	Leiste		1	
3	999 073 047 02	Blechschraube		2	
4	987 514 713 00	Kantenschutz		2	
5	986 514 731 00	Dichtung		1	
6	987 514 253 02	Zentrierzapfen		2	
7	986 514 251 01	Auflage		2	
8	999 076 061 09	Sechskantmutter		4	
9	987 514 211 00	Dichtung für Verdeckkasten		1	
10	986 514 241 00	Wasserablaufschlauch		2	
11	999 507 551 09	Kabelbefestiger		4	
(12)	987 561 505 00	Halter		2	
		Abspannung			
13	999 084 629 09	Sechskantmutter		4	
14	999 073 060 02	Blechschraube		4	
		4,8 x 13			
15	999 591 329 09	Blechmutter		4	
		4,8			
16	999 507 600 09	U-Klammer		4	
		Kantenschutz			
19	987 561 801 00	Anschlag		1	
		1 MM			
19	987 561 801 01	Anschlag		1	
		2 MM			
19	987 561 801 02	Anschlag		1	
		3 MM			
19	987 561 801 03	Anschlag		1	
		4 MM			
19	987 561 801 04	Anschlag		1	
		5 MM			
21	987 561 633 00	Puffer		1	/L
(21)	987 561 634 00	Puffer		1	/R

Bildtafel: 811-015

PORSCHE

Modell: 987209 **Laufzeit: 2009>>2012**

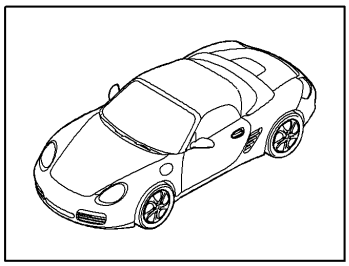

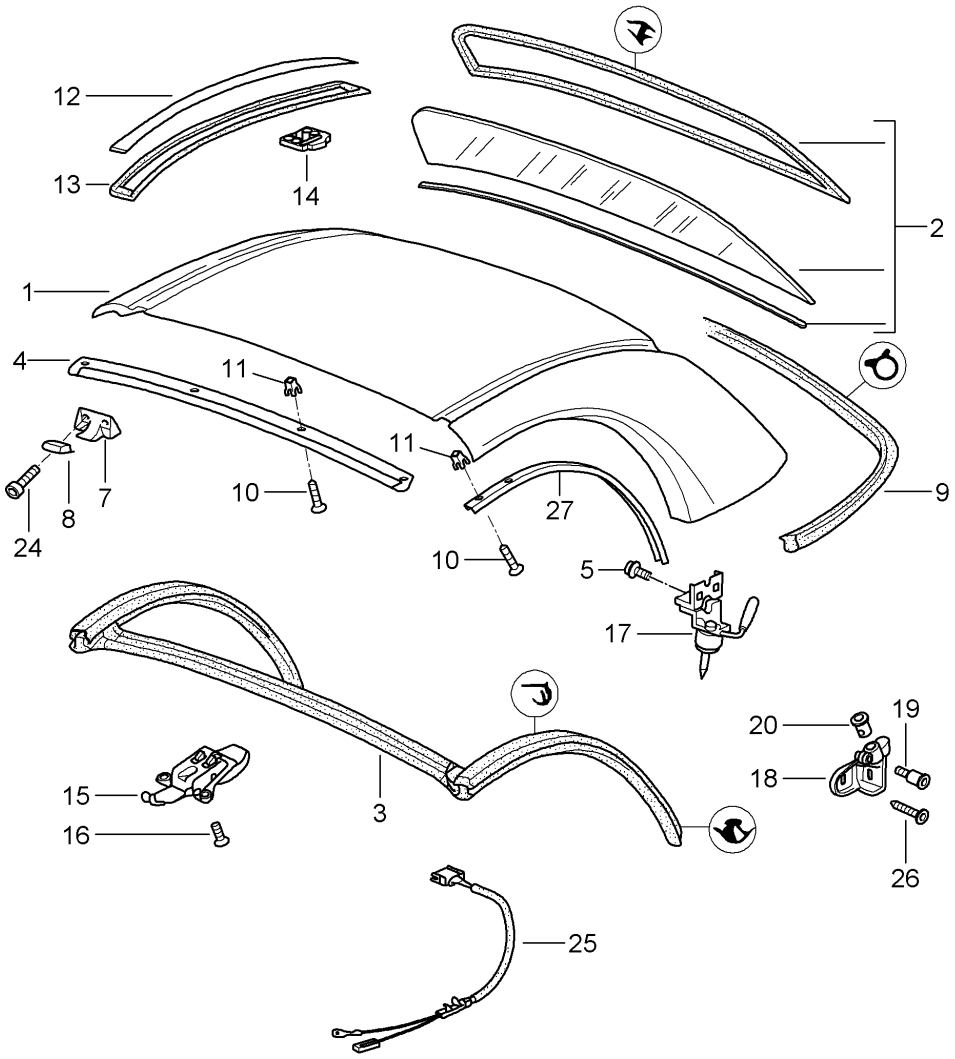

Bildtafel: 811-015

PORSCHE

Modell: 987209 **Laufzeit:** 2009>>2012

Pos	Teilenummer	Benennung	Bemerkung	St	Modellangabe
		Hardtop			PR:550
		Anbauteile			
		Dichtungen			
1	987 563 911 00	Hardtop		1	
	987 563 911 00 GRV	grundiert			
		ohne:			
		Anbauteile			
2	986 563 091 01	Heckscheibe		1	
		einbaufertig			
3	987 563 125 01	Dachrahmendichtung		1	
4	986 563 319 01	Halteleiste		1	
5	999 073 382 01	Kombischraube		3	
7	986 561 605 00	Zentrierzapfen		2	
	986 561 605 00 A09	schwarz			
8	986 563 625 03	Kappe		2	
9	987 563 127 00	Dichtung		1	
10	999 073 049 02	Blechschraube		24	
11	999 507 547 40	Spreizmutter		24	
12	986 563 707 00	Abdeckleiste	links	1	
	986 563 707 00 GRV	grundiert			
(12)	986 563 708 00	Abdeckleiste	rechts	1	
	986 563 708 00 GRV	grundiert			
13	986 563 361 00	Dichtung	links	1	
(13)	986 563 362 00	Dichtung	rechts	1	
14	986 563 721 00	Clip		8	
15	986 563 401 00	Verschluss		1	
16	900 249 055 09	Senkschraube		3	
		M 6X20			
17	987 563 403 01	Verschluss	links	1	
(17)	987 563 404 01	Verschluss	rechts	1	
18	987 561 653 00	Aufnahme	links	1	
(18)	987 561 654 00	Aufnahme	rechts	1	
19	999 219 041 00	Passschraube		2	
20	987 563 713 00	Einsatz	links	1	
(20)	987 563 714 00	Einsatz	rechts	1	
24	900 119 122 09	Zylinderschraube		4	
25	987 612 696 00	Leitungssatz		1	
26	999 073 168 09	Linsenkopfschraube		4	
27	987 563 309 00	Halteleiste	links	1	
(27)	987 563 310 00	Halteleiste	rechts	1	
-	000 043 203 29	Dichtband		X	
		NITTO			
28	986 561 655 00	Kappe		2	

Bildtafel: 811-016

PORSCHE

Modell: 987209 **Laufzeit:** 2009>>2012

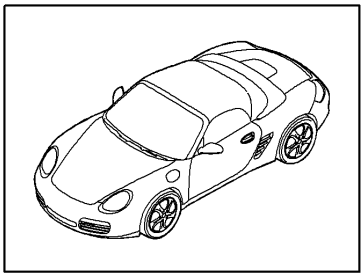

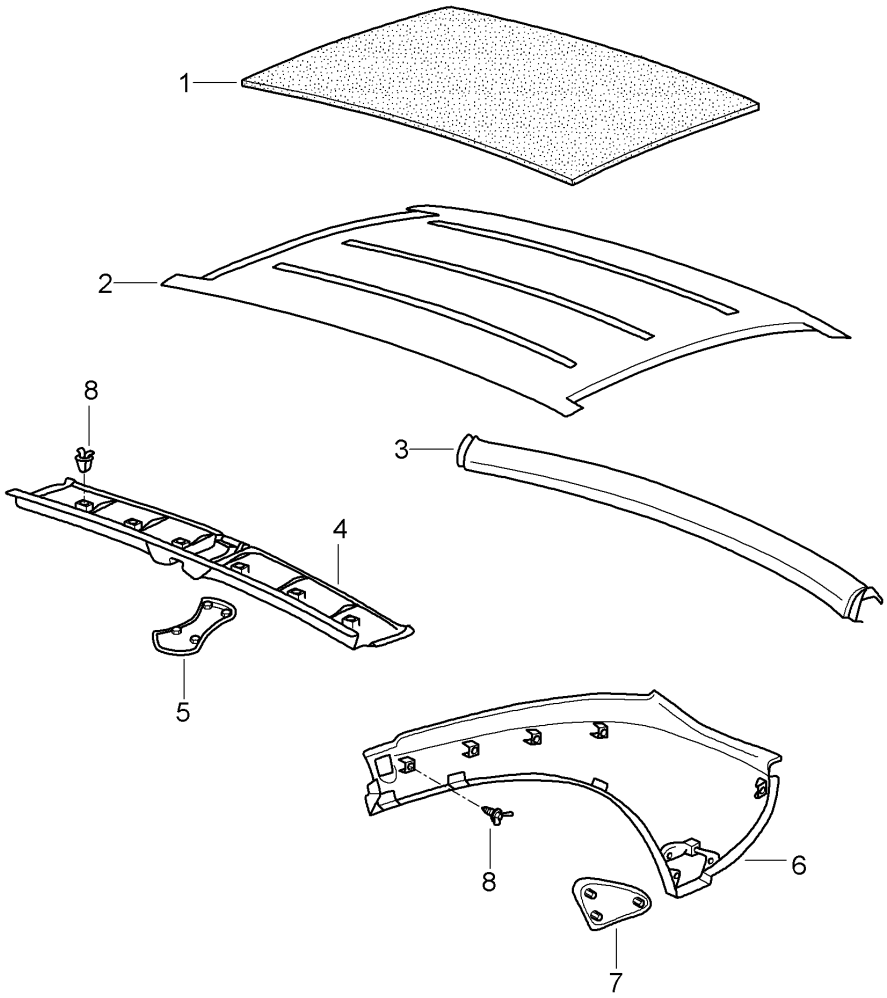

Bildtafel: 811-016

PORSCHE

Modell: 987209 **Laufzeit:** 2009>>2012

Pos	Teilenummer	Benennung	Bemerkung	St	Modellangabe
		Hardtop			
		Innenausstattung			
1	986 563 523 00	Dämmung		1	
		Satz			
2	986 563 111 01	Verkleidung		1	
	986 563 111 01 A21	schwarz			
3	987 563 505 00	Verkleidung		1	
	987 563 505 00 A03	schwarz			
4	986 563 501 00	Verkleidung		1	
		Entfallteil			
	986 563 501 00 A03	schwarz			
4	987 563 501 00	Verkleidung	vorn	1	
		Quer			
	987 563 501 00 A03	schwarz			
5	987 563 551 00	Deckelverkleidung		1	
	987 563 551 00 A03	schwarz			
6	987 563 503 00	Verkleidung	links	1	
	987 563 503 00 A03	schwarz			
(6)	987 563 504 00	Verkleidung	rechts	1	
	987 563 504 00 A03	schwarz			
7	987 563 553 00	Deckelverkleidung	links	1	
	987 563 553 00 A03	schwarz			
(7)	987 563 554 00	Deckelverkleidung	rechts	1	
	987 563 554 00 A03	schwarz			
8	999 507 764 40	Clip		X	

Bildtafel: 812-000

PORSCHE

Modell: 987209 **Laufzeit: 2009>>2012**

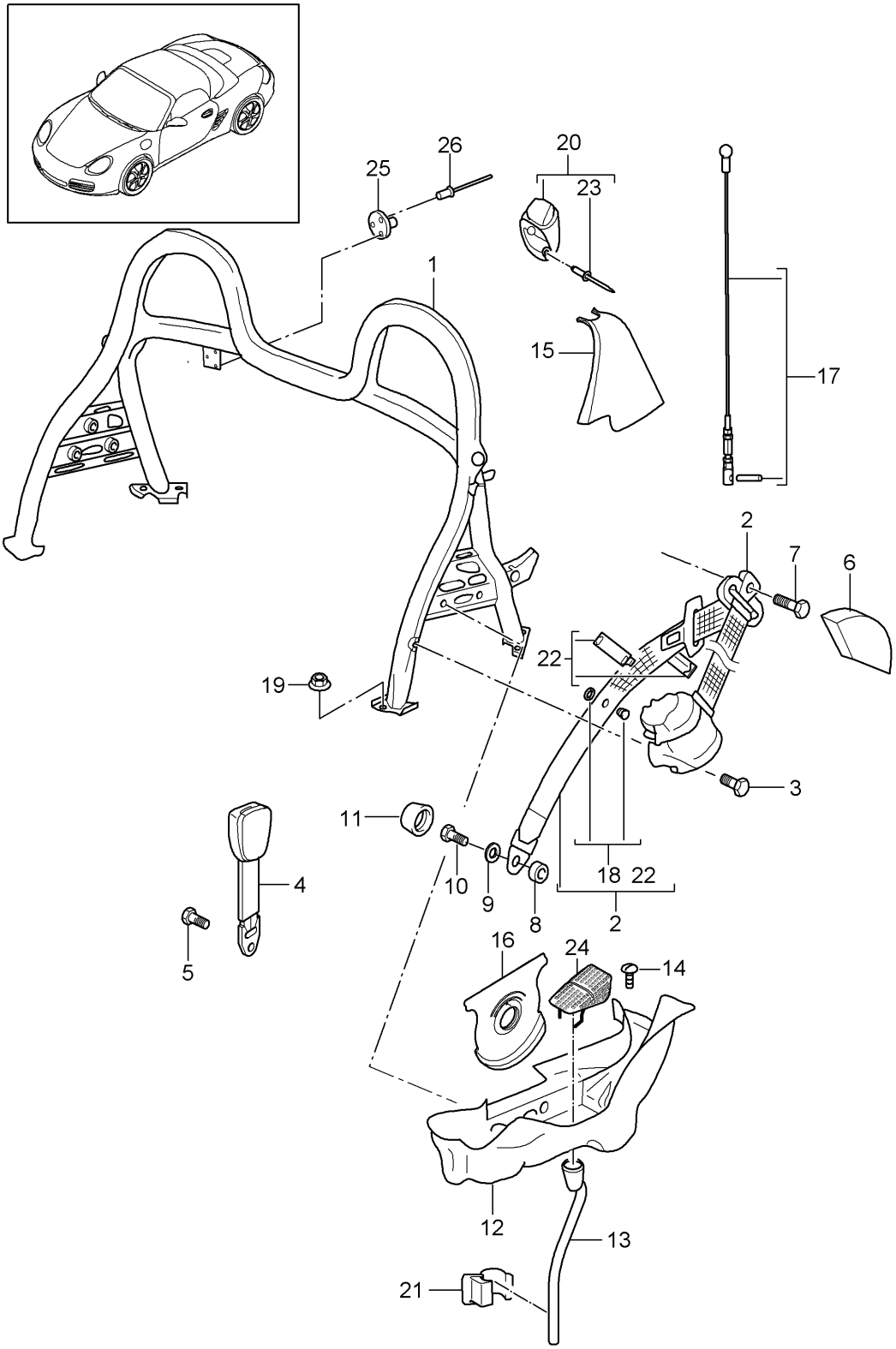

Modell: 987209 Laufzeit: 2009>>2012

Pos	Teilenummer	Benennung	Bemerkung	St	Modellangabe
		Überrollbügel			BOXSTER
		Sicherheitsgurt			BOXSTER S
					SPYDER
1	987 580 011 01	Überrollbügel		1	BOXSTER
	987 580 011 01 D08	vulkangrau			BOXSTER S
(1)	987 580 011 09	Überrollbügel		1	SPYDER
		Lackiert			PR:778
		D - MJ 2010>>			
	987 580 011 09 041	schwarz			
-	986 580 513 00	Unterlegplatte	vorn	X	
		Überrollbügel			
		1 MM			
-	986 580 613 00	Unterlegplatte	hinten	X	
		Überrollbügel			
		1 MM			
2	987 803 033 04	Dreipunkt-Sicherheitsgurt	links	1	
	987 803 033 04 A23	schwarz			PR:555
	987 803 033 04 V02	speedgelb			PR:XSY
	987 803 033 04 U01	silber			PR:XSH
	987 803 033 04 N13	indischrot (Porsche)			PR:XSX
	987 803 033 04 6M4	sandbeige			PR:XST
(2)	987 803 034 06	Dreipunkt-Sicherheitsgurt	rechts	1	
	987 803 034 06 A23	schwarz			PR:555
	987 803 034 06 V02	speedgelb			PR:XSY
	987 803 034 06 U01	silber			PR:XSH
	987 803 034 06 N13	indischrot (Porsche)			PR:XSX
	987 803 034 06 6M4	sandbeige			PR:XST
3	999 075 070 09	Sechskantschraube		2	
(4)	996 803 183 08	Gurtschloss		1	
		(Beifahrerseite)			
4	997 803 183 01	Gurtschloss		1	
		(Fahrerseite)			
4	997 803 183 04	Gurtschloss		1	PR:388
		(Fahrerseite)			
(4)	997 803 183 04	Gurtschloss		1	PR:389
		(Fahrerseite)			
(4)	997 803 183 05	Gurtschloss		1	PR:389
		(Beifahrerseite)			
4	997 803 183 05	Gurtschloss		1	PR:388
		(Beifahrerseite)			
-		Kabel		X	
		für			
		Gurtstraffer			
		siehe Bildtafel:	902-010		
5	999 218 101 02	Sechskantschraube		2	
6	987 803 541 00	Abdeckung		2	
	987 803 541 00 01C	schwarz			
7	999 075 057 09	Sechskantschraube		2	
8	999 924 064 01	Distanzhülse		2	
(8)	997 803 663 00	Distanzhülse		1	PR:388,389
9	211 857 771	Unterlegscheibe		2	
(9)	999 028 022 01	Federscheibe		1	PR:388,389
-	999 025 275 A2	Unterlegscheibe		1	PR:388,389
10	999 075 073 09	Sechskantschraube		2	
(10)	999 075 072 09	Sechskantschraube		2	PR:388,389
11	811 857 845	Abdeckkappe		2	
	811 857 845 01C	satinschwarz			
12	987 561 805 01	Wasserfangschale	links	1	BOXSTER
					BOXSTER S
(12)	987 567 805 00	Wasserfangschale	links	1	SPYDER
					PR:778
		D - MJ 2010>>			
(12)	987 561 806 01	Wasserfangschale	rechts	1	BOXSTER

Bildtafel: 812-000

Modell: 987209 **Laufzeit:** 2009>>2012

Pos	Teilenummer	Benennung	Bemerkung	St	Modellangabe
					BOXSTER S
(12)	987 567 806 00	Wasserfangschale	rechts	1	SPYDER
					PR:778
		D - MJ 2010>>			
-	987 561 787 00	Dichtscheibe		X	
13	987 561 733 00	Wasserablaufrohr	links	1	
(13)	987 561 734 00	Wasserablaufrohr	rechts	1	
14	996 561 247 00	Spreizniet		2	
15	987 580 801 00	Abdeckung	links	1	
	987 580 801 00 01C	schwarz			
(15)	987 580 802 00	Abdeckung	rechts	1	
	987 580 802 00 01C	schwarz			
16		Scheibe		2	BOXSTER
		siehe Bildtafel:	811-012		BOXSTER S
17	987 561 421 00	Spannseil		2	BOXSTER
					BOXSTER S
18	955 803 056 00	Knopf		2	
	955 803 056 00 HCP	schwarz			
19	999 076 065 02	Bundmutter		8	
20	987 561 911 00	Montagesatz	links	1	BOXSTER
		Konsole			BOXSTER S
	987 561 911 00 01C	satinschwarz			
(20)	987 561 912 00	Montagesatz	rechts	1	BOXSTER
		Konsole			BOXSTER S
	987 561 912 00 01C	satinschwarz			
21	999 507 551 09	Kabelbefestiger		4	
22	997 803 334 00	Klemmstück		2	
	997 803 334 00 01C	schwarz			
23	999 190 176 00	Blindniet		4	BOXSTER
		4,5x12			BOXSTER S
24	987 561 487 00	Filtereinsatz		2	
		Wasserfangschale			
25	986 551 547 00	Aufnahme		2	SPYDER
		Verschluss			PR:778
		D - MJ 2010>>			
26	999 190 443 00	Blindniet		6	SPYDER
		D - MJ 2010>>			PR:778

Bildtafel: 812-001

PORSCHE

Modell: 987209 **Laufzeit: 2009>>2012**

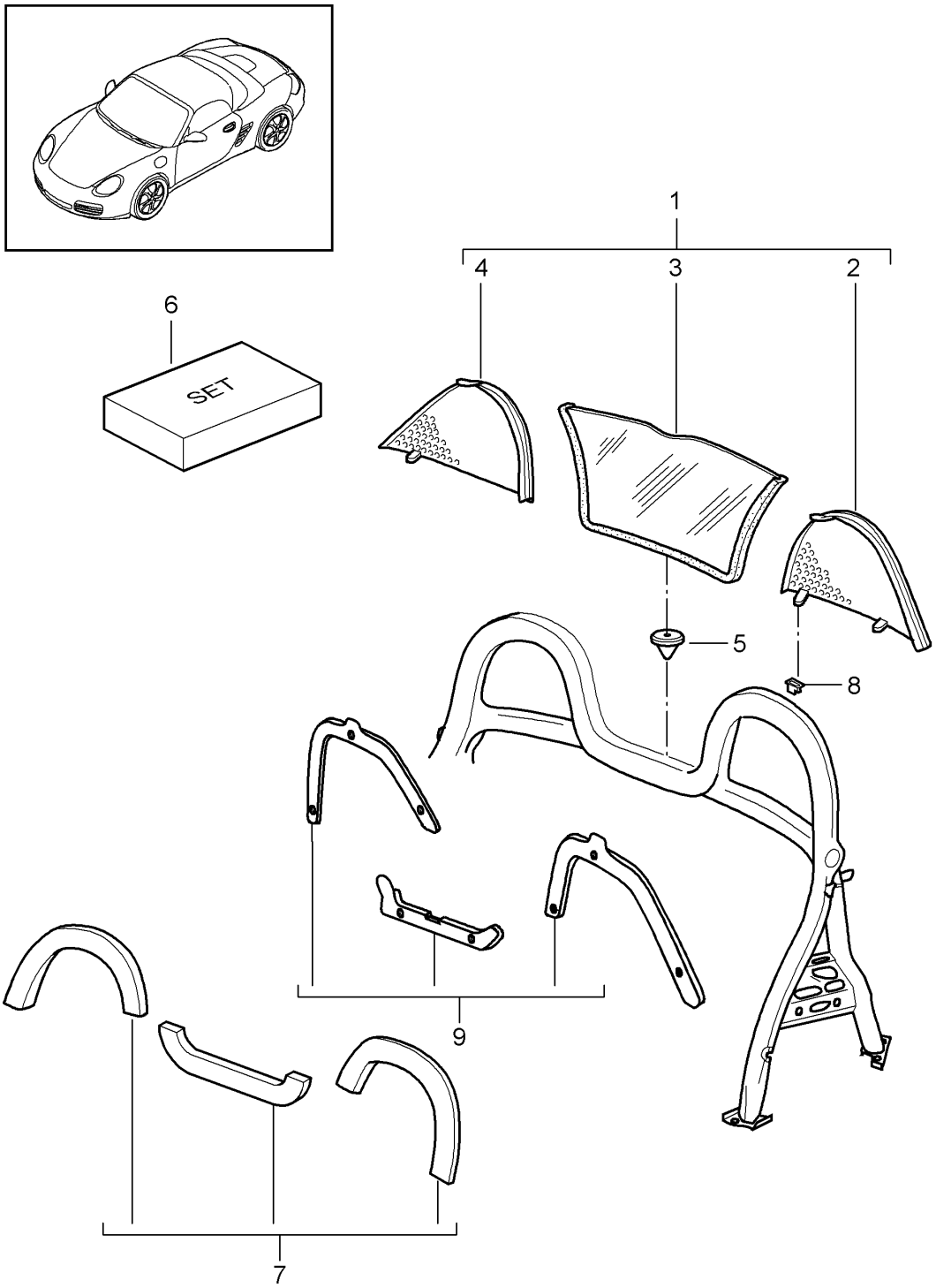

Bildtafel: 812-001

Modell: 987209 **Laufzeit:** 2009>>2012

Pos	Teilenummer	Benennung	Bemerkung	St	Modellangabe
		Windschott			
		und			
		Verkleidungen			
		Überrollbügel			
1	987 561 125 00	Windschott		1	
2	987 561 583 00	Seitenteil		1	
3	987 561 621 00	Windschott		1	
		Mittelteil			
		mit:			
		Tasche			
4	987 561 584 00	Seitenteil		1	
5	987 561 821 00	Anschlagpuffer		1	
		Mittelteil			
6	987 561 901 02	Befestigungssatz		1	
		für			
		Windschott			
7	987 580 311 01	Überrollbügelverkleidung		1	
		Kunstleder			
		Satz			
	987 580 311 01 A37	schwarz			
	987 580 311 01 B27	steingrau			
	987 580 311 01 E27	seeblau			
	987 580 311 01 T27	sandbeige			
7	987 580 311 03	Überrollbügelverkleidung		1	
		Leder			
		Satz			
	987 580 311 03 A11	schwarz			
	987 580 311 03 D12	dunkelgrau/natur			
	987 580 311 03 T12	braun/natur			
	987 580 311 03 3S9	seeblau			
	987 580 311 03 5X6	steingrau			
	987 580 311 03 8G2	sandbeige			
	987 580 311 03 9S5	terrakotta			
	987 580 311 03 9V6	cocoa			
	987 580 311 03 N12	carrerarot			
8	986 580 751 00	Clip		8	
		Befestigung			
		Verkleidung			
9	987 580 911 00	Satz		1	
		Schaumteil			

Bildtafel: 813-000

PORSCHE

Modell: 987209 **Laufzeit:** 2009>>2012

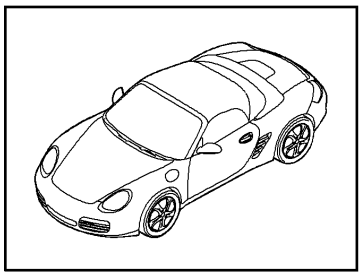

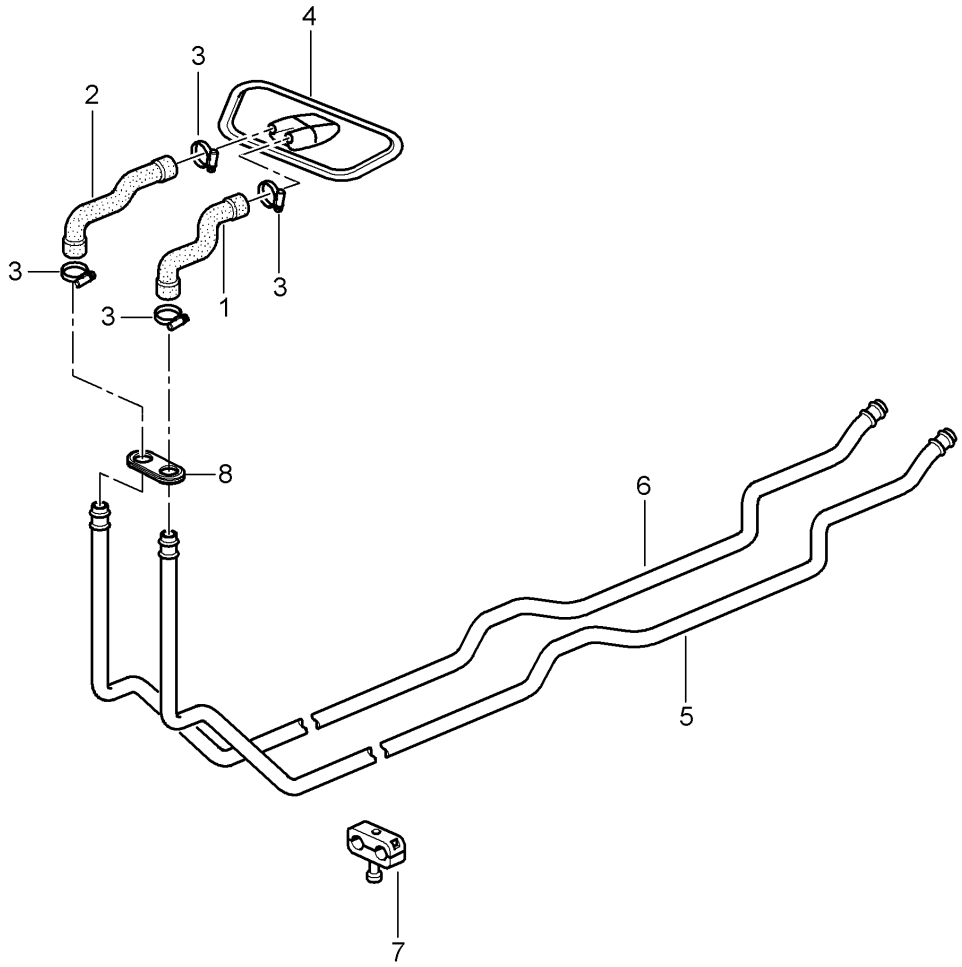

Bildtafel: 813-000

PORSCHE

Modell: 987209 **Laufzeit:** 2009>>2012

Pos	Teilenummer	Benennung	Bemerkung	St	Modellangabe
		Heizung 1			
		Zulaufleitung			
		Rücklaufleitung			
1	997 572 553 00	Heizschlauch	Llkg	1	PR:098
		Zulauf			
(1)	997 572 553 01	Heizschlauch	Rlkg	1	PR:099
		Zulauf			
2	997 572 555 00	Heizschlauch	Llkg	1	PR:098
		Rücklauf			
(2)	997 572 555 01	Heizschlauch	Rlkg	1	PR:099
		Rücklauf			
3	999 512 441 02	Schlauchschelle		4	
4	996 572 263 02	Dichtung	Llkg	1	PR:098
(4)	996 572 263 03	Dichtung	Rlkg	1	PR:099
5	987 572 681 00	Heizungsrohrleitung		1	
		Vorlauf			
		Entfallteil			
6	987 572 683 00	Heizungsrohrleitung		1	
		Rücklauf			
		Entfallteil			
7	999 511 230 40	Kabelhalter		3	
-	999 511 232 41	Gummilager		3	
8	996 572 765 02	Tülle		1	

Bildtafel: 813-001

PORSCHE

Modell: 987209 **Laufzeit:** 2009>>2012

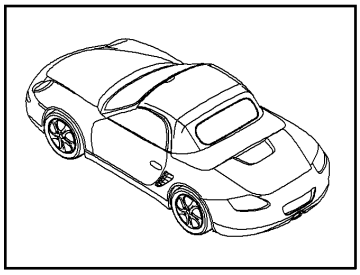

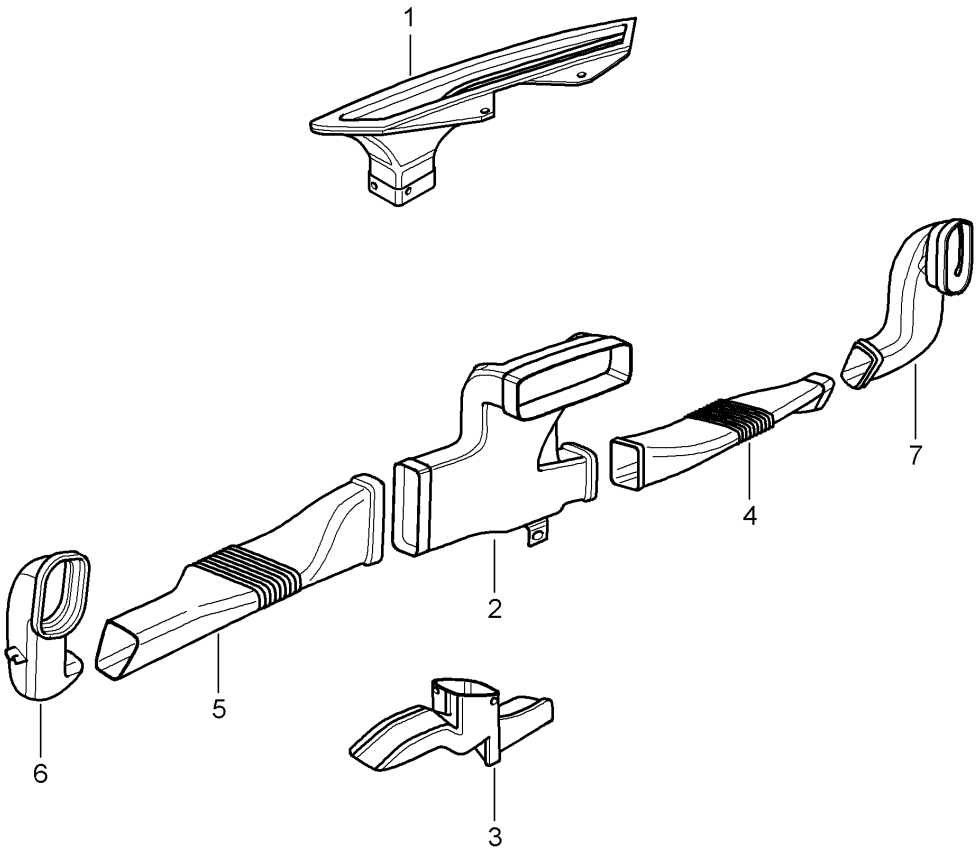

Bildtafel: 813-001

Modell: 987209 **Laufzeit:** 2009>>2012

Pos	Teilenummer	Benennung	Bemerkung	St	Modellangabe
		Heizung			
		Luftverteiler			
1	997 572 631 00	Defrosterdüse für Front-scheibe	Llkg	1	PR:098
(1)	997 572 631 01	Defrosterdüse für Front-scheibe	Rlkg	1	PR:099
2	997 572 171 00	Luftverteiler	Llkg	1	PR:098
(2)	997 572 171 01	Luftverteiler	Rlkg	1	PR:099
3	997 572 793 00	Fussausströmer	Llkg	1	PR:098
(3)	997 572 793 02	Fussausströmer	Llkg	1	PR:098,680
(3)	997 572 793 01	Fussausströmer	Rlkg	1	PR:099
(3)	997 572 793 03	Fussausströmer	Rlkg	1	PR:099,680
4	997 572 464 00	Luftführung	rechts Llkg	1	PR:098
(4)	997 572 464 01	Luftführung	rechts Rlkg	1	PR:099
5	997 572 463 00	Luftführung	links Llkg	1	PR:098
(5)	997 572 463 01	Luftführung	links Rlkg	1	PR:099
6	987 572 767 00	Luftführung	links Llkg	1	PR:098
(6)	987 572 767 01	Luftführung	links Rlkg	1	PR:099
7	987 572 768 00	Luftführung	rechts Llkg	1	PR:098
(7)	987 572 768 01	Luftführung	rechts Rlkg	1	PR:099
-	987 572 769 00	Zwischenstück		1	PR:098
-	987 572 769 01	Zwischenstück		1	PR:099

Bildtafel: 813-002

PORSCHE

Modell: 987209 **Laufzeit: 2009>>2012**

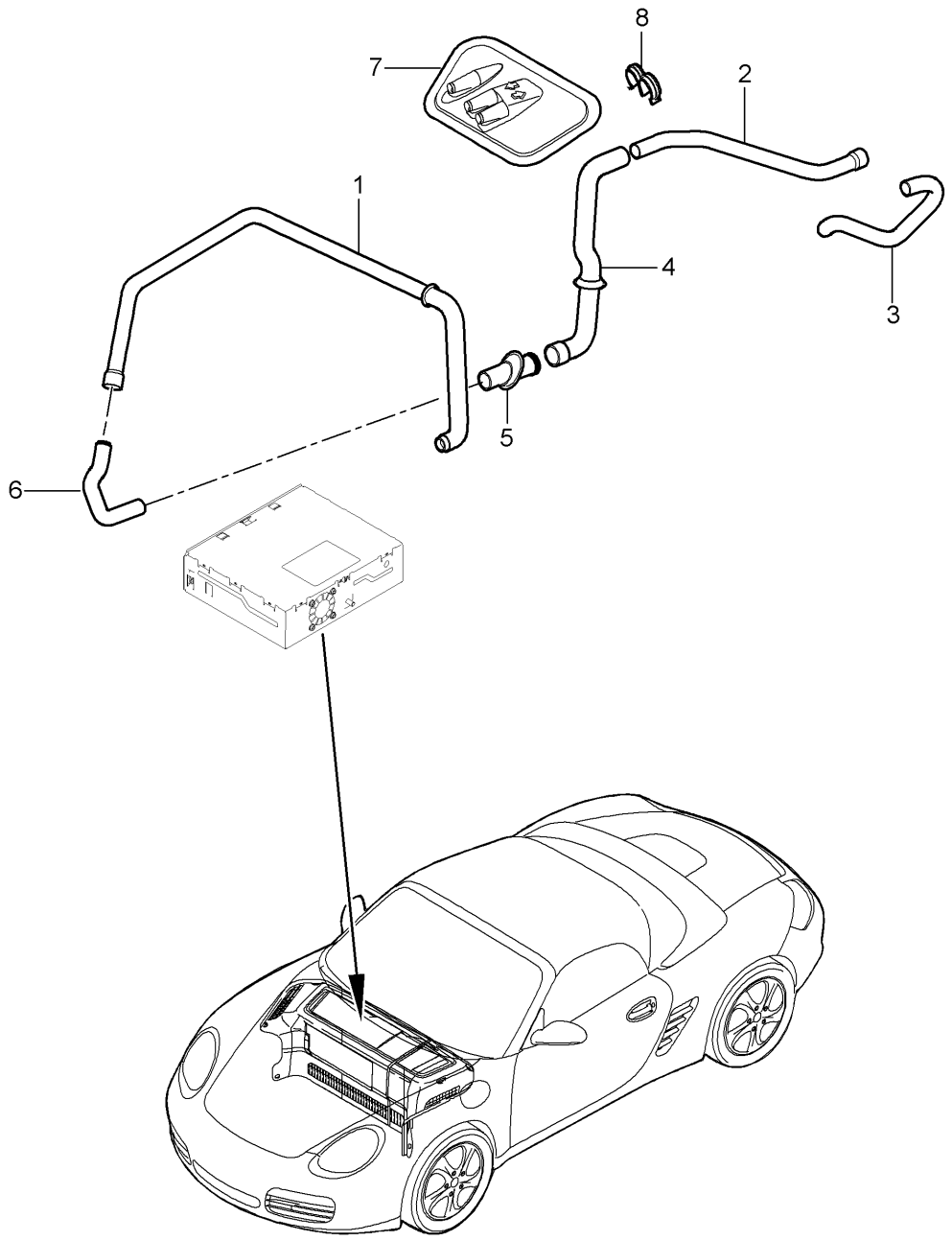

Bildtafel: 813-002

PORSCHE

Modell: 987209 **Laufzeit:** 2009>>2012

Pos	Teilenummer	Benennung	Bemerkung	St	Modellangabe
		Kofferraum			PR:575
		Kühlung			
1	997 572 588 02	Luftführung		1	PR:575
2	997 572 582 00	Luftführung		1	PR:575
		Wasserkasten			
3	997 572 580 00	Luftführung		1	PR:575
		Klimagerät			
4	997 572 584 03	Luftführung		1	PR:575
		Schottblech			
5	997 572 593 02	Stutzen		1	PR:575
6	997 572 586 08	Luftführung		1	PR:575
7	997 572 263 00	Dichtung		1	PR:575
8	999 507 830 40	Kabelhalter		1	PR:575
-	999 703 009 40	Stopfen		1	

Bildtafel: 813-005

Modell: 987209 **Laufzeit: 2009>>2012**

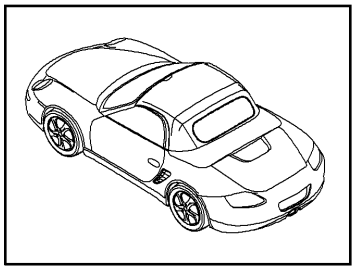

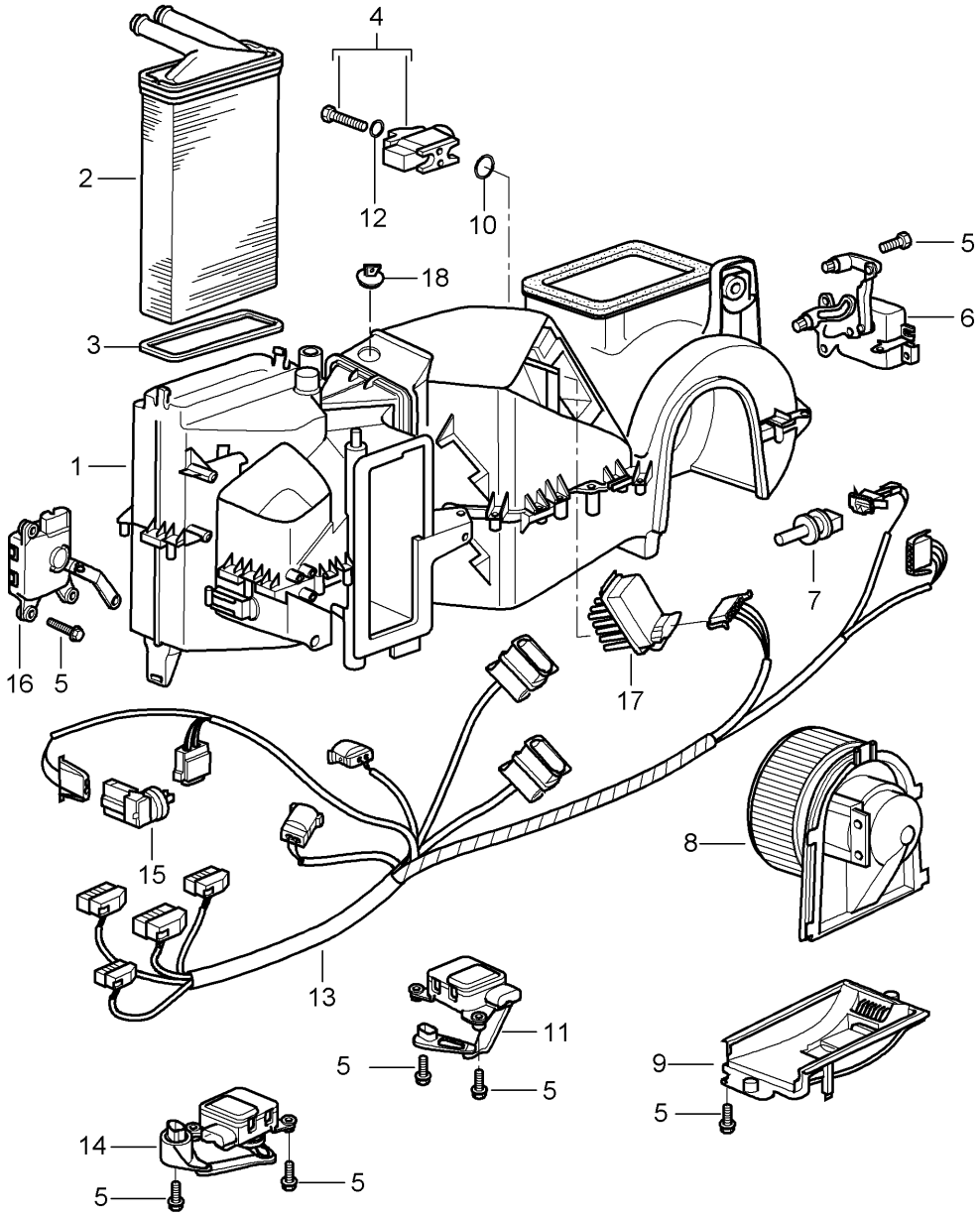

Bildtafel: 813-005

Modell: 987209 **Laufzeit: 2009>>2012**

Pos	Teilenummer	Benennung	Bemerkung	St	Modellangabe
		Klimagerät			
		Einzelteile			
1	987 573 901 02	Klimagerät	Llkg	1	PR:098,572
		ohne:			
		Wärmetauscher			
		mit:			
		Verdampfer			
1	997 573 901 02	Klimagerät	Llkg	1	PR:098,573
		ohne:			
		Wärmetauscher			
		mit:			
		Verdampfer			
(1)	987 573 901 03	Klimagerät	Rlkg	1	PR:099,572
		ohne:			
		Wärmetauscher			
		mit:			
		Verdampfer			
(1)	997 573 901 03	Klimagerät	Rlkg	1	PR:099,573
		ohne:			
		Wärmetauscher			
		mit:			
		Verdampfer			
1	997 573 901 00	Klimagerät	Llkg	1	PR:098,574
		ohne:			
		Wärmetauscher			
		mit:			
		Verdampfer			
(1)	996 573 901 01	Klimagerät	Rlkg	1	PR:099,574
		ohne:			
		Wärmetauscher			
		mit:			
		Verdampfer			
		D - MJ 2010>>			
2	997 572 129 00	Wärmetauscher		1	
3	996 572 913 00	Dichtung		1	
4	997 573 929 00	Expansionsventil		1	
5	900 143 102 02	Kombischraube		X	
6	996 573 915 00	Stellmotor für Frischluft-	Llkg	1	PR:098,573
		klappe			
				1	
		Frischluftklappe		1	
		Kennzeichnung: >> >>		1	
		schwarz			
(6)	996 573 915 01	Stellmotor für Frischluft-	Rlkg	1	PR:099,573
		klappe			
		Kennzeichnung: >> >>			
		schwarz			
7	955 572 304 10	Temperaturfühler		1	
8	996 624 107 01	Gebläse	Llkg	1	PR:098
(8)	996 624 108 01	Gebläse	Rlkg	1	PR:099
9	996 573 905 00	Deckel		1	
10	999 707 596 40	O-Ring		1	
		14x1,82			
11	996 573 919 02	Stellmotor	Llkg	1	PR:098
		Temperaturklappe			
		Kennzeichnung: >> >>			
		rosa			
(11)	996 573 919 03	Stellmotor	Rlkg	1	PR:099
		Temperaturklappe			
		Kennzeichnung: >> >>			
		rosa			
12	999 707 534 41	O-Ring		1	
		17x2,00			

Bildtafel: 813-005

PORSCHE

Modell: 987209 **Laufzeit:** 2009>>2012

Pos	Teilenummer	Benennung	Bemerkung	St	Modellangabe
13	997 612 655 26	Leitungssatz	Llkg	1	PR:098,573
(13)	997 612 656 26	Leitungssatz	Rlkg	1	PR:099,573
(13)	987 612 655 26	Leitungssatz	Llkg	1	PR:098,572
(13)	987 612 656 26	Leitungssatz	Rlkg	1	PR:099,572
-	997 612 664 00	Leitungssatz Entstördrossel TV		1	PR:676
14	996 573 921 02	Stellmotor für Defroster- klappe Kennzeichnung: >> >> gelb	Llkg	1	PR:098
(14)	996 573 921 03	Stellmotor für Defroster- klappe Kennzeichnung: >> >> gelb	Rlkg	1	PR:099
15	1H0 907 543 A	Temperaturfühler		1	
16	996 573 917 02	Stellmotor für Zentralklappe Kennzeichnung: >> >> grün	Llkg	1	PR:098
(16)	996 573 917 03	Stellmotor für Zentralklappe Kennzeichnung: >> >> grün	Rlkg	1	PR:099
17	996 573 923 00	Widerstand		1	
-	996 573 927 00	Ausblasfühler		1	PR:573
-	1H0 819 943	Flachkopfschraube		2	
18	997 573 935 00	Stopfen		1	

Bildtafel: 813-010

PORSCHE

Modell: 987209 **Laufzeit:** 2009>>2012

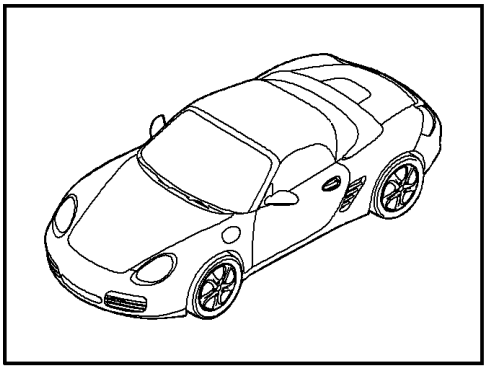

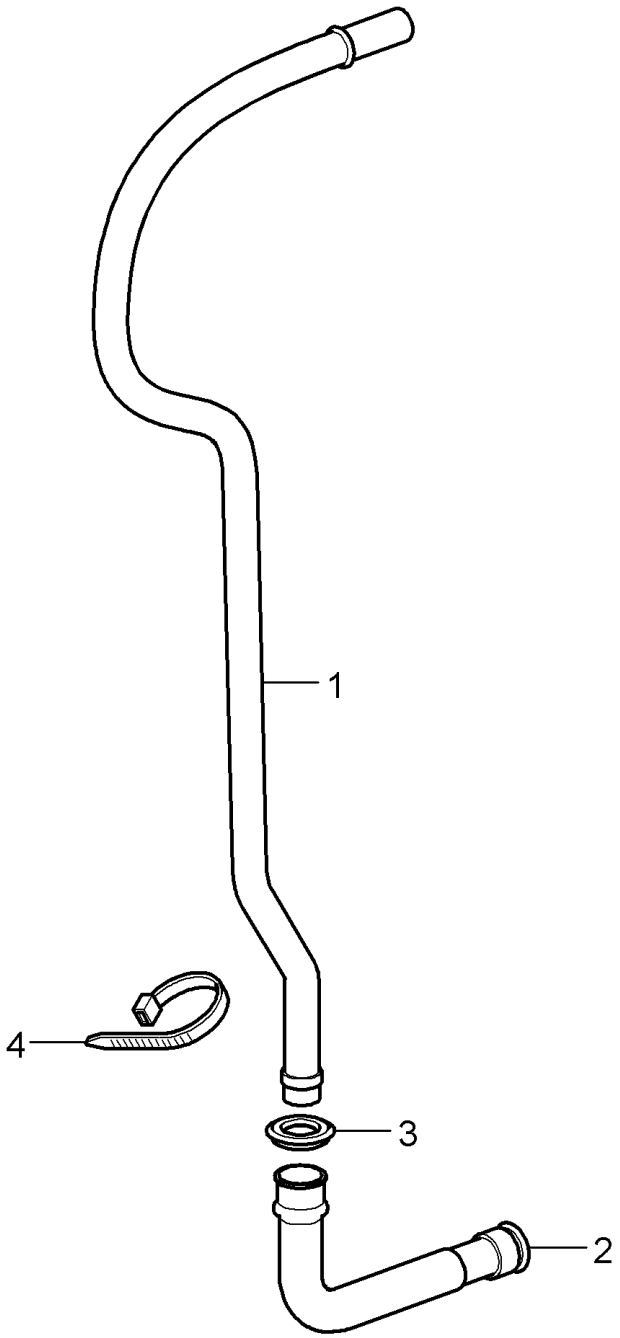

Bildtafel: 813-010

PORSCHE

Modell: 987209 **Laufzeit:** 2009>>2012

Pos	Teilenummer	Benennung	Bemerkung	St	Modellangabe
		Wasserablaufrohr			
		Befestigung			
		Klimagerät			
1	996 573 793 01	Wasserablaufrohr	Llkg	1	PR:098
1	996 573 794 01	Wasserablaufrohr	Rlkg	1	PR:099
2	996 573 797 02	Verbindungsstück		1	
3	996 573 795 01	Tülle		1	
4	999 513 049 40	Kabelbinder		1	

Bildtafel: 813-015

PORSCHE

Modell: 987209 **Laufzeit:** 2009>>2012

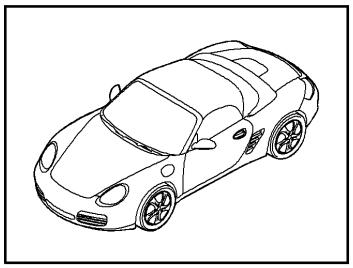

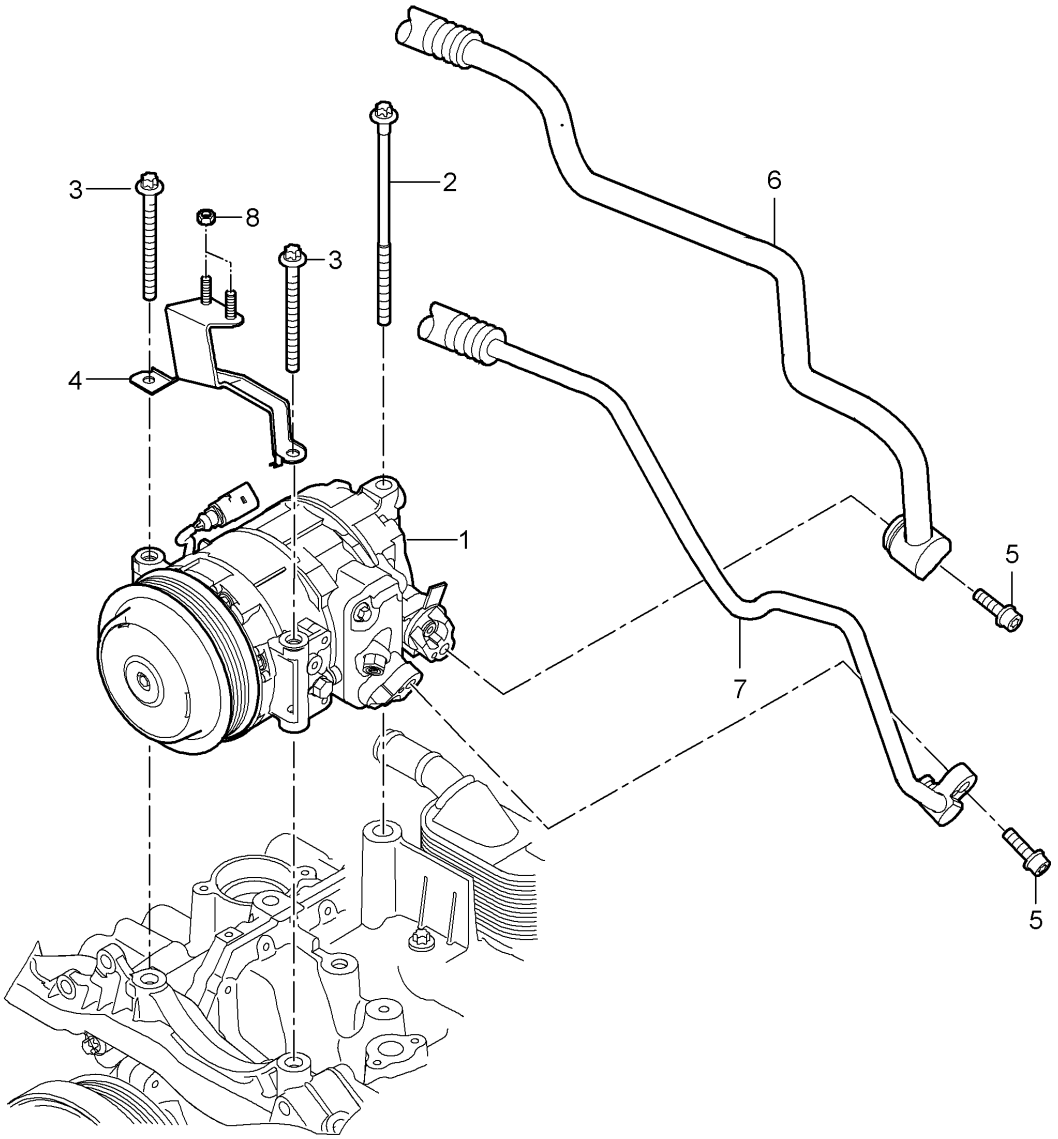

Bildtafel: 813-015

PORSCHE

Modell: 987209 **Laufzeit:** 2009>>2012

Pos	Teilenummer	Benennung	Bemerkung	St	Modellangabe
		Kompressor			
1	9A1 126 011 05	Kompressor		1	
2	900 385 134 01	Aussensechsrundschraube M 8 X 170		1	
3	900 385 102 01	Torxschraube M 8 X 90		2	
4	9A1 607 260 01	Halter		1	
5	N 104 144 02	Zylinderschraube mit Innen-sechskantkopf M 8 x 28		2	
6		Saugleitung siehe Bildtafel,Position:	813-025,7	1	
7		Druckleitung siehe Bildtafel,Position:	813-025,8	1	
8	900 377 010 02	Sechskantmutter M6		2	
-	000 043 200 04	Kompressoröl 250 ml		1	

Bildtafel: 813-020

Modell: 987209 **Laufzeit: 2009>>2012**

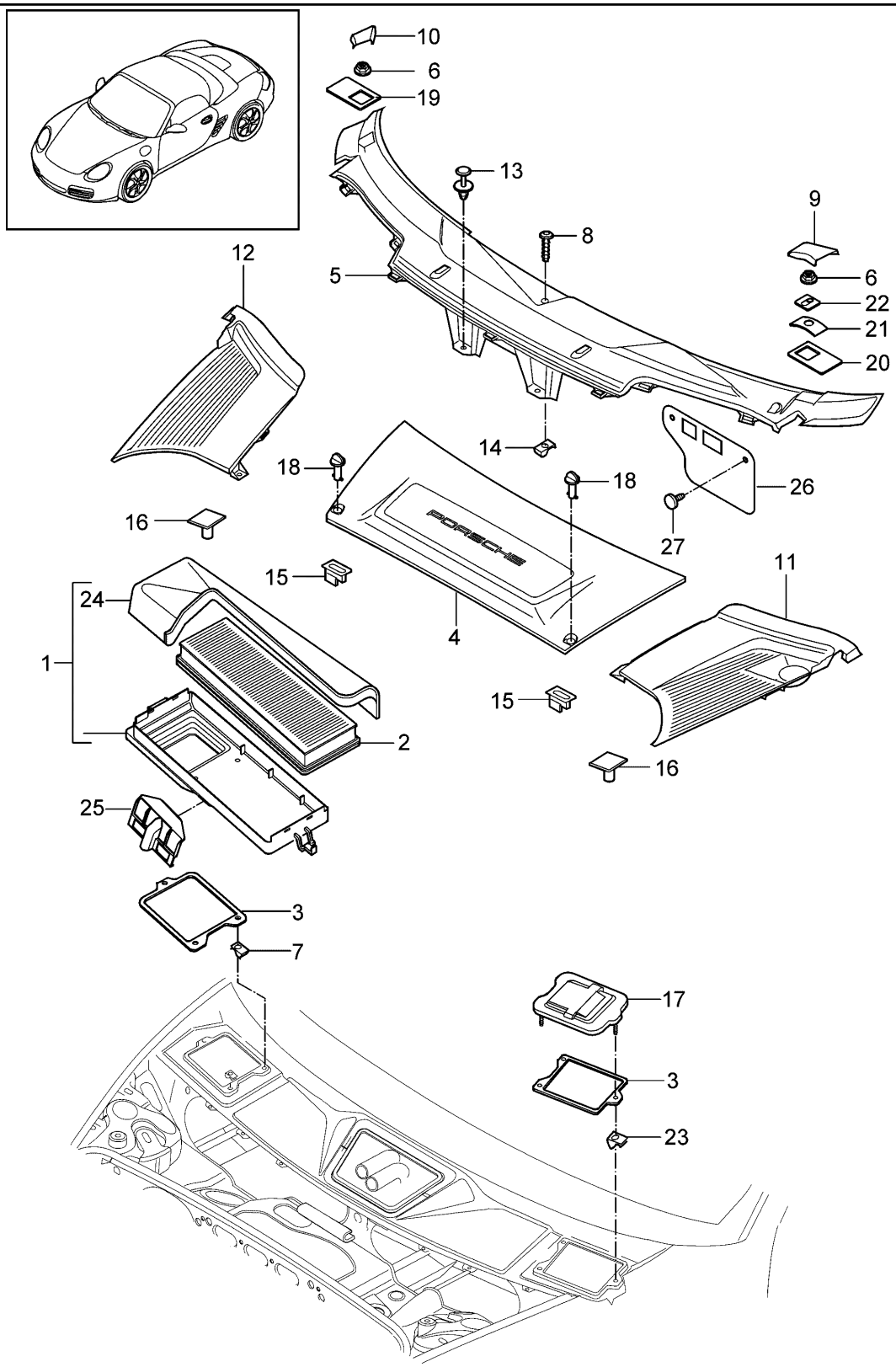

Bildtafel: 813-020

Modell: 987209 **Laufzeit: 2009>>2012**

Pos	Teilenummer	Benennung	Bemerkung	St	Modellangabe
		Partikelfilter			
		Windlaufabdeckung			
1	997 572 019 04	Gehäuse	Llkg	1	PR:098
(1)	997 572 019 05	Gehäuse	Rlkg	1	PR:099
2	997 571 219 01	Staub- und Pollenfilter		1	
3	997 572 221 00	Dichtung		1	
4	997 572 567 04	Batterieabdeckung		1	
	997 572 567 04 FMT	schwarz			
5	997 572 563 08	Abdeckung	Llkg	1	PR:098
		Windlauf			
	997 572 563 08 FMT	schwarz			
(5)	997 572 563 09	Abdeckung	Rlkg	1	PR:099
		Windlauf			
	997 572 563 09 FMT	schwarz			
6	999 076 071 02	Sechskantmutter		2	
		M6			
7	999 507 348 01	Blechmutter		3	
8	N 906 487 04	Innensechsrund-Linsenblech-		1	
		schraube			
9	997 572 569 04	Abdeckkappe	links Llkg	2	PR:098
	997 572 569 04 FMT	schwarz			
9	997 572 569 05	Abdeckkappe	links Rlkg	2	PR:099
	997 572 569 05 FMT	schwarz			
10	997 572 570 04	Abdeckkappe	rechts Llkg	1	PR:098
	997 572 570 04 FMT	schwarz			
(10)	997 572 570 05	Abdeckkappe	rechts Rlkg	1	PR:099
	997 572 570 05 FMT	schwarz			
11	997 572 361 07	Wasserkastenabdeckung	links	1	
	997 572 361 07 02A	schwarz			
12	997 572 362 08	Wasserkastenabdeckung	rechts	1	
	997 572 362 08 02A	schwarz			
13	999 507 497 40	Spreizniet		2	
		8 X 14			
14	999 507 834 41	Spreizmutter		1	
		ST 4,8			
15	999 590 046 40	Nockenscheibe		2	
16	999 902 046 40	Verschluss		1	
17	997 572 419 03	Deckel		1	
18	997 572 867 00	Verschlussbolzen		2	
	997 572 867 00 02A	schwarz			
18	997 572 867 01	Verschlussbolzen		2	
	997 572 867 01 02A	schwarz			
19	997 572 842 01	Druckplatte	rechts Llkg	1	PR:098
		(Beifahrerseite)			
19	997 572 842 02	Druckplatte	links Rlkg	1	PR:099
		(Beifahrerseite)			
20	997 572 841 00	Druckplatte		1	
		(Fahrerseite)			
21	997 572 837 00	Federblech		1	
		(Fahrerseite)			
22	997 572 533 00	Halteplatte		1	
		(Fahrerseite)			
23	999 591 855 01	Blechmutter		3	
24	997 572 729 02	Staub- und Pollenfiltereinsatz	Llkg	1	PR:098
		Partikelfilter			
(24)	997 572 729 03	Staub- und Pollenfiltereinsatz	Rlkg	1	PR:099
		Partikelfilter			
25	997 572 862 01	Abstützung		1	
26	997 572 763 00	Abdeckung		1	
27	999 703 432 40	Stopfen		2	
		8,0			
		12,2 X 25			

Bildtafel: 813-025

PORSCHE

Modell: 987209 **Laufzeit:** 2009>>2012

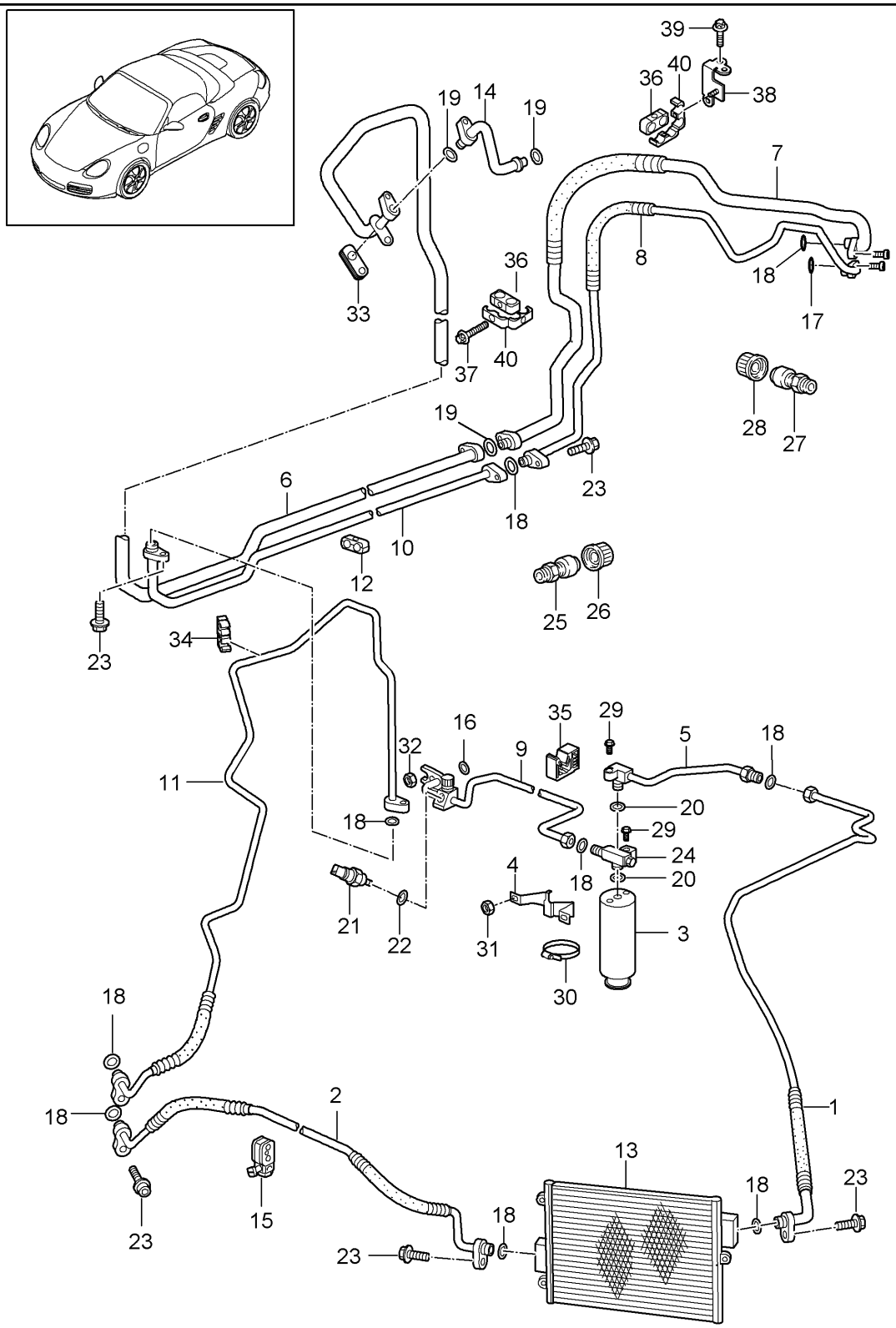

Bildtafel: 813-025

Modell: 987209 **Laufzeit: 2009>>2012**

Pos	Teilenummer	Benennung	Bemerkung	St	Modellangabe
		Kältemittelkreislauf			
1	997 573 105 03	Druckleitung		1	
2	997 573 103 02	Druckleitung		1	
3	944 573 143 01	Trockner		1	
4	996 573 451 00	Halter für Trockner		1	
5	996 573 106 00	Kältemittelleitung		1	
6	996 573 091 01	Saugleitung		1	
		NW 16			
7	9A1 573 099 04	Saugleitung		1	A120,A121
8	9A1 573 097 04	Druckleitung		1	A120,A121
9	997 573 108 02	Druckleitung	Llkg	1	PR:098
		NW8			
(9)	997 573 108 03	Druckleitung	Rlkg	1	PR:099
		NW8			
10	996 573 092 02	Druckleitung		1	
		NW10			
11	997 573 094 02	Druckleitung		1	
12	999 511 230 40	Kabelhalter		X	
		mitverwenden:			
-	999 511 231 41	Gummilager		X	
13	996 573 111 03	Kondensator		2	
14	996 573 093 06	Saugleitung	Llkg	1	PR:098
		NW16			
(14)	996 573 093 07	Saugleitung	Rlkg	1	PR:099
		NW16			
15	996 347 543 00	Kabelhalter		2	
16	999 707 247 40	O-Ring		2	
		7,5X2			
17	999 707 557 41	O-Ring		1	
		11x2,5			
18	999 707 434 41	O-Ring		8	
		10,6X2			
19	999 707 534 41	O-Ring		3	
		17X2			
20	999 707 262 40	O-Ring		X	
		6,7X1,8			
21	955 613 137 01	Drucksensor		1	
		bei Bedarf mitverwenden:			
		Entfallteil			
(21)	955 613 137 02	Drucksensor		1	
		bei Bedarf mitverwenden:			
-	999 707 555 41	O-Ring		1	
		10,8 X 1,8			
22	996 573 711 00	Abdeckleiste		2	
23	900 067 247 01	Kombischraube		X	
		M8x30			
24	997 573 243 00	Verteilerstück		1	
25	996 573 465 00	Ventil		1	
		Saugleitung			
26	944 573 663 02	Kappe		1	
27	996 573 466 00	Druckventil		1	
		Druckleitung			
28	944 573 663 01	Kappe		1	
29	900 075 340 01	Kombischraube		1	
		M6x22			
30	999 512 349 01	Schlauchschelle		1	
		A50-70/9			
31	900 380 015 09	Sechskantmutter		2	
		M6			
32	900 377 010 09	Sechskantmutter		1	
		M6			
33	996 573 769 01	Tülle		1	
34	996 355 547 01	Halter		1	

Bildtafel: 813-025

PORSCHE

Modell: 987209 **Laufzeit:** 2009>>2012

Pos	Teilenummer	Benennung	Bemerkung	St	Modellangabe
35	999 591 922 40	Halter		1	
36	999 511 231 41	Gummilager		X	
37	900 385 149 01	Torxschraube M6x40		1	
38	9A1 573 341 00	Halter mit: Lager und Clip		1	
39	900 385 041 01	Torxschraube M6x12		1	
40	999 511 260 40	Halter		1	

Bildtafel: 813-045

PORSCHE

Modell: 987209 **Laufzeit: 2009>>2012**

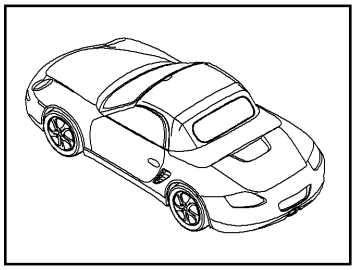

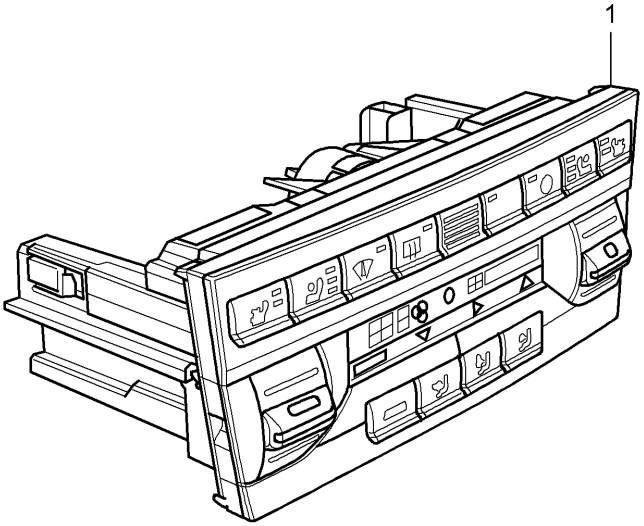

Bildtafel: 813-045

PORSCHE

Modell: 987209 **Laufzeit:** 2009>>2012

Pos	Teilenummer	Benennung	Bemerkung	St	Modellangabe
		Bedienungsschalter			
(1)	997 653 203 02	Bedieneinheit		1	PR:572
	997 653 203 02 FTC	schwarz-matt/galvanosilber Mattschwarz/Galvanosilber			
(1)	997 653 213 02	Bedieneinheit		1	PR:342,572
	997 653 213 02 FTC	schwarz-matt/galvanosilber Mattschwarz/Galvanosilber			
1	997 653 201 02	Bedieneinheit		1	PR:573
	997 653 201 02 FTC	schwarz-matt/galvanosilber Mattschwarz/Galvanosilber			
1	997 653 211 02	Bedieneinheit		1	PR:342,573
	997 653 211 02 FTC	schwarz-matt/galvanosilber Mattschwarz/Galvanosilber			
1	997 653 221 02	Bedieneinheit		1	PR:342,541, 573
	997 653 221 02 FTC	schwarz-matt/galvanosilber Mattschwarz/Galvanosilber			

Bildtafel: 817-000

PORSCHE

Modell: 987209 **Laufzeit:** 2009>>2012

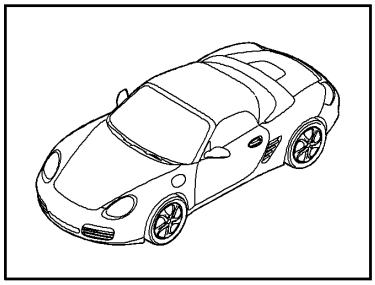

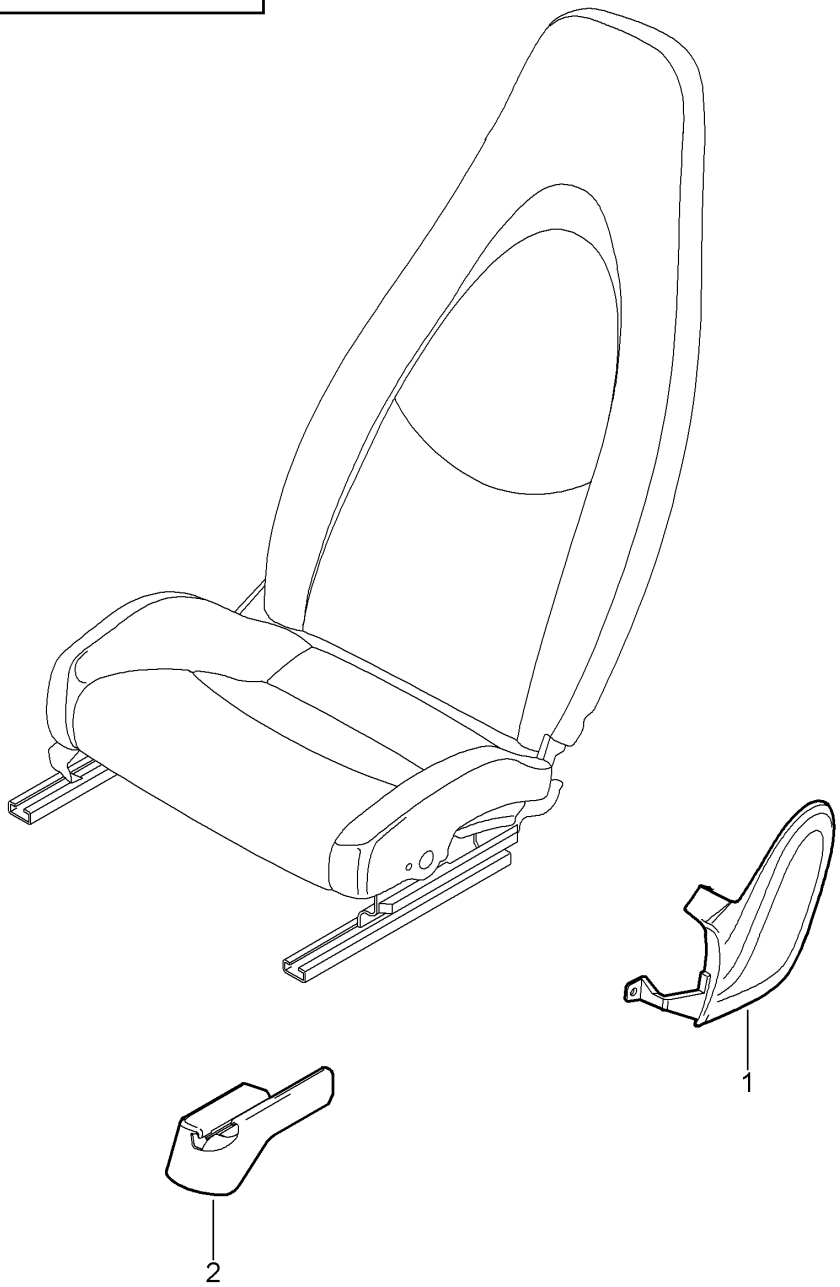

Bildtafel: 817-000

Modell: 987209 **Laufzeit:** 2009>>2012

Pos	Teilenummer	Benennung	Bemerkung	St	Modellangabe
		Vordersitz			
		Basissitz			
		Komfortsitz			
		(komplett)			
		nicht lieferbar			
1	997 521 315 02	Abdeckblende	links	1	PR:369,375,
		Beschlagteil			377,437
	997 521 315 02 D07	vulkangrau			
(1)	997 521 316 02	Abdeckblende	rechts	1	PR:370,376,
		Beschlagteil			378,438
	997 521 316 02 D07	vulkangrau			
(1)	997 521 316 03	Abdeckblende	rechts	1	PR:370,376,
		Beschlagteil			378,438,560
	997 521 316 03 D07	vulkangrau			
2	997 521 359 01	Abdeckschiene	links	1	PR:369,375
		Sitzschiene			
	997 521 359 01 01C	satinschwarz			
(2)	997 521 360 01	Abdeckschiene	rechts	1	PR:370,376
		Sitzschiene			
	997 521 360 01 01C	satinschwarz			
(2)	997 521 361 00	Abdeckschiene	links	1	PR:370,376,
		Sitzschiene			377,378,437,
					438
	997 521 361 00 01C	satinschwarz			
(2)	997 521 362 00	Abdeckschiene	rechts	1	PR:369,375,
		Sitzschiene			377,378,437,
					438
	997 521 362 00 01C	satinschwarz			
(3)	987 521 181 00	1 Satz Befestigungsteile	links	1	
		Führung			
		Gurt			
		(komplett)			
	987 521 181 00 8YR	schwarz			
	987 521 181 00 5X5	steingrau			
	987 521 181 00 8G1	sandbeige			
	987 521 181 00 3S8	seeblau			
	987 521 181 00 9N2	terrakotta			
	987 521 181 00 9Q3	cocoa			
	987 521 181 00 D11	dunkelgrau/natur			
	987 521 181 00 T11	braun/natur			
	987 521 181 00 N11	carrerarot			
(3)	987 521 182 00	1 Satz Befestigungsteile	rechts	1	
		Führung			
		Gurt			
		(komplett)			
	987 521 182 00 8YR	schwarz			
	987 521 182 00 5X5	steingrau			
	987 521 182 00 8G1	sandbeige			
	987 521 182 00 3S8	seeblau			
	987 521 182 00 9N2	terrakotta			
	987 521 182 00 9Q3	cocoa			
	987 521 182 00 D11	dunkelgrau/natur			
	987 521 182 00 T11	braun/natur			
	987 521 182 00 N11	carrerarot			

Bildtafel: 817-002

PORSCHE

Modell: 987209 **Laufzeit: 2009>>2012**

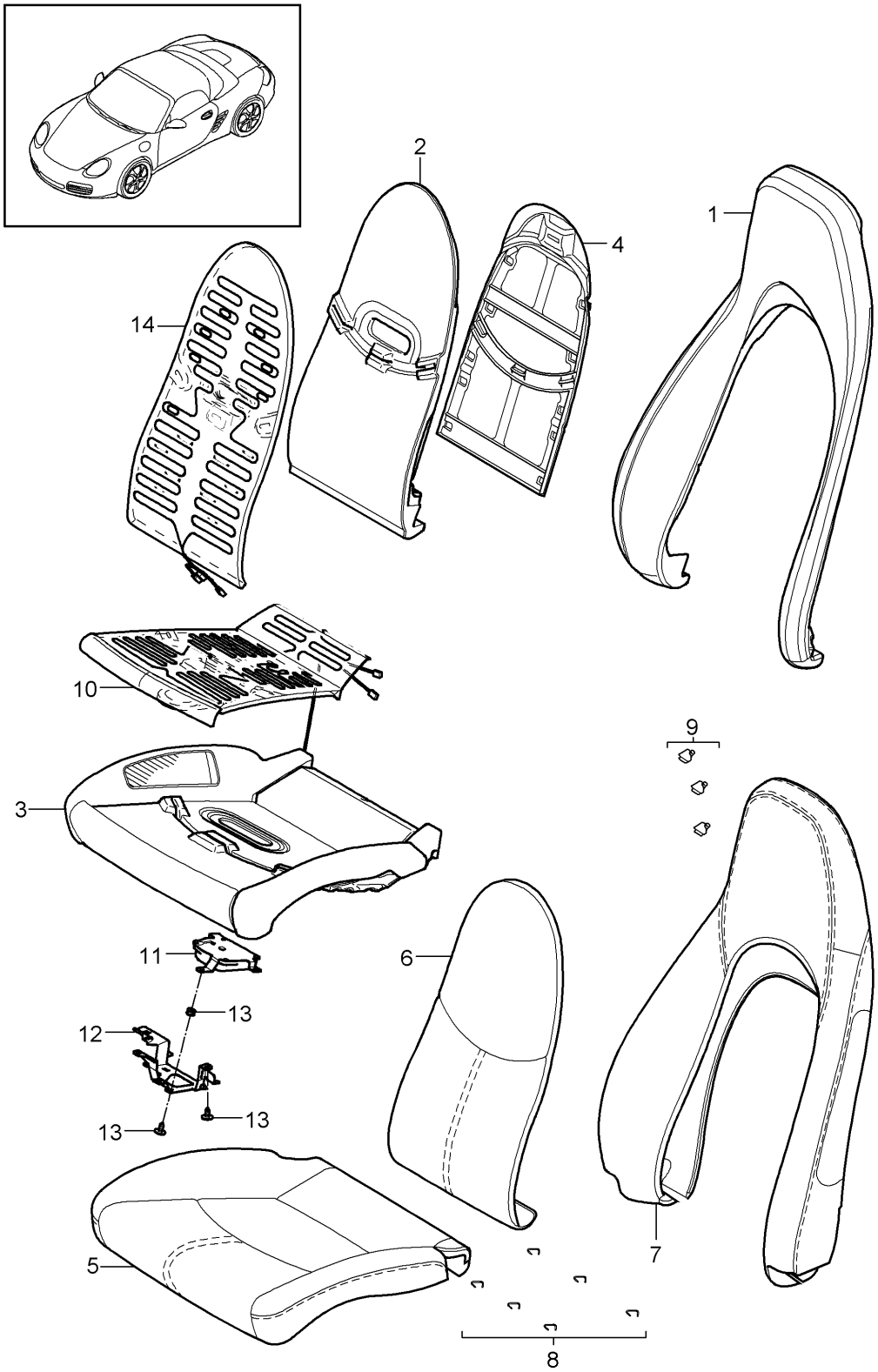

Bildtafel: 817-002

PORSCHE

Modell: 987209 **Laufzeit: 2009>>2012**

Pos	Teilenummer	Benennung	Bemerkung	St	Modellangabe
		Schaumteil			PR:369,370,
		Bezug			437,438
		Basissitz			
		Komfortsitz			
1	997 521 535 00	Schaumteil		1	PR:-541
		Lehne			
		Aussenteil			
(1)	997 521 535 03	Schaumteil		1	PR:541
		Lehne			
		belüftet			
		Aussenteil			
2	997 521 581 00	Schaumteil		1	PR:-541
		Lehne			
		Mittelteil			
(2)	997 521 581 01	Schaumteil		1	PR:541
		Lehne			
		belüftet			
		Mittelteil			
3	997 521 571 00	Schaumteil		1	PR:-541,-560
		Sitzkissen			
		mit Heizung			
(3)	997 521 571 03	Schaumteil		1	PR:370,438,
		Sitzkissen			560
		mit Heizung			
(3)	997 521 571 06	Schaumteil		1	PR:541
		Sitzkissen			
		belüftet			
		mit Heizung			
(3)	997 521 571 07	Schaumteil		1	PR:370,438,
		Sitzkissen			541,560
		belüftet			
		mit Heizung			
4	997 521 551 01	Lehnenpolsterträgerteil		1	
5	997 521 161 00	Sitzbezug		1	PR:946
		Teilleder			
		geprägt			
	997 521 161 00 FLB	schwarz			
	997 521 161 00 FLE	steingrau			
	997 521 161 00 FLH	sandbeige			
	997 521 161 00 FLL	seeblau			
(5)	997 521 161 09	Sitzbezug		1	PR:541,946
		Teilleder			
		geprägt			
		belüftet			
	997 521 161 09 FLB	schwarz			
	997 521 161 09 FLE	steingrau			
	997 521 161 09 FLH	sandbeige			
	997 521 161 09 FLL	seeblau			
(5)	997 521 161 01	Sitzbezug		1	PR:983
		Leder			
	997 521 161 01 FLC	schwarz			
	997 521 161 01 FLF	steingrau			
	997 521 161 01 FLJ	sandbeige			
	997 521 161 01 FLM	seeblau			
	997 521 161 01 FLQ	terrakotta			
	997 521 161 01 FLR	cocoa			
	997 521 161 01 VAA	dunkelgrau/natur			
	997 521 161 01 VAB	braun/natur			
	997 521 161 01 VAC	carrerarot			
	997 521 161 01 BCA	schwarz/steingrau			
(5)	997 521 161 10	Sitzbezug		1	PR:541,983
		Leder			
		belüftet			

Bildtafel: 817-002

Modell: 987209 **Laufzeit: 2009>>2012**

Pos	Teilenummer	Benennung	Bemerkung	St	Modellangabe
	997 521 161 10 FLC	schwarz			
	997 521 161 10 FLF	steingrau			
	997 521 161 10 FLJ	sandbeige			
	997 521 161 10 FLM	seeblau			
	997 521 161 10 FLQ	terrakotta			
	997 521 161 10 FLR	cocoa			
	997 521 161 10 VAA	dunkelgrau/natur			
	997 521 161 10 VAB	braun/natur			
	997 521 161 10 VAC	carrerarot			
	997 521 161 10 BCA	schwarz/steingrau			
(5)	997 521 161 02	Sitzbezug		1	PR:982
		(Raffleder)			
	997 521 161 02 FLC	schwarz			
	997 521 161 02 FLF	steingrau			
	997 521 161 02 FLJ	sandbeige			
	997 521 161 02 FLM	seeblau			
	997 521 161 02 FLQ	terrakotta			
	997 521 161 02 FLR	cocoa			
	997 521 161 02 VAA	dunkelgrau/natur			
	997 521 161 02 VAB	braun/natur			
	997 521 161 02 VAC	carrerarot			
	997 521 161 02 BCA	schwarz/steingrau			
(5)	987 521 161 00	Sitzbezug		1	PR:369,370,
		Alcantara			950
	987 521 161 00 FLA	schwarz			
	987 521 161 00 FLD	steingrau			
	987 521 161 00 FLG	sandbeige			
	987 521 161 00 FLK	seeblau			
6	997 521 151 00	Lehnenkissenbezug		1	PR:946
		Mittelteil			
		Teilleder			
		geprägt			
	997 521 151 00 A08	schwarz			
	997 521 151 00 5D6	steingrau			
	997 521 151 00 T25	sandbeige			
	997 521 151 00 3W7	seeblau			
(6)	997 521 151 03	Lehnenkissenbezug		1	PR:541,946
		Mittelteil			
		Teilleder			
		geprägt			
		belüftet			
	997 521 151 03 A08	schwarz			
	997 521 151 03 5D6	steingrau			
	997 521 151 03 T25	sandbeige			
	997 521 151 03 3W7	seeblau			
(6)	997 521 151 00	Lehnenkissenbezug		1	PR:983
		Mittelteil			
		Glattleder			
	997 521 151 00 8YR	schwarz			
	997 521 151 00 5X5	steingrau			
	997 521 151 00 8G1	sandbeige			
	997 521 151 00 3S8	seeblau			
	997 521 151 00 9N2	terrakotta			
	997 521 151 00 9Q3	cocoa			
	997 521 151 00 D11	dunkelgrau/natur			
	997 521 151 00 T11	braun/natur			
	997 521 151 00 N11	carrerarot			
(6)	997 521 151 03	Lehnenkissenbezug		1	PR:541,983
		Mittelteil			
		Glattleder			
		belüftet			
	997 521 151 03 8YR	schwarz			
	997 521 151 03 5X5	steingrau			

Bildtafel: 817-002

Modell: 987209 **Laufzeit: 2009>>2012**

Pos	Teilenummer	Benennung	Bemerkung	St	Modellangabe
	997 521 151 03 8G1	sandbeige			
	997 521 151 03 3S8	seeblau			
	997 521 151 03 9N2	terrakotta			
	997 521 151 03 9Q3	cocoa			
	997 521 151 03 D11	dunkelgrau/natur			
	997 521 151 03 T11	braun/natur			
	997 521 151 03 N11	carrerarot			
(6)	997 521 151 01	Lehnenkissenbezug Mittelteil (Raffleder)		1	PR:982
	997 521 151 01 8YR	schwarz			
	997 521 151 01 5X5	steingrau			
	997 521 151 01 8G1	sandbeige			
	997 521 151 01 3S8	seeblau			
	997 521 151 01 9N2	terrakotta			
	997 521 151 01 9Q3	cocoa			
	997 521 151 01 D11	dunkelgrau/natur			
	997 521 151 01 T11	braun/natur			
	997 521 151 01 N11	carrerarot			
(6)	987 521 151 00	Lehnenkissenbezug Mittelteil	links u.rechts	1	PR:369,370, 950
	987 521 151 00 A15	schwarz			
	987 521 151 00 B15	steingrau			
	987 521 151 00 T45	sandbeige			
	987 521 151 00 G15	metropolblau			
7	987 521 141 00	Lehnenbezug (Alcantara) Aussenteil	links	1	PR:369,950
	987 521 141 00 FLA	schwarz			
	987 521 141 00 FLD	steingrau			
	987 521 141 00 FLG	sandbeige			
	987 521 141 00 FLK	seeblau			
(7)	987 521 142 00	Lehnenbezug (Alcantara) Aussenteil	rechts	1	PR:370,950
	987 521 142 00 FLA	schwarz			
	987 521 142 00 FLD	steingrau			
	987 521 142 00 FLG	sandbeige			
	987 521 142 00 FLK	seeblau			
(7)	987 521 141 03	Lehnenbezug Aussenteil Teilleder	links	1	PR:369,437, 946
	987 521 141 03 FLB	schwarz			
	987 521 141 03 FLE	steingrau			
	987 521 141 03 FLH	sandbeige			
	987 521 141 03 FLL	seeblau			
(7)	987 521 141 04	Lehnenbezug Aussenteil mit Heizung Teilleder	links	1	PR:369,437, 946,541
	987 521 141 04 FLB	schwarz			
	987 521 141 04 FLE	steingrau			
	987 521 141 04 FLH	sandbeige			
	987 521 141 04 FLL	seeblau			
(7)	987 521 142 04	Lehnenbezug Aussenteil mit Heizung Teilleder	rechts	1	PR:370,438, 946,541
	987 521 142 04 FLB	schwarz			
	987 521 142 04 FLE	steingrau			
	987 521 142 04 FLH	sandbeige			
	987 521 142 04 FLL	seeblau			
(7)	987 521 142 03	Lehnenbezug Aussenteil Teilleder	rechts	1	PR:370,438, 946

Bildtafel: 817-002

Modell: 987209 **Laufzeit:** 2009>>2012

Pos	Teilenummer	Benennung	Bemerkung	St	Modellangabe
	987 521 142 03 FLB	schwarz			
	987 521 142 03 FLE	steingrau			
	987 521 142 03 FLH	sandbeige			
	987 521 142 03 FLL	seeblau			
(7)	987 521 141 02	Lehnenbezug Aussenteil Glattleder	links	1	PR:369,437, 983,982
	987 521 141 02 FLC	schwarz			
	987 521 141 02 FLF	steingrau			
	987 521 141 02 FLJ	sandbeige			
	987 521 141 02 FLM	seeblau			
	987 521 141 02 FLQ	terrakotta			
	987 521 141 02 FLR	cocoa			
	987 521 141 02 VAA	dunkelgrau/natur			
	987 521 141 02 VAB	braun/natur			
	987 521 141 02 VAC	carrerarot			
(7)	987 521 142 02	Lehnenbezug Aussenteil Glattleder	rechts	1	PR:370,438, 983,982
	987 521 142 02 FLC	schwarz			
	987 521 142 02 FLF	steingrau			
	987 521 142 02 FLJ	sandbeige			
	987 521 142 02 FLM	seeblau			
	987 521 142 02 FLQ	terrakotta			
	987 521 142 02 FLR	cocoa			
	987 521 142 02 VAA	dunkelgrau/natur			
	987 521 142 02 VAB	braun/natur			
	987 521 142 02 VAC	carrerarot			
(7)	987 521 141 05	Lehnenbezug Aussenteil mit Heizung Leder	links	1	PR:369,437, 541,983
	987 521 141 05 FLC	schwarz			
	987 521 141 05 FLF	steingrau			
	987 521 141 05 FLJ	sandbeige			
	987 521 141 05 FLM	schwarz/seeblau			
	987 521 141 05 FLQ	schwarz/terrakotta			
	987 521 141 05 FLR	cocoa			
	987 521 141 05 VAA	schwarz/dunkelgrau/natur			
	987 521 141 05 VAB	schwarz/braun/natur			
	987 521 141 05 VAC	carrerarot			
(7)	987 521 142 05	Lehnenbezug Aussenteil mit Heizung Leder	rechts	1	PR:370,438, 541,983
	987 521 142 05 FLC	schwarz			
	987 521 142 05 FLF	steingrau			
	987 521 142 05 FLJ	sandbeige			
	987 521 142 05 FLM	schwarz/seeblau			
	987 521 142 05 FLQ	schwarz/terrakotta			
	987 521 142 05 FLR	cocoa			
	987 521 142 05 VAA	schwarz/dunkelgrau/natur			
	987 521 142 05 VAB	schwarz/braun/natur			
	987 521 142 05 VAC	carrerarot			
(7)	987 521 941 03	Lehnenbezug Aussenteil Teilleder mit: Porsche Wappen	links	1	PR:369,437, 946,XSC
	987 521 941 03 A08	schwarz			
	987 521 941 03 5D6	steingrau			
	987 521 941 03 T25	sandbeige			
	987 521 941 03 3W7	seeblau			

Bildtafel: 817-002

Modell: 987209 **Laufzeit: 2009>>2012**

Pos	Teilenummer	Benennung	Bemerkung	St	Modellangabe
(7)	987 521 942 03	Lehnenbezug Aussenteil Teilleder mit: Porsche Wappen	rechts	1	PR:370,438, 946,XSC
	987 521 942 03 A08	schwarz			
	987 521 942 03 5D6	steingrau			
	987 521 942 03 T25	sandbeige			
	987 521 942 03 3W7	seeblau			
(7)	987 521 941 04	Lehnenbezug Aussenteil	links	1	PR:369,437, 946,XSC,541
	987 521 941 04 A08	schwarz			
	987 521 941 04 5D6	steingrau			
	987 521 941 04 T25	sandbeige			
	987 521 941 04 3W7	seeblau			
(7)	987 521 942 04	Lehnenbezug Aussenteil	rechts	1	PR:370,438, 946,XSC,541
	987 521 942 04 A08	schwarz			
	987 521 942 04 5D6	steingrau			
	987 521 942 04 T25	sandbeige			
	987 521 942 04 3W7	seeblau			
(7)	987 521 941 01	Lehnenbezug Aussenteil	links	1	PR:369,437, 982,983,XSC
	987 521 941 01 8YR	schwarz			
	987 521 941 01 5X5	steingrau			
	987 521 941 01 8G1	sandbeige			
	987 521 941 01 3S8	seeblau			
	987 521 941 01 9N2	terrakotta			
	987 521 941 01 9Q3	cocoa			
	987 521 941 01 D11	dunkelgrau/natur			
	987 521 941 01 T11	braun/natur			
	987 521 941 01 N11	carrerarot			
(7)	987 521 942 01	Lehnenbezug Aussenteil	rechts	1	PR:370,438, 982,983,XSC
	987 521 942 01 8YR	schwarz			
	987 521 942 01 5X5	steingrau			
	987 521 942 01 8G1	sandbeige			
	987 521 942 01 3S8	seeblau			
	987 521 942 01 9N2	terrakotta			
	987 521 942 01 9Q3	cocoa			
	987 521 942 01 D11	dunkelgrau/natur			
	987 521 942 01 T11	braun/natur			
	987 521 942 01 N11	carrerarot			
8	997 521 837 00	Clip Polsterteil		6	
(8)	000 043 207 39	Befestigungsclip Sitz		3	PR:541
9	997 521 897 00	Clip Lehnenbezug		5	
(9)	000 043 207 39	Befestigungsclip Lehnenbezug		3	PR:541
10	997 521 721 00	Luftsack Sitzkissen		1	PR:369,370, 541
(10)	997 521 721 00	Luftsack Sitzkissen		1	PR:437,438, 541
11	997 624 335 00	Elektromotor Sitzkissen		1	PR:541
12	997 521 661 00	Halter Elektromotor Sitzkissen		1	PR:541
13	000 043 207 38	1 Satz Befestigungsteile Elektromotor Sitzkissen		13	PR:541

Bildtafel: 817-002

PORSCHE

Modell: 987209 **Laufzeit:** 2009>>2012

Pos	Teilenummer	Benennung	Bemerkung	St	Modellangabe
		Lehne			
14	997 521 731 00	Luftsack Lehne		1	PR:369,370, 541
14	997 521 731 00	Luftsack Lehne		1	PR:437,438, 541

Bildtafel: 817-004

PORSCHE

Modell: 987209 **Laufzeit:** 2009>>2012

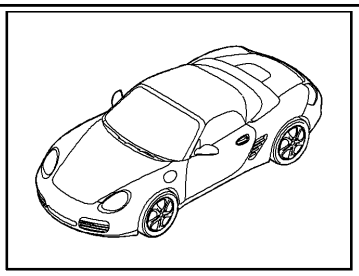

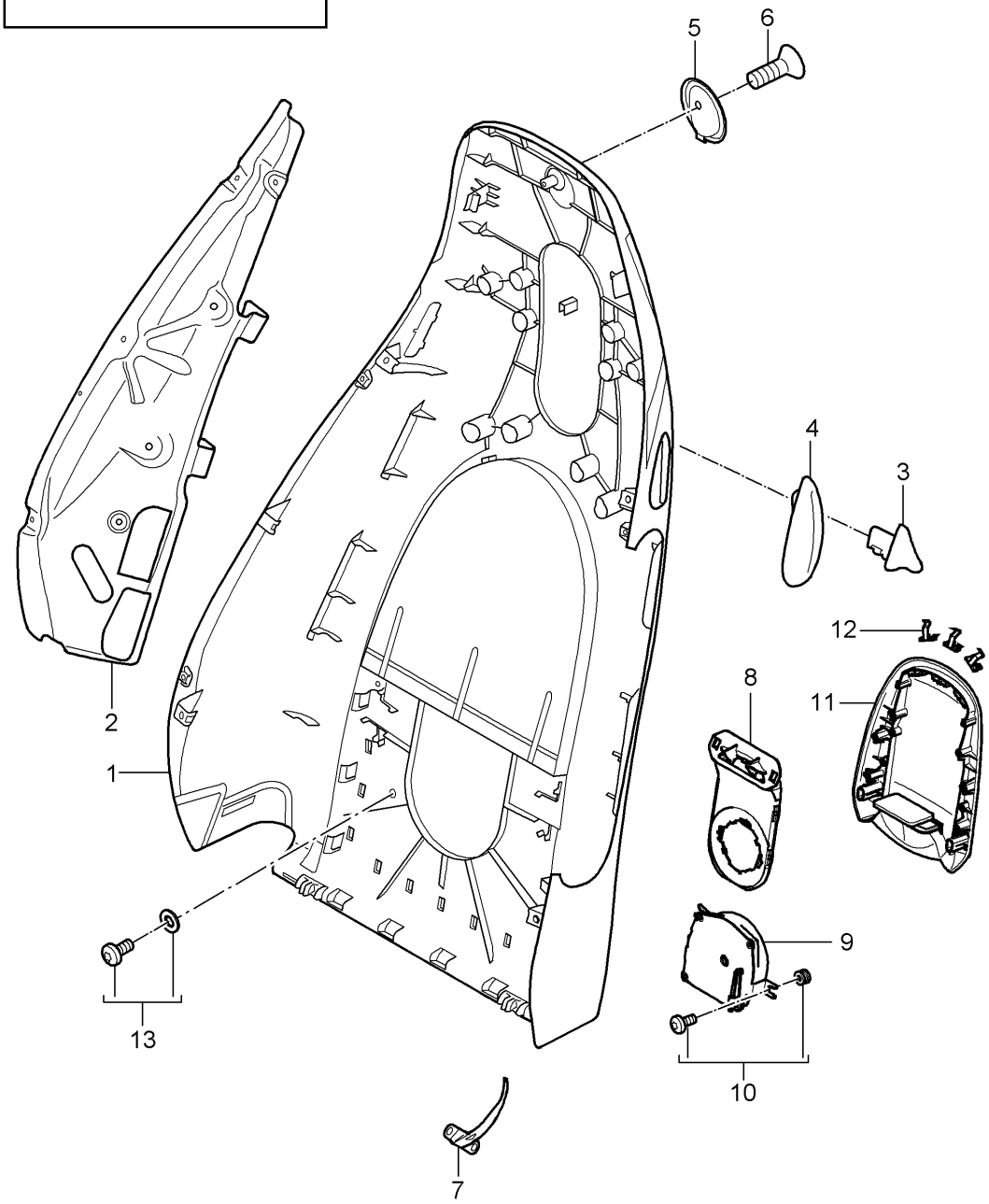

Bildtafel: 817-004

Modell: 987209 **Laufzeit:** 2009>>2012

Pos	Teilenummer	Benennung	Bemerkung	St	Modellangabe
		Lehnenschale Basissitz Komfortsitz Anbauteile			
1	987 521 303 04 987 521 303 04 01C	Lehnenschale satinschwarz		1	PR:369,437
(1)	987 521 304 04 987 521 304 04 01C	Lehnenschale satinschwarz		1	PR:370,438
(1)	987 521 303 06 987 521 303 06 01C	Lehnenschale satinschwarz		1	PR:369,437, 541
(1)	987 521 304 06 987 521 304 06 01C	Lehnenschale satinschwarz		1	PR:370,438, 541
2	997 521 319 00	Stütze Lehnenwange	links	1	
(2)	997 521 320 00	Stütze Lehnenwange	rechts	1	
3	987 521 623 01 987 521 623 01 V05	Betätigungsknopf Hebel für Lehnensperre galvanosilber	links	1	
(3)	987 521 624 01 987 521 624 01 V05	Betätigungsknopf Hebel für Lehnensperre galvanosilber	rechts	1	
4	997 521 621 02 997 521 621 02 D07	Rosette Hebel für Lehnensperre vulkangrau	links	1	PR:369,370, 437,438
(4)	997 521 622 02 997 521 622 02 D07	Rosette Hebel für Lehnensperre vulkangrau		1	PR:369,370, 437,438
5	997 521 373 01 997 521 373 01 D07	Kleiderhaken vulkangrau		1	PR:369,370, 437,438
6	999 919 232 09	Schraube M5 X 20 Kleiderhaken		1	PR:369,370, 437,438
8	997 521 733 00	Luftführungskanal Lehnenschale		1	PR:369,370, 437,438,541
9	997 624 337 00	Elektromotor belüftet Lehne		1	PR:541
10	000 043 207 38	1 Satz Befestigungsteile Elektromotor		1	PR:541
11	987 521 491 00 987 521 491 00 01C	Abdeckung Lüfter D - MJ 2009>> satinschwarz		1	PR:541,369, 370,437,438
12	000 043 207 40	Klammer Befestigung Abdeckung Lüfter		3	PR:541
13	000 043 207 41	1 Satz Befestigungsteile Befestigung Abdeckung Lüfter		1	PR:541

Bildtafel: 817-006

Modell: 987209 **Laufzeit: 2009>>2012**

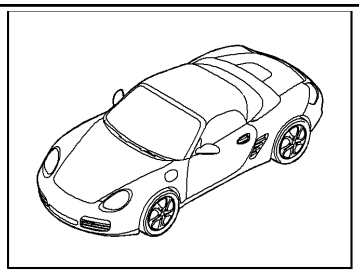

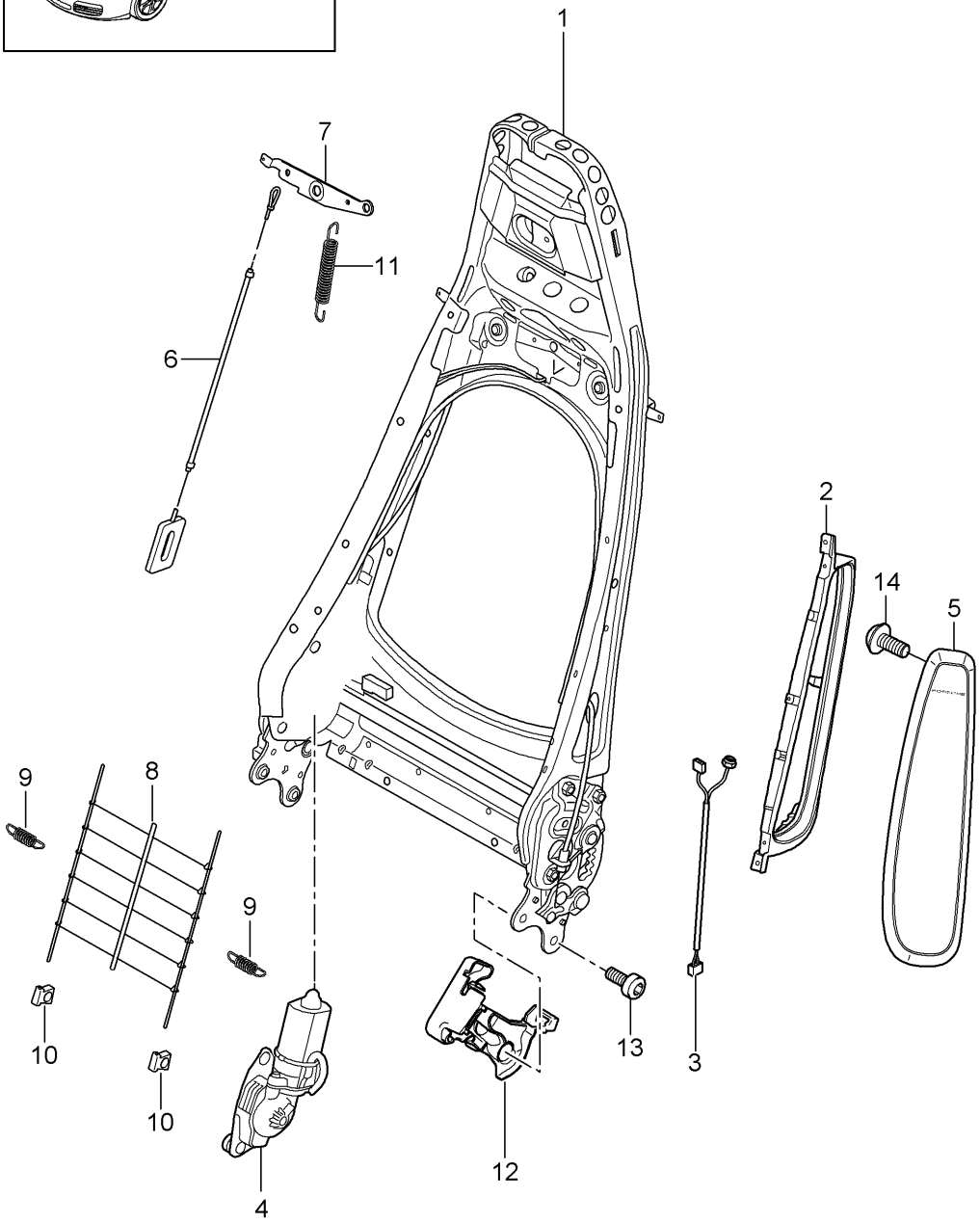

Bildtafel: 817-006

Modell: 987209 **Laufzeit: 2009>>2012**

Pos	Teilenummer	Benennung	Bemerkung	St	Modellangabe
		Lehnenrahmen			PR:369,370,
		Basissitz			437,438
		Komfortsitz			
1	997 521 329 02	Lehnengestell		1	PR:369,370
		ohne:			
		Memory			
(1)	997 521 329 02	Lehnengestell		1	PR:437,438
		ohne:			
		Memory			
(1)	997 521 329 03	Lehnengestell		1	PR:537,538
		mit:			
		Memory			
2	997 521 533 00	Polsterträger	links	1	PR:369,437
		Seiten-Airbag-Einheit			
(2)	997 521 534 00	Polsterträger	rechts	1	PR:370,438
		Seiten-Airbag-Einheit			
3	997 612 785 01	Leitungssatz	links	1	PR:537
		Seiten-Airbag-Einheit			
(3)	997 612 786 01	Leitungssatz	rechts	1	PR:538
		Seiten-Airbag-Einheit			
4	997 624 331 00	Elektromotor		1	PR:537,538
		Lehnenrahmen			
		Memory			
(4)	997 624 321 00	Elektromotor		1	PR:369,370
		Lehnenrahmen			
		ohne:			
		Memory			
(4)	997 624 321 00	Elektromotor		1	PR:437,438
		Lehnenrahmen			
		ohne:			
		Memory			
5	997 803 081 01	Seiten-Airbag-Einheit	links	1	PR:369,437
	997 803 081 01 A03	schwarz			
	997 803 081 01 5V7	steingrau			
	997 803 081 01 5Z1	sandbeige			
	997 803 081 01 8W7	seeblau			
	997 803 081 01 8X8	terrakotta			
	997 803 081 01 8P9	cocoa			
	997 803 081 01 T13	braun/natur			
	997 803 081 01 N23	carrerarot			
(5)	997 803 082 01	Seiten-Airbag-Einheit	rechts	1	PR:370,438
	997 803 082 01 A03	schwarz			
	997 803 082 01 5V7	steingrau			
	997 803 082 01 5Z1	sandbeige			
	997 803 082 01 8W7	seeblau			
	997 803 082 01 8X8	terrakotta			
	997 803 082 01 8P9	cocoa			
	997 803 082 01 T13	braun/natur			
	997 803 082 01 N23	carrerarot			
6	997 521 485 00	Bowdenzug		2	
		Lehnenrahmen			
7	997 521 375 00	Entriegelung		1	
		Lehnenrahmen			
8	997 521 855 00	Drahtgitter		1	
		Lehnenrahmen			
9	997 521 893 00	Zugfeder		2	
		Federkern			
10	997 521 895 00	Clip		2	
		Federkern			
11	997 521 797 00	Zugfeder		1	
		Entriegelung			
		Lehne			
12	997 521 335 01	Blende	links	1	

Bildtafel: 817-006

PORSCHE

Modell: 987209 **Laufzeit:** 2009>>2012

Pos	Teilenummer	Benennung	Bemerkung	St	Modellangabe
		Beschlagteil	innen		
	997 521 335 01 D07	vulkangrau			
(12)	997 521 336 01	Blende	rechts	1	
		Beschlagteil	innen		
	997 521 336 01 D07	vulkangrau			
13	999 073 375 09	Schraube		4	
		Befestigung			
		Lehne			
		Sitzgestell			
14	999 073 306 09	Schraube		2	
		Befestigung			
		Seiten-Airbag-Einheit			

Bildtafel: 817-008

PORSCHE

Modell: 987209 **Laufzeit:** 2009>>2012

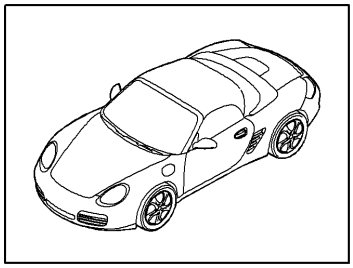

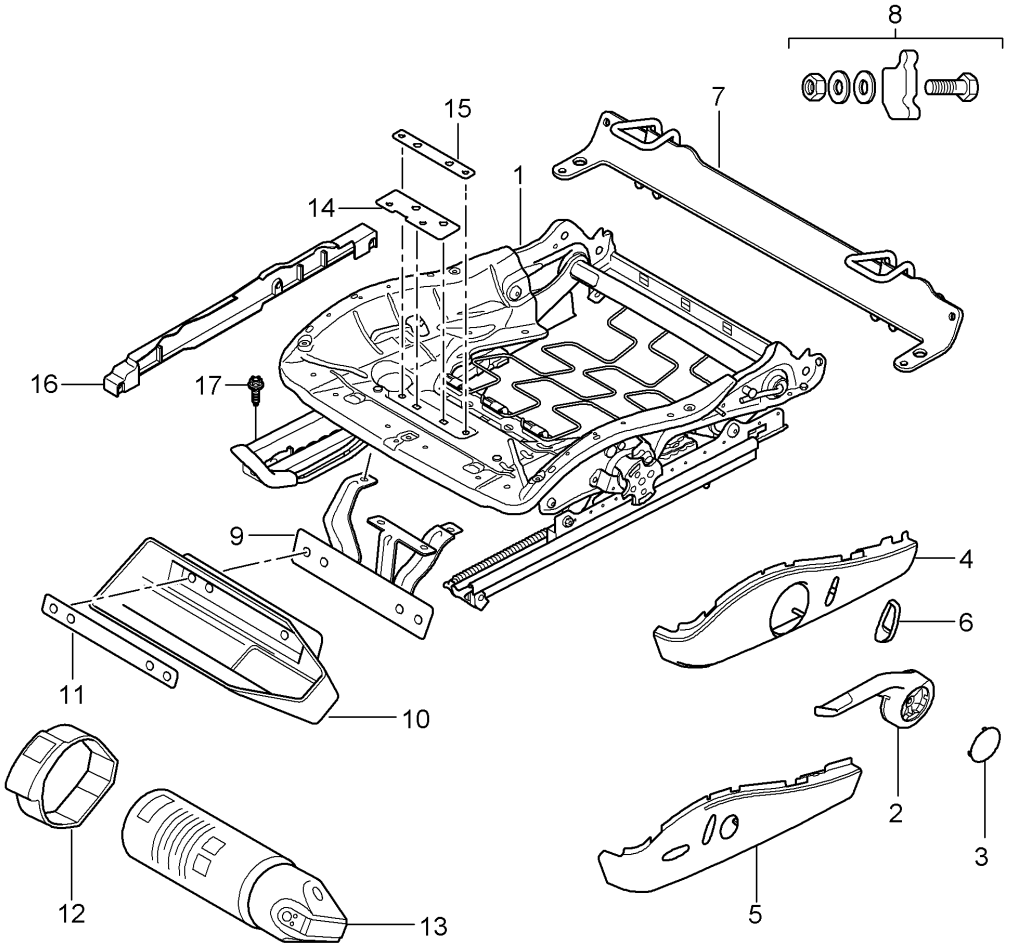

Bildtafel: 817-008

PORSCHE

Modell: 987209 **Laufzeit:** 2009>>2012

Pos	Teilenummer	Benennung	Bemerkung	St	Modellangabe
		Sitzgestell Basissitz Komfortsitz			
1	997 521 201 10	Sitzgestell manuell (Fahrerseite)	links Llkg	1	PR:098,369
(1)	997 521 201 14	Sitzgestell manuell (Fahrerseite)	links Llkg	1	PR:098,369, 541
(1)	997 521 202 19	Sitzgestell manuell (Fahrerseite)	rechts Rlkg	1	PR:099,370
(1)	997 521 202 23	Sitzgestell manuell	rechts	1	PR:370,560
(1)	997 521 202 25	Sitzgestell manuell (Fahrerseite)	rechts Rlkg	1	PR:099,370, 541
(1)	997 521 201 24	Sitzgestell elektrisch ohne: Memory (Fahrerseite)	links	1	PR:437
(1)	997 521 201 26	Sitzgestell elektrisch ohne: Memory (Fahrerseite)	links	1	PR:437,541
(1)	997 521 202 30	Sitzgestell elektrisch ohne: Memory (Fahrerseite)	rechts	1	PR:438
(1)	997 521 202 24	Sitzgestell elektrisch ohne: Memory (Beifahrerseite)	rechts	1	PR:438,560
(1)	997 521 202 32	Sitzgestell elektrisch ohne: Memory (Beifahrerseite) ohne: für Fahrzeuge mit 'Advanced' Airbag	rechts	1	PR:438,541
(1)	997 521 201 25	Sitzgestell elektrisch mit: Memory (Fahrerseite)	links	1	PR:437,537
(1)	997 521 201 27	Sitzgestell elektrisch mit: Memory (Fahrerseite)	links	1	PR:437,537, 541
(1)	997 521 202 31	Sitzgestell elektrisch mit: Memory (Fahrerseite)	rechts	1	PR:438,538
(1)	997 521 202 33	Sitzgestell elektrisch mit:	rechts	1	PR:438,538, 541

Bildtafel: 817-008

Modell: 987209 **Laufzeit: 2009>>2012**

Pos	Teilenummer	Benennung	Bemerkung	St	Modellangabe
		Memory			
		(Fahrerseite)			
(1)	997 521 202 20	Sitzgestell	rechts Llkg	1	PR:098,370
		manuell			
		(Beifahrerseite)			
(1)	997 521 202 26	Sitzgestell	rechts Llkg	1	PR:098,370,
		manuell			541
		(Beifahrerseite)			
(1)	997 521 201 11	Sitzgestell	links Rlkg	1	PR:099,369
		manuell			
		(Beifahrerseite)			
(1)	997 521 201 15	Sitzgestell	links Rlkg	1	PR:099,369,
		manuell			541
		(Beifahrerseite)			
2	997 521 627 01	Betätigungshebel	links	1	PR:369
		Höhenverstellung			
	997 521 627 01 V05	galvanosilber			
(2)	997 521 628 01	Betätigungshebel	rechts	1	PR:370
		Höhenverstellung			
	997 521 628 01 V05	galvanosilber			
3	997 521 629 01	Abdeckkappe		2	PR:369,370
		Betätigungshebel			
	997 521 629 01 D07	vulkangrau			
4	997 521 325 06	Blende für Schalter	links	1	PR:369
	997 521 325 06 D07	vulkangrau			
(4)	997 521 326 06	Blende für Schalter	rechts	1	PR:370
	997 521 326 06 D07	vulkangrau			
(4)	997 521 326 09	Blende für Schalter	rechts	1	PR:370,560
	997 521 326 09 D07	vulkangrau			
5	997 521 325 07	Blende für Schalter	links	1	PR:437
	997 521 325 07 D07	vulkangrau			
(5)	997 521 326 07	Blende für Schalter	rechts	1	PR:438
	997 521 326 07 D07	vulkangrau			
(5)	997 521 326 10	Blende für Schalter	rechts	1	PR:438,560
	997 521 326 10 D07	vulkangrau			
6	997 521 631 01	Betätigungsknopf		1	PR:369,370,
					437,438
		Lehne			
		D >> - MJ 2010			
	997 521 631 01 V05	galvanosilber			
6	997 521 631 02	Betätigungsknopf		1	PR:369,370,
					437,438
		Lehne			
		D - MJ 2011>>			
	997 521 631 02 V05	galvanosilber			
7	997 521 061 01	Befestigungsbügel		1	
		Kindersitz			
		ISOFIX			
		nicht für:			
		AUSTRALIEN			
8	997 521 961 01	1 Satz Befestigungsteile		1	
		Befestigungsbügel			
9	997 521 251 00	Halter für Feuerlöscher		1	PR:098,509
(9)	997 521 252 00	Halter für Feuerlöscher		1	PR:099,509
10	997 521 607 00	Schale		1	PR:509
		Feuerlöscher			
		Entfallteil			
10	7PP 882 650	Schale		1	PR:509
		Feuerlöscher			
11	997 521 881 00	Halter für Feuerlöscher		1	PR:509
		Schale			
		Entfallteil			
11	7PP 882 649	Einleger		1	PR:509

Bildtafel: 817-008

Modell: 987209 **Laufzeit:** 2009>>2012

Pos	Teilenummer	Benennung	Bemerkung	St	Modellangabe
		Schale			
		Feuerlöscher			
12	997 521 851 00	Spannband		1	PR:509
		Feuerlöscher			
		Entfallteil			
12	7PP 882 645	Spannband		1	PR:509
		Feuerlöscher			
13	996 722 115 00	Feuerlöscher		1	PR:509
		Information vorhanden			
14	997 521 841 00	Verstärkung	vorn	1	PR:509
15	997 521 843 00	Verstärkung	hinten	1	PR:509
16	997 521 427 01	Abdeckung	links	1	PR:370,438,
		Sensor			560
		Gewicht			
	997 521 427 01 01C	satinschwarz			
(16)	997 521 426 01	Abdeckung	rechts	1	PR:370,438,
		Sensor			560
		Gewicht			
	997 521 426 01 01C	satinschwarz			
17	999 141 047 01	Torxschraube		4	
		Sitzschiene			
		Befestigung			

Bildtafel: 817-009

PORSCHE

Modell: 987209 **Laufzeit: 2009>>2012**

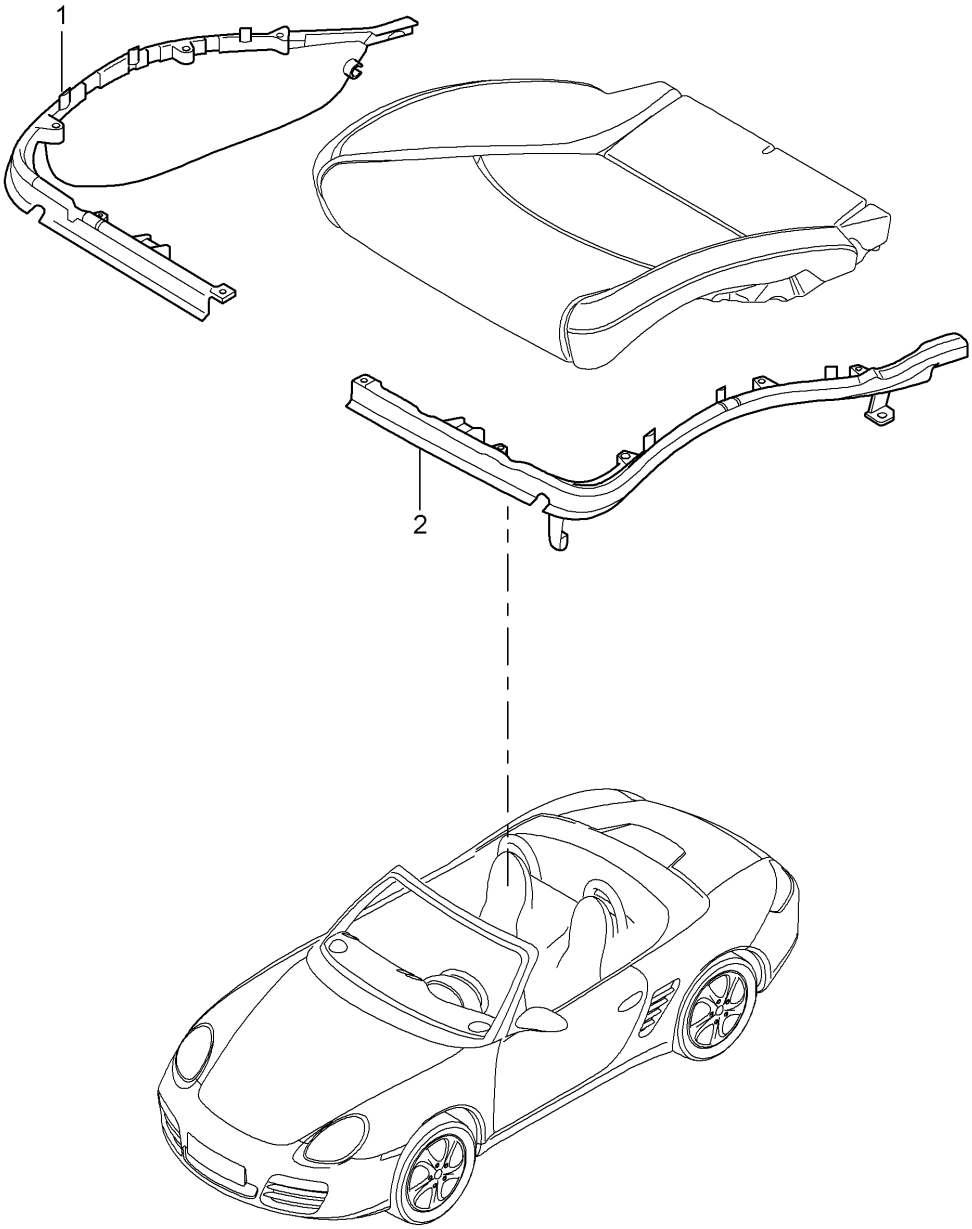

Bildtafel: 817-009

PORSCHE

Modell: 987209 **Laufzeit:** 2009>>2012

Pos	Teilenummer	Benennung	Bemerkung	St	Modellangabe
		Polsterträger Rahmen Sitzfläche Basissitz Komfortsitz			
1	997 521 547 00	Rahmen	links innen	1	PR:370,438
(1)	997 521 548 00	Rahmen	rechts innen	1	PR:369,437
2	997 521 545 00	Rahmen	links aussen	1	PR:369,437
(2)	997 521 546 00	Rahmen	rechts aussen	1	PR:370,438
(2)	997 521 546 01	Rahmen	rechts aussen	1	PR:370,438, 560

Bildtafel: 817-010

PORSCHE

Modell: 987209 **Laufzeit: 2009>>2012**

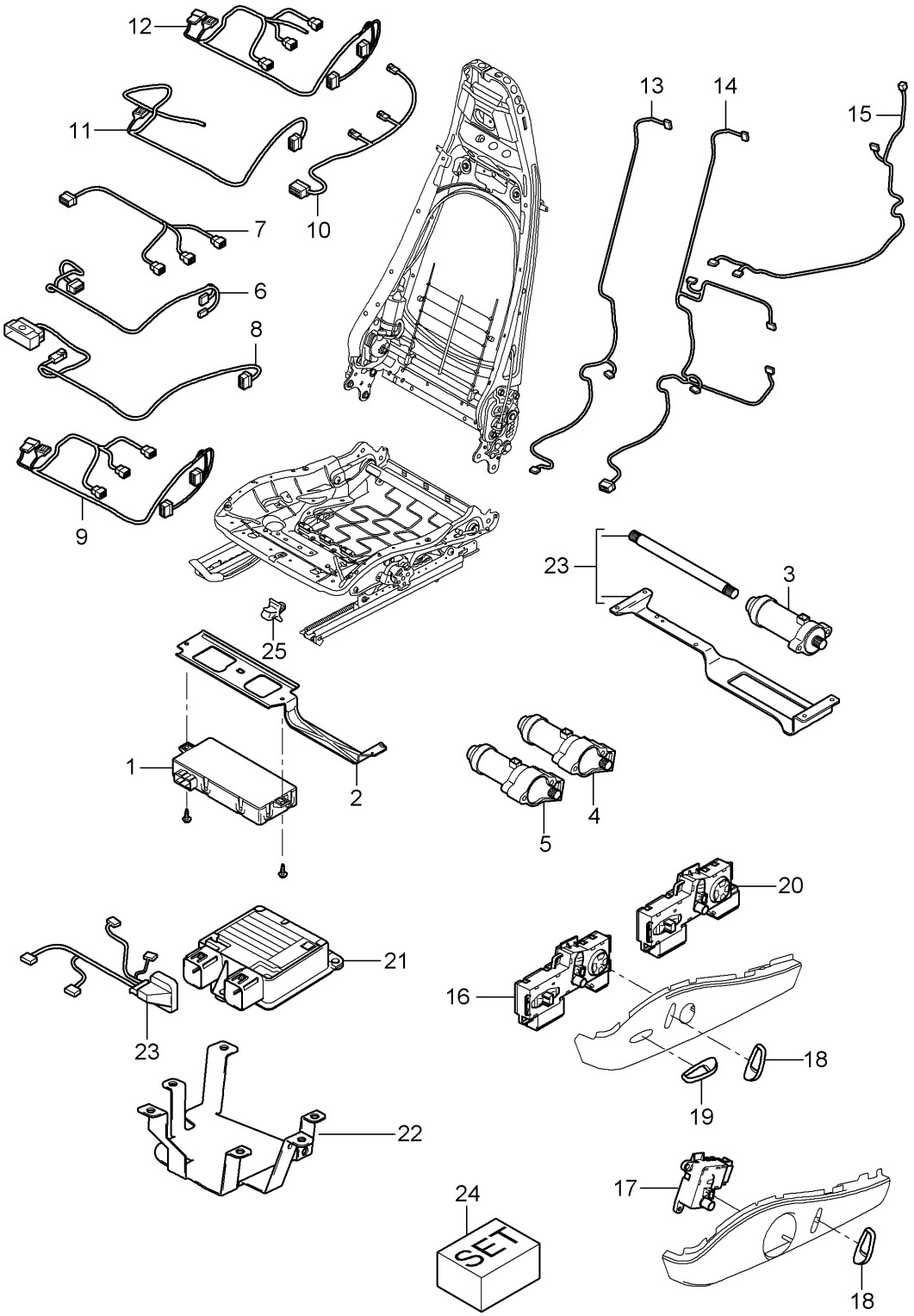

Modell: 987209 Laufzeit: 2009>>2012

Pos	Teilenummer	Benennung	Bemerkung	St	Modellangabe
		Leitungssätze Schalter Steuergerät Elektromotor Basissitz Komfortsitz			PR:369,370, 437,438
1	997 618 537 07	Steuergerät Sitzpositionsteuerung		1	PR:537,538
2	997 521 643 01	Halter für Steuergeräte Sitzpositionsteuerung		1	PR:537,538
3	997 624 322 00	Elektromotor Sitzversteller Längs ohne: Memory		1	PR:437,438
(3)	997 624 332 00	Elektromotor Sitzversteller Längs mit: Memory		1	PR:537,538
4	997 624 322 00	Elektromotor Sitzversteller Höhenverstellung ohne: Memory		1	PR:437,438
(4)	997 624 332 00	Elektromotor Sitzversteller Höhenverstellung mit: Memory		1	PR:537,538
5	997 624 323 00	Elektromotor Sitzversteller Neigung ohne: Memory		1	PR:437,438
(5)	997 624 333 00	Elektromotor Sitzversteller Neigung mit: Memory		1	PR:537,538
6	997 612 684 00	Leitungssatz Sitzversteller Memory		1	PR:537,538
7	997 612 690 00	Leitungssatz Längs Höhenverstellung Memory		1	PR:537,538
8	997 612 682 01	Leitungssatz Schalter Sitzversteller		1	PR:369,370
9	997 612 683 01	Leitungssatz Schalter Sitzversteller ohne: Memory		1	PR:437,438
10	997 612 657 00	Leitungssatz Sitz		2	PR:541
11	997 612 658 00	Leitungssatz Basissitz manuell		1	PR:369,370, 541
12	997 612 659 00	Leitungssatz Komfortsitz elektrisch		1	PR:437,438, 541

Modell: 987209 **Laufzeit: 2009>>2012**

Pos	Teilenummer	Benennung	Bemerkung	St	Modellangabe
13	997 612 689 00	Leitungssatz Lordosenstütze ohne: Memory		1	PR:437,438
14	997 612 687 00	Leitungssatz Lordose Lehne Memory		1	PR:437,537
(14)	997 612 687 00	Leitungssatz Lordose Lehne Memory		1	PR:438,538
15	997 612 685 01	Leitungssatz Lehne	links	1	PR:369,437
(15)	997 612 686 01	Leitungssatz Lehne	rechts	1	PR:370,438
16	997 613 721 01	Schalter für Sitzverstellung Memory-Schalter ohne: Betätigungsknopf	links	1	PR:437,537
	997 613 721 01 V05	galvanosilber			
(16)	997 613 722 01	Schalter für Sitzverstellung Memory-Schalter ohne: Betätigungsknopf	rechts	1	PR:438,538
	997 613 722 01 V05	galvanosilber			
17	997 613 713 00	Schalter für Sitzverstellung manuell verstellbar D >> - MJ 2010	links	1	PR:369
17	997 613 713 01	Schalter für Sitzverstellung manuell verstellbar D - MJ 2011>>	links	1	PR:369
(17)	997 613 714 00	Schalter für Sitzverstellung manuell verstellbar D >> - MJ 2010	rechts	1	PR:370
(17)	997 613 714 01	Schalter für Sitzverstellung manuell verstellbar D - MJ 2011>>	rechts	1	PR:370
18	997 521 631 01	Betätigungsknopf Lehne D >> - MJ 2010		1	
	997 521 631 01 V05	galvanosilber			
18	997 521 631 02	Betätigungsknopf Lehne D - MJ 2011>>		1	
	997 521 631 02 V05	galvanosilber			
19	997 521 633 02	Betätigungsknopf Sitzkissen D >> - MJ 2010		1	PR:437,438
	997 521 633 02 V05	galvanosilber			
19	997 521 633 03	Betätigungsknopf Sitzkissen D - MJ 2011>>		1	PR:437,438
	997 521 633 03 V05	galvanosilber			
20	997 613 717 01	Schalter für Sitzverstellung ohne: mit: Betätigungsknopf Memory D >> - MJ 2010	links	1	PR:437
	997 613 717 01 V05	galvanosilber			
20	997 613 717 02	Schalter für Sitzverstellung ohne:	links	1	PR:437

Modell: 987209 **Laufzeit: 2009>>2012**

Pos	Teilenummer	Benennung	Bemerkung	St	Modellangabe
		Memory			
		mit:			
		Betätigungsknopf			
		D - MJ 2011>>			
	997 613 717 02 V05	galvanosilber			
(20)	997 613 718 01	Schalter für Sitzverstellung	rechts	1	PR:438
		ohne:			
		Memory			
		mit:			
		Betätigungsknopf			
		D >> - MJ 2010			
	997 613 718 01 V05	galvanosilber			
(20)	997 613 718 02	Schalter für Sitzverstellung	rechts	1	PR:438
		ohne:			
		Memory			
		mit:			
		Betätigungsknopf			
		D - MJ 2011>>			
	997 613 718 02 V05	galvanosilber			
(21)	997 618 233 05	Steuergerät für Sitz-		1	PR:370,438,
		belegungserkennung			560
22	997 521 646 00	Halter für Steuergeräte		1	PR:370,438,
					560
		Sitzbelegungserkennung			
23	997 612 688 01	Leitungssatz		1	PR:370,438,
		Sitzbelegungserkennung			560
24	997 521 901 00	Reparatursatz		1	
		Biegsame Welle			
		Motorkonsole			
25	999 650 973 40	Clip		1	
		Befestigung			
		Leitungssatz			
		Sitzbelegungserkennung			

Bildtafel: 817-015

PORSCHE

Modell: 987209 **Laufzeit:** 2009>>2012

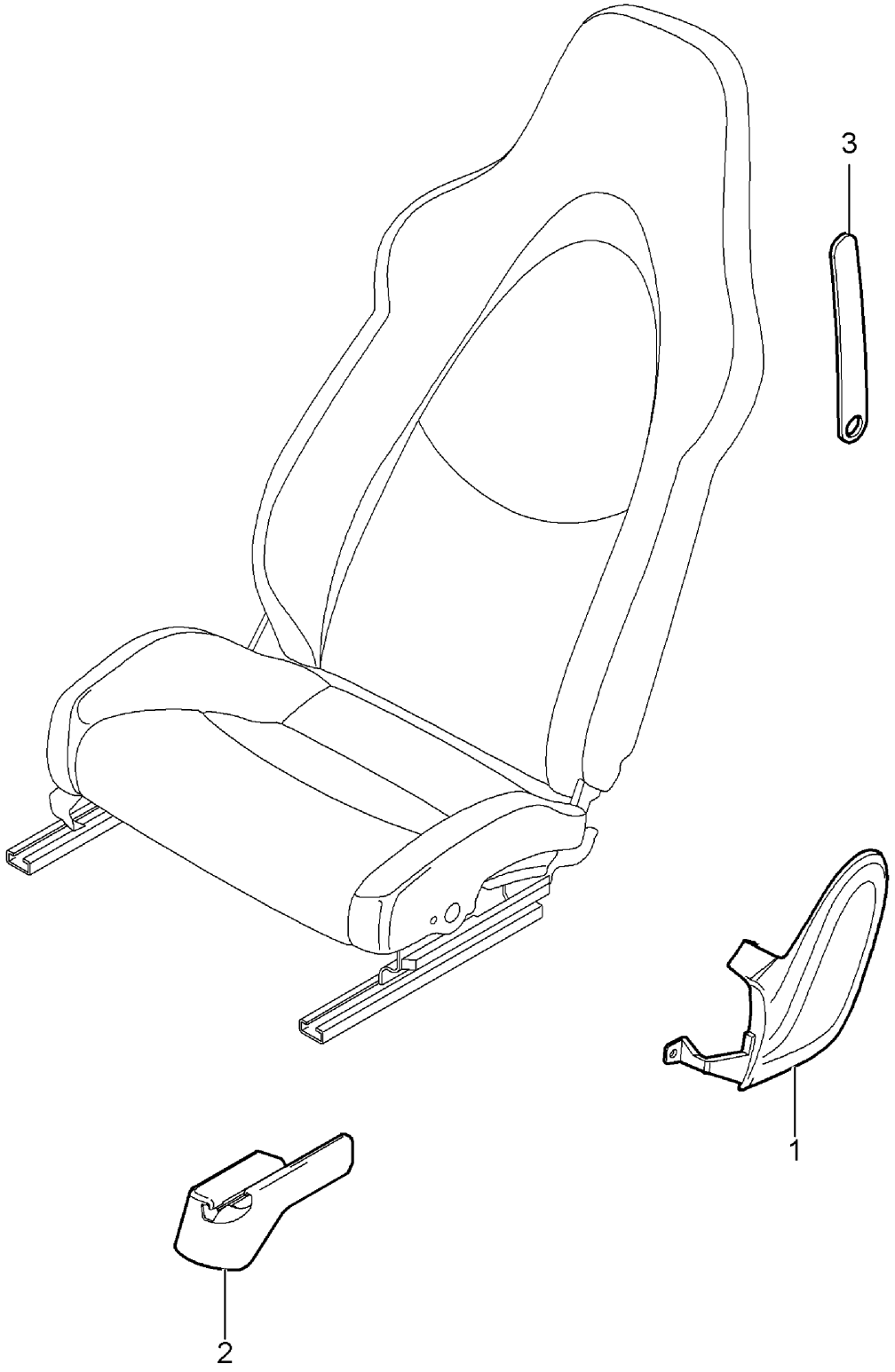

Bildtafel: 817-015

Modell: 987209 **Laufzeit:** 2009>>2012

Pos	Teilenummer	Benennung	Bemerkung	St	Modellangabe
		Vordersitz			
		(komplett)			
		nicht lieferbar			
		Sportsitz			
1	997 521 315 02	Abdeckblende	links	1	PR:375,377
		Beschlagteil			
	997 521 315 02 D07	vulkangrau			
(1)	997 521 316 02	Abdeckblende	rechts	1	PR:375,377
		Beschlagteil			
	997 521 316 02 D07	vulkangrau			
2	997 521 359 01	Abdeckschiene	links	1	PR:375
		Sitzschiene			
	997 521 359 01 01C	satinschwarz			
(2)	997 521 362 00	Abdeckschiene	rechts	1	PR:375
		Sitzschiene			
	997 521 362 00 01C	satinschwarz			
(2)	997 521 361 00	Abdeckschiene	links	1	PR:376
		Sitzschiene			
	997 521 361 00 01C	satinschwarz			
(2)	997 521 360 01	Abdeckschiene	rechts	1	PR:376
		Sitzschiene			
	997 521 360 01 01C	satinschwarz			
(2)	997 521 361 00	Abdeckschiene	links	1	PR:377,378
		Sitzschiene			
	997 521 361 00 01C	satinschwarz			
(2)	997 521 362 00	Abdeckschiene	rechts	1	PR:377,378
		Sitzschiene			
	997 521 362 00 01C	satinschwarz			
3	987 521 181 00	1 Satz Befestigungsteile	links	1	PR:375,377
		Führung			
		Gurt			
		(komplett)			
	987 521 181 00 8YR	schwarz			
	987 521 181 00 5X5	steingrau			
	987 521 181 00 8G1	sandbeige			
	987 521 181 00 3S8	seeblau			
	987 521 181 00 9N2	terrakotta			
	987 521 181 00 9Q3	cocoa			
	987 521 181 00 D11	dunkelgrau/natur			
	987 521 181 00 T11	braun/natur			
	987 521 181 00 N11	carrerarot			
(3)	987 521 182 00	1 Satz Befestigungsteile	rechts	1	PR:376,378
		Führung			
		Gurt			
		(komplett)			
	987 521 182 00 8YR	schwarz			
	987 521 182 00 5X5	steingrau			
	987 521 182 00 8G1	sandbeige			
	987 521 182 00 3S8	seeblau			
	987 521 182 00 9N2	terrakotta			
	987 521 182 00 9Q3	cocoa			
	987 521 182 00 D11	dunkelgrau/natur			
	987 521 182 00 T11	braun/natur			
	987 521 182 00 N11	carrerarot			

Bildtafel: 817-017

PORSCHE

Modell: 987209 **Laufzeit:** 2009>>2012

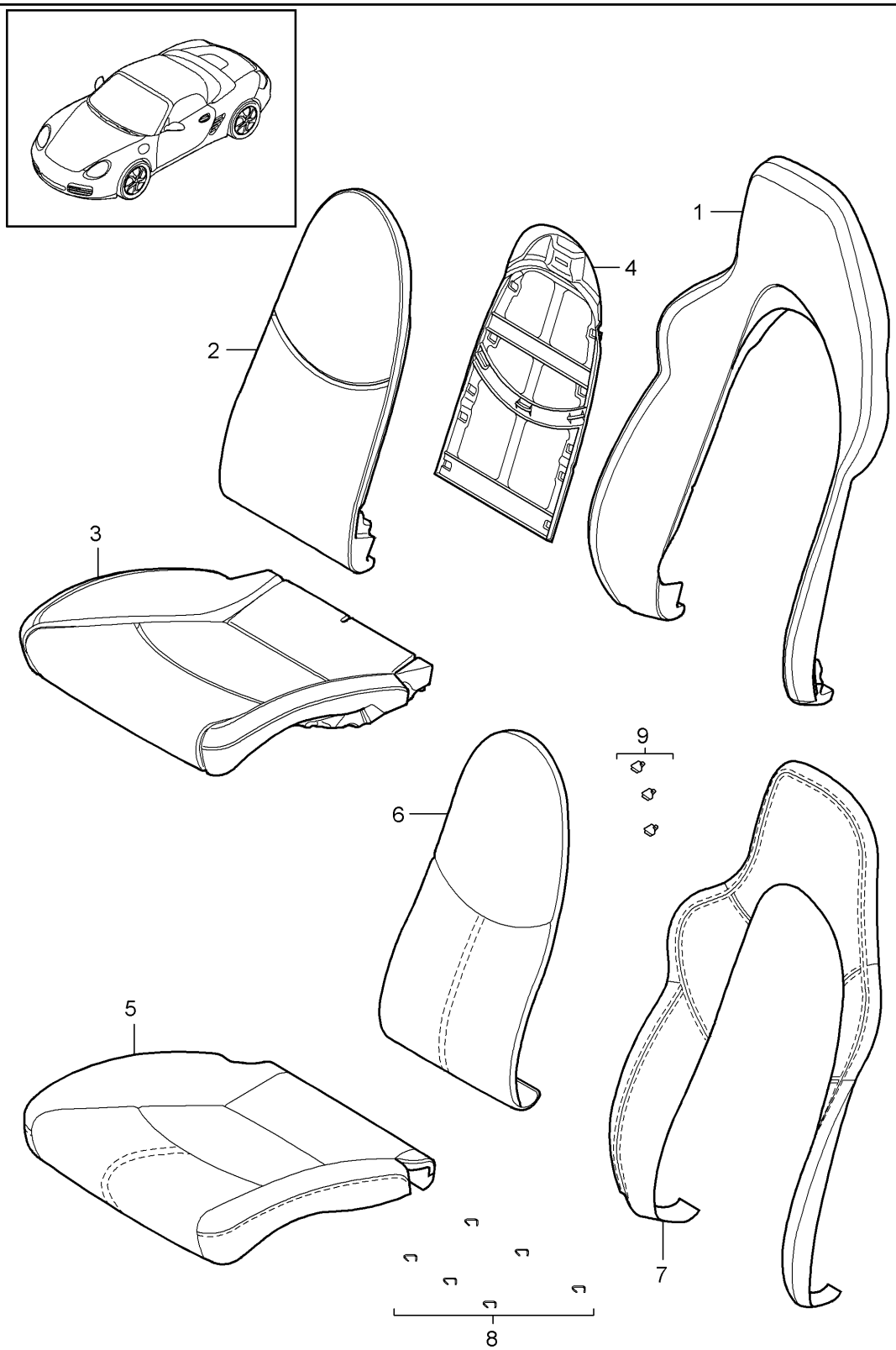

Bildtafel: 817-017

Modell: 987209 **Laufzeit: 2009>>2012**

Pos	Teilenummer	Benennung	Bemerkung	St	Modellangabe
		Schaumteil Bezug Sportsitz			
1	997 521 535 01	Schaumteil Lehne	aussen	2	PR:375,376
(1)	997 521 535 02	Schaumteil Lehne	aussen	2	PR:377,378
2	997 521 581 00	Schaumteil		1	PR:375,376, 377,378
(2)	997 521 581 00	Schaumteil		1	PR:377,378
3	997 521 571 01	Schaumteil Sitzkissen mit Heizung		1	PR:375,376, -560
(3)	997 521 571 02	Schaumteil Sitzkissen mit Heizung		1	PR:377,378, -560
(3)	997 521 571 04	Schaumteil Sitzkissen mit Heizung		1	PR:376,560
(3)	997 521 571 05	Schaumteil Sitzkissen mit Heizung		1	PR:378,560
4	997 521 551 01	Lehnenpolsterträgerteil		2	
5	997 521 161 03	Sitzbezug		1	PR:375,376, 983
	997 521 161 03 FLC	schwarz			
	997 521 161 03 FLF	steingrau			
	997 521 161 03 FLJ	sandbeige			
	997 521 161 03 FLM	seeblau			
	997 521 161 03 FLQ	terrakotta			
	997 521 161 03 FLR	cocoa			
	997 521 161 03 VAA	dunkelgrau/natur			
	997 521 161 03 VAB	braun/natur			
	997 521 161 03 VAC	carrerarot			
	997 521 161 03 BCA	schwarz/steingrau			
(5)	997 521 161 03	Sitzbezug D - MJ 2010>>		1	Spyder PR:375,376, 983
	997 521 161 03 FLC	schwarz			
	997 521 161 03 FLJ	sandbeige			
	997 521 161 03 FLR	cocoa			
	997 521 161 03 VAC	carrerarot			
(5)	997 521 161 06	Sitzbezug		1	PR:377,378, 983
	997 521 161 06 FLC	schwarz			
	997 521 161 06 FLF	steingrau			
	997 521 161 06 FLJ	sandbeige			
	997 521 161 06 FLM	seeblau			
	997 521 161 06 FLQ	terrakotta			
	997 521 161 06 FLR	cocoa			
	997 521 161 06 VAA	dunkelgrau/natur			
	997 521 161 06 VAB	braun/natur			
	997 521 161 06 VAC	carrerarot			
	997 521 161 06 BCA	schwarz/steingrau			
6	997 521 151 00	Lehnenkissenbezug Mittelteil		1	PR:375,376, 377,378,983
	997 521 151 00 8YR	schwarz			
	997 521 151 00 5X5	steingrau			
	997 521 151 00 8G1	sandbeige			
	997 521 151 00 3S8	seeblau			
	997 521 151 00 9N2	terrakotta			
	997 521 151 00 9Q3	cocoa			
	997 521 151 00 D11	dunkelgrau/natur			

Bildtafel: 817-017

Modell: 987209 **Laufzeit:** 2009>>2012

Pos	Teilenummer	Benennung	Bemerkung	St	Modellangabe
	997 521 151 00 T11	braun/natur			
	997 521 151 00 N11	carrerarot			
(6)	997 521 151 00	Lehnenkissenbezug Mittelteil D - MJ 2010>>		1	Spyder PR:375,376, 983
	997 521 151 00 8YR	schwarz			
	997 521 151 00 8G1	sandbeige			
	997 521 151 00 9Q3	cocoa			
	997 521 151 00 N11	carrerarot			
7	997 521 155 01	Lehnenbezug Aussenteil		2	PR:375,376, 377,378,983
	997 521 155 01 FLC	schwarz			
	997 521 155 01 FLF	steingrau			
	997 521 155 01 FLJ	sandbeige			
	997 521 155 01 FLM	seeblau			
	997 521 155 01 FLQ	terrakotta			
	997 521 155 01 FLR	cocoa			
	997 521 155 01 VAA	dunkelgrau/natur			
	997 521 155 01 VAB	braun/natur			
	997 521 155 01 VAC	carrerarot			
(7)	997 521 155 01	Lehnenbezug Aussenteil D - MJ 2010>>		2	Spyder PR:375,376, 983
	997 521 155 01 FLC	schwarz			
	997 521 155 01 FLJ	sandbeige			
	997 521 155 01 FLR	cocoa			
	997 521 155 01 VAC	carrerarot			
(7)	997 521 941 02	Lehnenbezug Aussenteil		1	PR:XSC,375, 376,377,378, 983
	997 521 941 02 8YR	schwarz			
	997 521 941 02 5X5	steingrau			
	997 521 941 02 8G1	sandbeige			
	997 521 941 02 3S8	seeblau			
	997 521 941 02 9N2	terrakotta			
	997 521 941 02 9Q3	cocoa			
	997 521 941 02 D11	dunkelgrau/natur			
	997 521 941 02 T11	braun/natur			
	997 521 941 02 N11	carrerarot			
(7)	997 521 941 02	Lehnenbezug Aussenteil D - MJ 2010>>		1	Spyder PR:XSC,375, 376,983
	997 521 941 02 8YR	schwarz			
	997 521 941 02 8G1	sandbeige			
	997 521 941 02 9Q3	cocoa			
	997 521 941 02 N11	carrerarot			
8	997 521 837 00	Clip Polsterteil Sitz		6	
9	997 521 897 00	Clip Lehnenbezug		5	

Bildtafel: 817-018

PORSCHE

Modell: 987209 **Laufzeit:** 2009>>2012

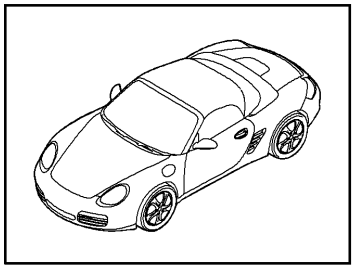

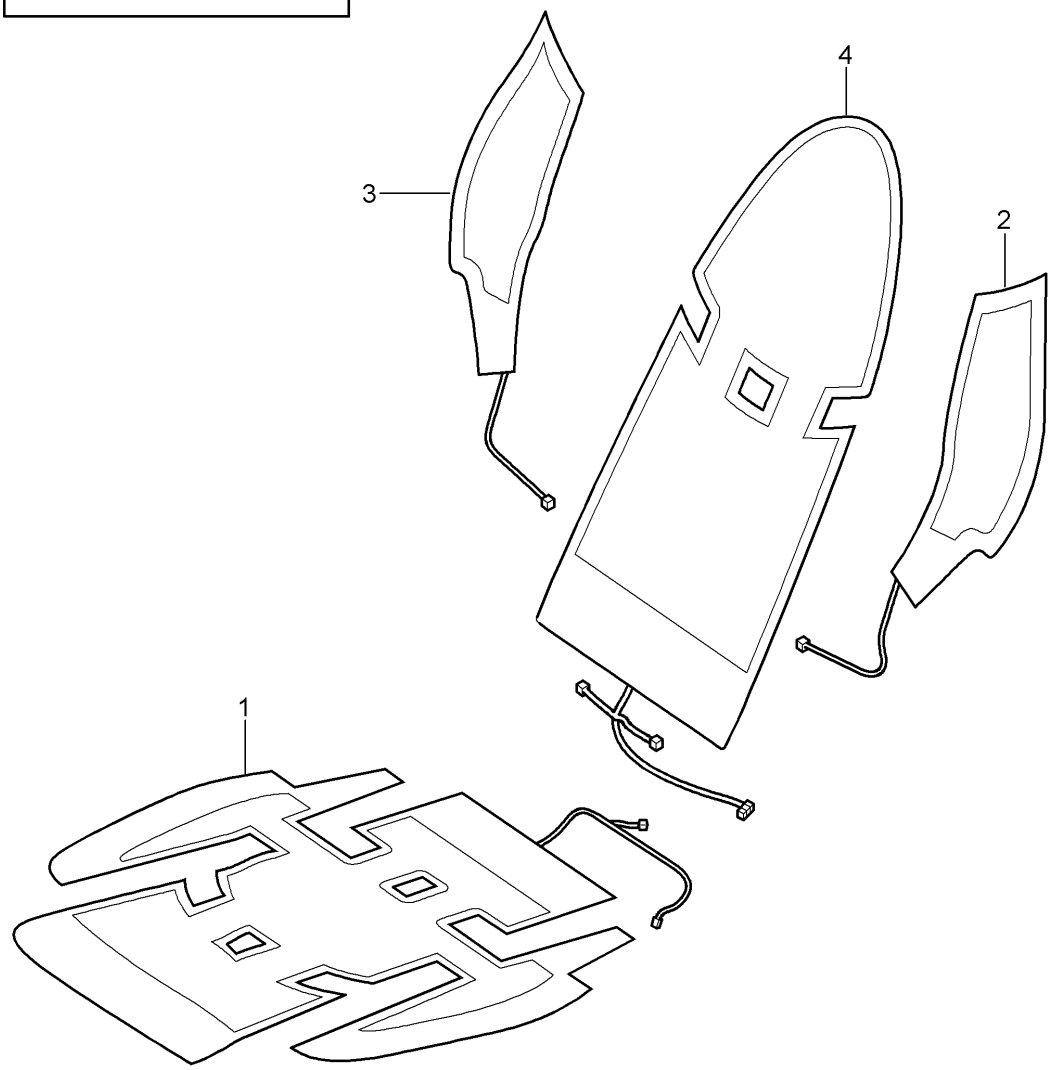

Bildtafel: 817-018

PORSCHE

Modell: 987209 **Laufzeit:** 2009>>2012

Pos	Teilenummer	Benennung	Bemerkung	St	Modellangabe
		Heizung			
		Vordersitz			
1	997 653 105 02	Heizmatte		2	PR:342,369,
		Sitzkissen			370
		Basissitz			
		Komfortsitz			
(1)	997 653 105 03	Heizmatte		2	PR:342,375,
		Sitzkissen			376
		Sportsitz			
(1)	997 653 117 00	Heizmatte	links	2	PR:541
		Sitzwange			
(1)	997 653 118 00	Heizmatte	rechts	2	PR:541
		Sitzwange			
2	997 653 109 00	Heizmatte	links	1	PR:342,369,
					370,437,438
		Lehnenwange			
		Basissitz			
		Komfortsitz			
(2)	997 653 121 00	Heizmatte	links	1	PR:541
		Lehnenwange			
		Basissitz			
		Komfortsitz			
(2)	997 653 109 01	Heizmatte	links	1	PR:342,375,
					376,377,378
		Lehnenwange			
		Sportsitz			
3	997 653 110 00	Heizmatte	rechts	1	PR:342,369,
					370,437,438
		Lehnenwange			
		Basissitz			
		Komfortsitz			
(3)	997 653 122 00	Heizmatte	rechts	1	PR:541
		Lehnenwange			
		Basissitz			
		Komfortsitz			
(3)	997 653 110 01	Heizmatte	rechts	1	PR:342,375,
					376,377,378
		Lehnenwange			
		Sportsitz			
4	997 653 107 00	Heizmatte		2	PR:342
		Lehnenkissen			

Bildtafel: 817-019

PORSCHE

Modell: 987209 **Laufzeit:** 2009>>2012

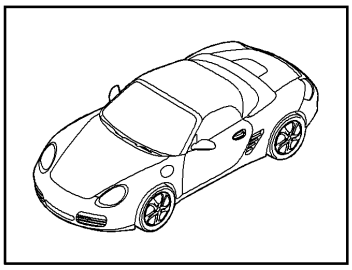

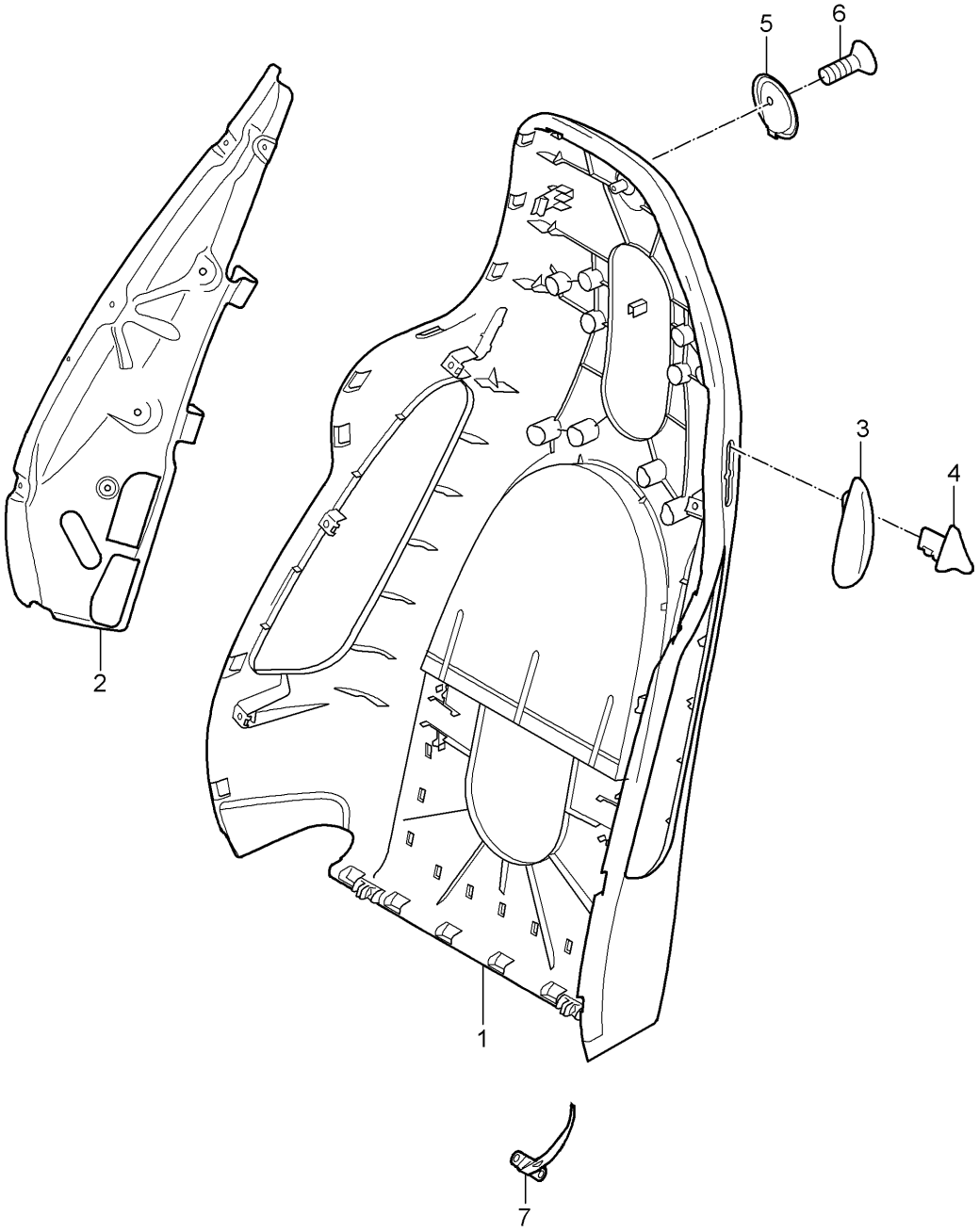

Bildtafel: 817-019

Modell: 987209 **Laufzeit: 2009>>2012**

Pos	Teilenummer	Benennung	Bemerkung	St	Modellangabe
		Lehnenschale			
		Sportsitz			
1	987 521 303 05	Lehnenschale		1	PR:375,377
	987 521 303 05 D07	vulkangrau			
(1)	987 521 304 05	Lehnenschale		1	PR:376,378
	987 521 304 05 D07	vulkangrau			
(1)	987 521 981 00	Lehnenschale		1	PR:375,377,
		Lackiert			XSA
	987 521 981 00 041	schwarz			
	987 521 981 00 84A	indischrot (Porsche)			
	987 521 981 00 12H	speedgelb			
	987 521 981 00 B9A	carraraweiss			
	987 521 981 00 92U	arktissilber-metallic			
	987 521 981 00 C9Z	basaltschwarz-metallic			
	987 521 981 00 M7X	atlasgrau-metallic			
	987 521 981 00 M7Z	GT-silber-metallic			
	987 521 981 00 M7W	meteorgrau-metallic			
	987 521 981 00 M8W	macadamia-metallic			
	987 521 981 00 8A7	rubinrot-metallic			
	987 521 981 00 22G	racinggreen-metallic			
		D - MJ 2009>>			
	987 521 981 00 M5R	aquablau-metallic			
		D - MJ 2009>>			
	987 521 981 00 32B	segelblau-metallic			
		D >> - MJ 2008			
	987 521 981 00 51A	cremeweiss			
		D - MJ 2009>>			
	987 521 981 00 M2Z	nordischgold-metallic			
	987 521 981 00 2B5	malachitgrün-metallic			
	987 521 981 00 39C	nachtblau-metallic			
		D - MJ 2010>>			
	987 521 981 00 M3X	rubinrot-metallic			
		D - MJ 2010>>			
	987 521 981 00 M5X	dunkelblau-metallic			
		D - MJ 2010>>			
	987 521 981 00 M4Z	amethyst-metallic			
		D - MJ 2010>>			
	987 521 981 00 M7T	platinsilber-metallic			
		D - MJ 2010>>			
	987 521 981 00 M5Q	eisblau-metallic			
		D - MJ 2011>>			
(1)	987 521 981 00	Lehnenschale		1	Spyder
		Lackiert			PR:XSA,375
	987 521 981 00 041	schwarz			
	987 521 981 00 84A	indischrot (Porsche)			
	987 521 981 00 B94	carraraweiss			
	987 521 981 00 92U	arktissilber-metallic			
	987 521 981 00 C9Z	basaltschwarz-metallic			
	987 521 981 00 M5R	aquablau-metallic			
	987 521 981 00 51A	cremeweiss			
(1)	987 521 982 00	Lehnenschale		1	PR:376,378,
		Lackiert			XSA
	987 521 982 00 041	schwarz			
	987 521 982 00 84A	indischrot (Porsche)			
	987 521 982 00 12H	speedgelb			
	987 521 982 00 B9A	carraraweiss			
	987 521 982 00 92U	arktissilber-metallic			
	987 521 982 00 C9Z	basaltschwarz-metallic			
	987 521 982 00 M7X	atlasgrau-metallic			
	987 521 982 00 M7Z	GT-silber-metallic			
	987 521 982 00 M7W	meteorgrau-metallic			
	987 521 982 00 M8W	macadamia-metallic			
	987 521 982 00 8A7	rubinrot-metallic			

Bildtafel: 817-019

Modell: 987209 **Laufzeit: 2009>>2012**

Pos	Teilenummer	Benennung	Bemerkung	St	Modellangabe
	987 521 982 00 22G	racinggreen-metallic D - MJ 2009>>			
	987 521 982 00 M5R	aquablau-metallic D - MJ 2009>>			
	987 521 982 00 32B	segelblau-metallic D >> - MJ 2008			
	987 521 982 00 51A	cremeweiss D - MJ 2009>>			
	987 521 982 00 M2Z	nordischgold-metallic			
	987 521 982 00 2B5	malachitgrün-metallic			
	987 521 982 00 39C	nachtblau-metallic D - MJ 2010>>			
	987 521 982 00 M3X	rubinrot-metallic D - MJ 2010>>			
	987 521 982 00 M5X	rubinrot-metallic/ dunkelblau-metallic D - MJ 2010>>			
	987 521 982 00 M4Z	rubinrot-metallic/ amethyst-metallic D - MJ 2010>>			
	987 521 982 00 M7T	rubinrot-metallic/ platinsilber-metallic D - MJ 2010>>			
	987 521 982 00 M5Q	rubinrot-metallic/ eisblau-metallic D - MJ 2011>>			
(1)	987 521 982 00	Lehnenschale Lackiert		1	Spyder PR:XSA,376
	987 521 982 00 041	schwarz			
	987 521 982 00 84A	indischrot (Porsche)			
	987 521 982 00 B94	carraraweiss			
	987 521 982 00 92U	arktissilber-metallic			
	987 521 982 00 C9Z	basaltschwarz-metallic			
	987 521 982 00 M5R	aquablau-metallic			
	987 521 982 00 51A	cremeweiss			
(1)	997 521 983 00	Lehnenschale Lackiert D - MJ 2010>>		1	PR:XSA,375
	997 521 983 00 041	schwarz			
	997 521 983 00 84A	indischrot (Porsche)			
	997 521 983 00 B9A	carraraweiss			
	997 521 983 00 92U	arktissilber-metallic			
	997 521 983 00 C9Z	basaltschwarz-metallic			
	997 521 983 00 M5R	aquablau-metallic			
	997 521 983 00 51A	cremeweiss			
	997 521 983 00 M3X	rubinrot-metallic D - MJ 2010>>			
	997 521 983 00 M5X	rubinrot-metallic/ dunkelblau-metallic D - MJ 2010>>			
	997 521 983 00 M4Z	rubinrot-metallic/ amethyst-metallic D - MJ 2010>>			
	997 521 983 00 M7T	rubinrot-metallic/ platinsilber-metallic D - MJ 2010>>			
	997 521 983 00 M5Q	rubinrot-metallic/ eisblau-metallic D - MJ 2011>>			
(1)	997 521 984 00	Lehnenschale Lackiert D - MJ 2010>>		1	PR:XSA,376
	997 521 984 00 041	schwarz			

Bildtafel: 817-019

Modell: 987209 **Laufzeit:** 2009>>2012

Pos	Teilenummer	Benennung	Bemerkung	St	Modellangabe
	997 521 984 00 84A	indischrot (Porsche)			
	997 521 984 00 B9A	carraraweiss			
	997 521 984 00 92U	arktissilber-metallic			
	997 521 984 00 C9Z	basaltschwarz-metallic			
	997 521 984 00 M5R	aquablau-metallic			
	997 521 984 00 51A	cremeweiss			
	997 521 984 00 M3X	rubinrot-metallic			
		D - MJ 2010>>			
	997 521 984 00 M5X	rubinrot-metallic/			
		dunkelblau-metallic			
		D - MJ 2010>>			
	997 521 984 00 M4Z	rubinrot-metallic/			
		amethyst-metallic			
		D - MJ 2010>>			
	997 521 984 00 M7T	rubinrot-metallic/			
		platinsilber-metallic			
		D - MJ 2010>>			
	997 521 984 00 M5Q	rubinrot-metallic/			
		eisblau-metallic			
		D - MJ 2011>>			
2	997 521 319 00	Stütze	links	1	
(2)	997 521 320 00	Stütze	rechts	1	
		Lehnenwange			
3	997 521 621 03	Rosette	links	1	PR:375,376, 377,378
		Hebel für Lehnensperre			
	997 521 621 03 D07	vulkangrau			
(3)	997 521 622 03	Rosette	rechts	1	PR:375,376, 377,378
		Hebel für Lehnensperre			
	997 521 622 03 D07	vulkangrau			
4	987 521 623 01	Betätigungsknopf	links	1	
		Hebel für Lehnensperre			
	987 521 623 01 V05	galvanosilber			
(4)	987 521 624 01	Betätigungsknopf	rechts	1	
		Hebel für Lehnensperre			
	987 521 624 01 V05	galvanosilber			
5	997 521 373 01	Kleiderhaken		2	PR:375,376, 377,378
	997 521 373 01 D07	vulkangrau			
6	999 919 232 09	Schraube		1	PR:375,376, 377,378
		M5 X 20			
		Kleiderhaken			

Bildtafel: 817-021

PORSCHE

Modell: 987209 **Laufzeit:** 2009>>2012

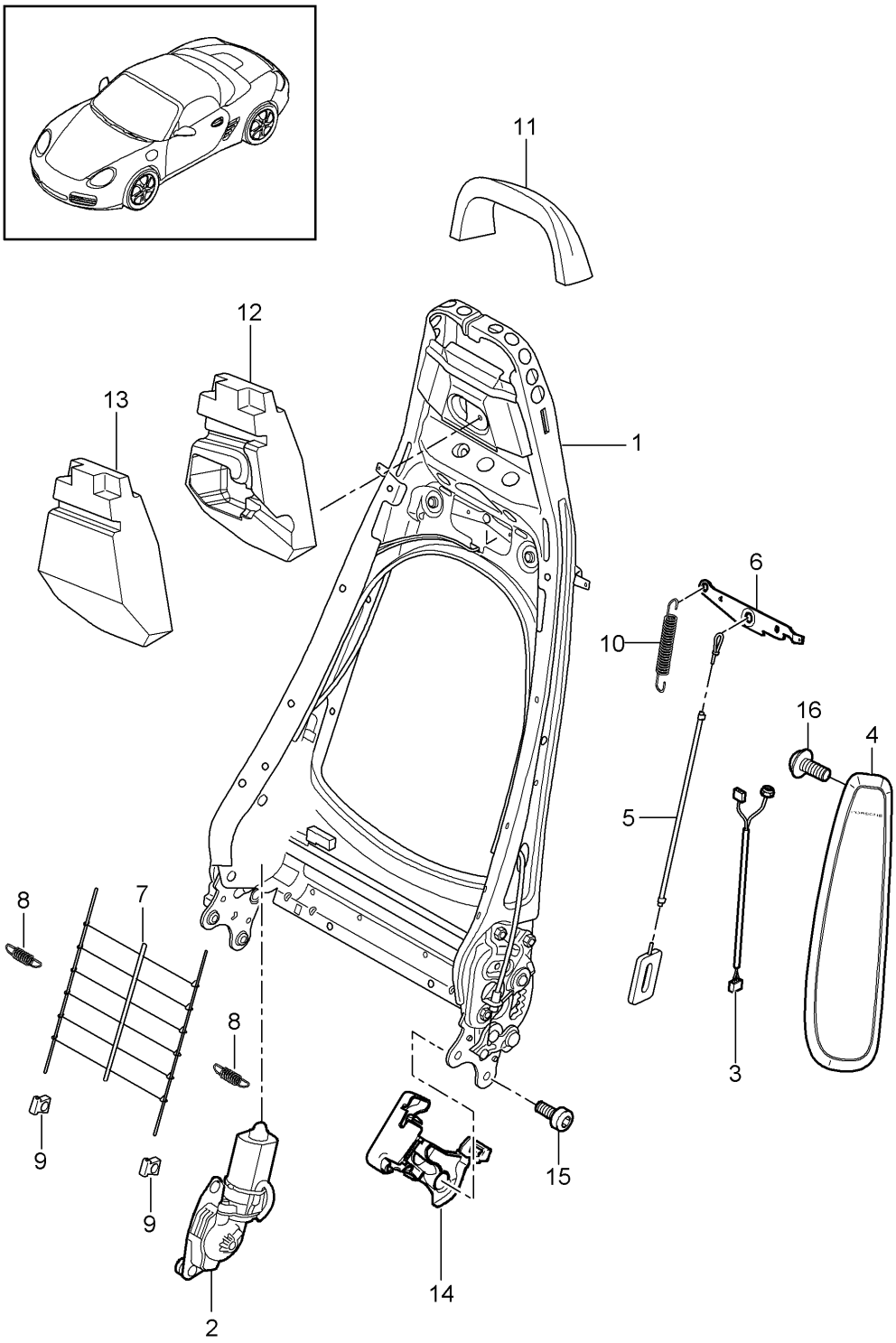

Bildtafel: 817-021

Modell: 987209 **Laufzeit:** 2009>>2012

Pos	Teilenummer	Benennung	Bemerkung	St	Modellangabe
		Lehnenrahmen Sportsitz			
1	997 521 329 03	Lehnengestell		1	PR:537,538
		mit: Memory			
(1)	997 521 329 02	Lehnengestell		1	PR:375,376, 377,378
		ohne: Memory			
2	997 624 331 00	Elektromotor Lehne		1	PR:537,538
		mit: Memory			
(2)	997 624 321 00	Elektromotor Lehne		1	PR:375,376, 377,378
		ohne: Memory			
3	997 612 785 01	Leitungssatz Seiten-Airbag-Einheit	links	1	PR:537
(3)	997 612 786 01	Leitungssatz Seiten-Airbag-Einheit	rechts	1	PR:538
(3)	997 612 685 01	Leitungssatz Seiten-Airbag-Einheit	links	1	PR:375,377, -537
		ohne: Memory			
(3)	997 612 686 01	Leitungssatz Seiten-Airbag-Einheit	rechts	1	PR:376,378, -538
		ohne: Memory			
4	997 803 081 01 997 803 081 01 D07	Seiten-Airbag-Einheit vulkangrau	links	1	PR:375,377
(4)	997 803 082 01 997 803 082 01 D07	Seiten-Airbag-Einheit vulkangrau	rechts	1	PR:376,378
5	997 521 485 00	Bowdenzug Lehnenrahmen		2	PR:375,376, 377,378
6	997 521 375 00	Entriegelung Lehnenrahmen		1	PR:375,376, 377,378
7	997 521 855 00	Drahtgitter Lehnenrahmen		1	PR:375,376
(7)	997 521 855 00	Drahtgitter Lehnenrahmen		1	PR:377,378
8	997 521 893 00	Zugfeder Federkern		2	PR:375,376
(8)	997 521 893 00	Zugfeder Federkern		2	PR:377,378
9	997 521 895 00	Clip Federkern		2	PR:375,376
(9)	997 521 895 00	Clip Federkern		2	PR:377,378
10	997 521 797 00	Zugfeder Entriegelung Lehne		1	PR:375,376
(10)	997 521 797 00	Zugfeder Entriegelung Lehne		1	PR:377,378
11	997 521 885 00	Schaumteil Kopfstütze	oben	1	PR:375,376
(11)	997 521 885 00	Schaumteil Kopfstütze	oben	1	PR:377,378
12	997 521 887 01	Schaumteil Kopfstütze elektrisch	mitte	1	PR:377,378
13	997 521 887 00	Schaumteil Kopfstütze	mitte	1	PR:375,376

Bildtafel: 817-021

PORSCHE

Modell: 987209 **Laufzeit:** 2009>>2012

Pos	Teilenummer	Benennung	Bemerkung	St	Modellangabe
14	997 521 335 01	Blende	links	1	
		Beschlagteil	innen		
	997 521 335 01 D07	vulkangrau			
(14)	997 521 336 01	Blende	rechts	1	
		Beschlagteil	innen		
	997 521 336 01 D07	vulkangrau			
15	999 073 375 09	Schraube		4	
		Befestigung			
		Lehne			
		Sitzgestell			
16	999 073 306 09	Schraube		2	
		Befestigung			
		Seiten-Airbag-Einheit			

Bildtafel: 817-022

PORSCHE

Modell: 987209 **Laufzeit:** 2009>>2012

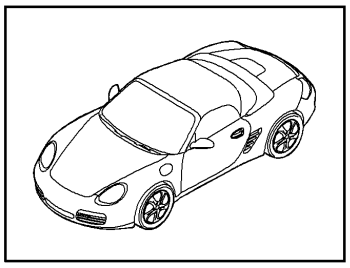

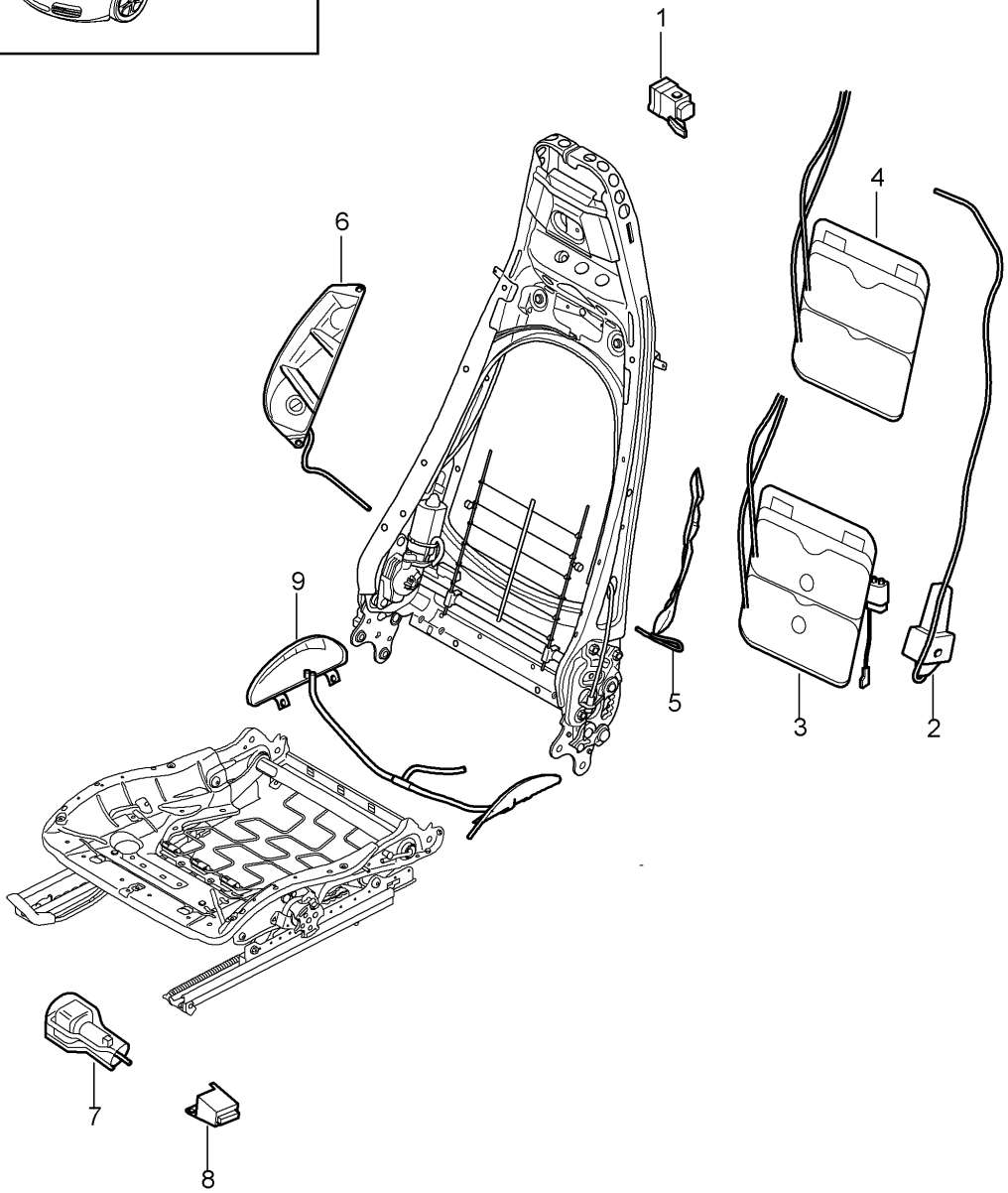

Bildtafel: 817-022

Modell: 987209 **Laufzeit: 2009>>2012**

Pos	Teilenummer	Benennung	Bemerkung	St	Modellangabe
		Lordosenstütze D - MJ 2009>>			
1	997 617 725 00	Ventil		1	PR:377,378, 437,438
		Lordosenstütze ohne: Memory			
(1)	997 617 726 00	Ventil Lordosenstütze Memory		1	PR:537,538
2	997 620 725 00	Kompressor		1	PR:377,378, 437,438
3	997 521 709 01	Lordose Lordosenstütze Luftsack		1	PR:377,537
		mit: Memory			
(3)	997 521 709 01	Lordosenstütze Luftsack		1	PR:378,538
		mit: Memory			
(3)	997 521 709 01	Lordosenstütze Luftsack		1	PR:437,537
		mit: Memory			
(3)	997 521 709 01	Lordosenstütze Luftsack		1	PR:438,538
		mit: Memory			
(3)	997 521 709 03	Lordosenstütze Luftsack		1	PR:437,537, 541
		mit: Memory			
(3)	997 521 709 03	Lordosenstütze Luftsack		1	PR:438,538, 541
		mit: Memory			
4	997 521 709 00	Lordosenstütze Luftsack		1	PR:377,378
		ohne: Memory			
(4)	997 521 709 00	Lordosenstütze Luftsack		1	PR:437,438
		ohne: Memory			
(4)	997 521 709 02	Lordosenstütze Luftsack		1	PR:437,541
		ohne: Memory			
(4)	997 521 709 02	Lordosenstütze Luftsack		1	PR:438,541
		ohne: Memory			
5	997 521 711 00	Behälter Luftverteiler Lehnenwange	links	1	PR:377,378
6	997 521 712 00	Behälter Luftverteiler Lehnenwange	rechts	1	PR:377,378
8	997 617 727 00	Ventil Einstellung Sitz breit		1	PR:377,378

Bildtafel: 817-022

PORSCHE

Modell: 987209 **Laufzeit:** 2009>>2012

Pos	Teilenummer	Benennung	Bemerkung	St	Modellangabe
9	997 521 713 01	Behälter Luftverteiler Sitzwange		1	PR:377,378

Bildtafel: 817-023

PORSCHE

Modell: 987209 **Laufzeit: 2009>>2012**

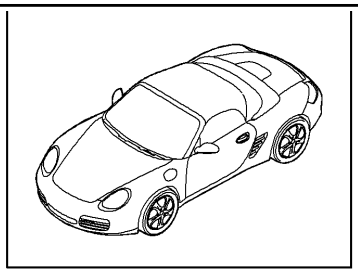

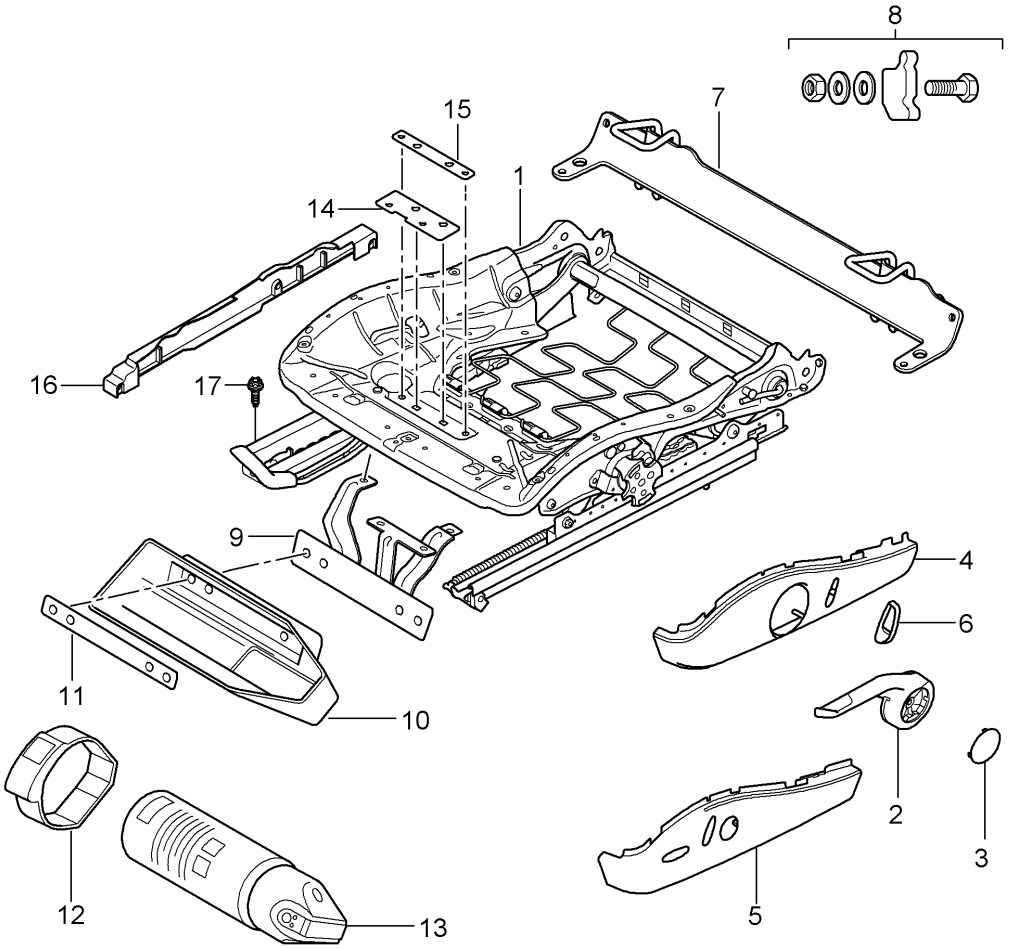

Bildtafel: 817-023

Modell: 987209 **Laufzeit: 2009>>2012**

Pos	Teilenummer	Benennung	Bemerkung	St	Modellangabe
		Sitzgestell Sportsitz			
1	997 521 201 10	Sitzgestell manuell (Fahrerseite)	links Llkg	1	PR:098,375
(1)	997 521 202 19	Sitzgestell manuell (Fahrerseite)	rechts Rlkg	1	PR:099,376
(1)	997 521 202 23	Sitzgestell manuell	rechts Rlkg	1	PR:376,560, 099
(1)	997 521 201 24	Sitzgestell elektrisch ohne: Memory (Fahrerseite)	links	1	PR:377
(1)	997 521 202 30	Sitzgestell elektrisch ohne: Memory (Fahrerseite)	rechts	1	PR:378
(1)	997 521 202 24	Sitzgestell elektrisch ohne: Memory (Fahrerseite)	rechts	1	PR:378,560
(1)	997 521 201 25	Sitzgestell elektrisch Memory (Fahrerseite)	links	1	PR:377,537
(1)	997 521 202 31	Sitzgestell elektrisch Memory (Fahrerseite)	rechts	1	PR:378,538
(1)	997 521 202 20	Sitzgestell manuell (Beifahrerseite)	rechts Llkg	1	PR:098,376
(1)	997 521 201 11	Sitzgestell manuell (Beifahrerseite)	links Rlkg	1	PR:099,375
2	997 521 627 01	Betätigungshebel Höhenverstellung	links	1	PR:375
	997 521 627 01 V05	galvanosilber			
(2)	997 521 628 01	Betätigungshebel Höhenverstellung	rechts	1	PR:376
	997 521 628 01 V05	galvanosilber			
3	997 521 629 01	Abdeckkappe Höhenverstellung		2	PR:375,376
	997 521 629 01 D07	vulkangrau			
4	997 521 325 06	Blende für Schalter	links	1	PR:375
	997 521 325 06 D07	vulkangrau			
(4)	997 521 326 06	Blende für Schalter	rechts	1	PR:376
	997 521 326 06 D07	vulkangrau			
(4)	997 521 326 09	Blende für Schalter	rechts	1	PR:376,560
	997 521 326 09 D07	vulkangrau			
5	997 521 325 08	Blende für Schalter	links	1	PR:377
	997 521 325 08 D07	vulkangrau			
(5)	997 521 326 08	Blende für Schalter	rechts	1	PR:378
	997 521 326 08 D07	vulkangrau			
(5)	997 521 326 11	Blende für Schalter		1	PR:378,560
	997 521 326 11 D07	vulkangrau			
6	997 521 631 01	Betätigungsknopf Lehne		1	PR:375,376, 377
		D >> - MJ 2010			

Bildtafel: 817-023

Modell: 987209 **Laufzeit: 2009>>2012**

Pos	Teilenummer	Benennung	Bemerkung	St	Modellangabe
	997 521 631 01 V05	galvanosilber			
6	997 521 631 02	Betätigungsknopf Lehne D - MJ 2011>>		1	PR:375,376, 377
	997 521 631 02 V05	galvanosilber			
7	997 521 061 01	Befestigungsbügel Kindersitz Befestigungsbügel nicht für: AUSTRALIEN		1	
8	997 521 961 01	1 Satz Befestigungsteile Befestigungsbügel		1	
9	997 521 251 00	Halter für Feuerlöscher		1	PR:098,509
(9)	997 521 252 00	Halter für Feuerlöscher		1	PR:099,509
10	997 521 607 00	Schale Feuerlöscher		1	PR:509
11	997 521 881 00	Halter für Feuerlöscher Schale		1	PR:509
12	997 521 851 00	Spannband Feuerlöscher		1	PR:509
13	996 722 115 00	Feuerlöscher Information vorhanden		1	PR:509
14	997 521 841 00	Verstärkung	vorn	1	PR:509
15	997 521 843 00	Verstärkung	hinten	1	PR:509
16	997 521 427 01	Abdeckung Sensor Gewicht	links	1	PR:376,378, 560
	997 521 427 01 01C	satinschwarz			
(16)	997 521 426 01	Abdeckung Sensor Gewicht	rechts	1	PR:376,378, 560
	997 521 426 01 01C	satinschwarz			
17	999 141 047 01	Torxschraube Sitzschiene Befestigung		4	

Bildtafel: 817-024

PORSCHE

Modell: 987209 **Laufzeit:** 2009>>2012

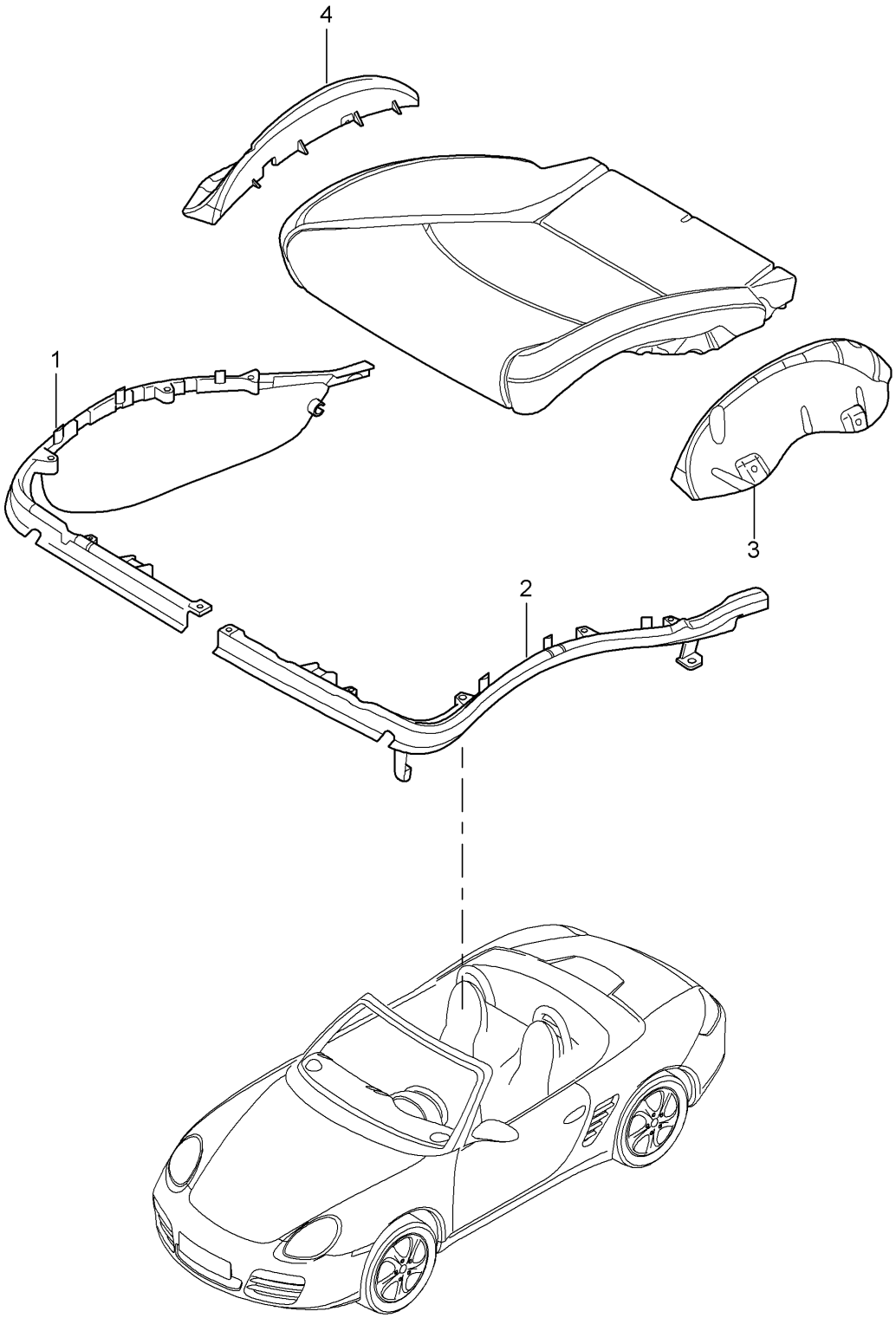

Bildtafel: 817-024

PORSCHE

Modell: 987209 **Laufzeit:** 2009>>2012

Pos	Teilenummer	Benennung	Bemerkung	St	Modellangabe
		Polsterträger Rahmen Sitzfläche Sportsitz			
1	997 521 547 00	Rahmen	links innen	1	PR:376,378
(1)	997 521 548 00	Rahmen	rechts innen	1	PR:375,377
2	997 521 545 00	Rahmen	links aussen	1	PR:375,377
(2)	997 521 546 00	Rahmen	rechts aussen	1	PR:376,378
(2)	997 521 546 01	Rahmen	rechts aussen	1	PR:376,378, 560
3	997 521 519 00	Stützblech Sitzkissen	links	1	PR:377,378
4	997 521 520 00	Stützblech Sitzkissen	rechts	1	PR:377,378

Bildtafel: 817-025

PORSCHE

Modell: 987209 **Laufzeit: 2009>>2012**

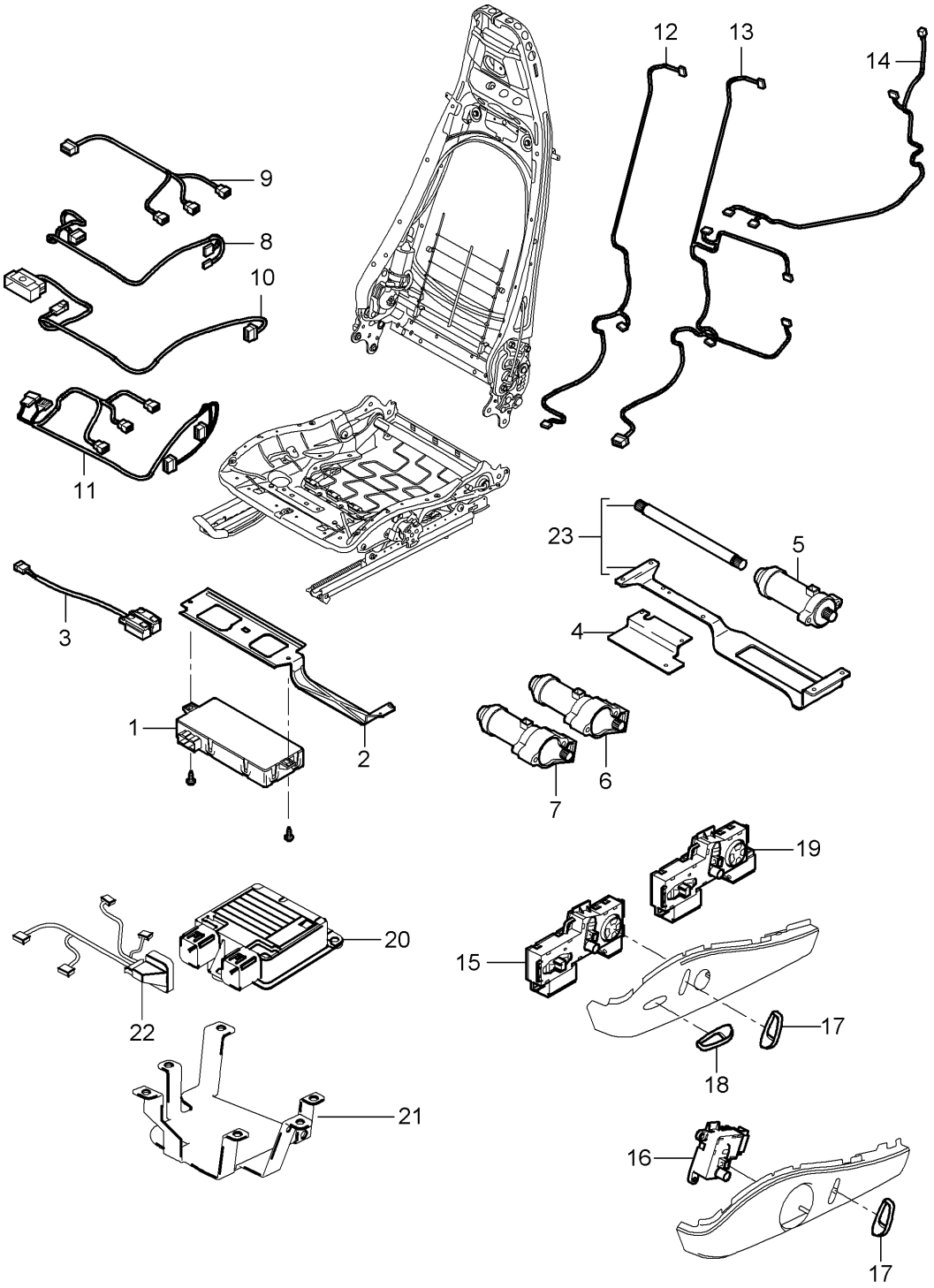

Bildtafel: 817-025

Modell: 987209 **Laufzeit:** 2009>>2012

Pos	Teilenummer	Benennung	Bemerkung	St	Modellangabe
		Leitungssätze			
		Schalter			
		Steuergerät			
		Elektromotor			
		Sportsitz			
1	997 618 537 07	Steuergerät		1	PR:537,538
		Sitzpositionsteuerung			
2	997 521 643 01	Halter für Steuergeräte		1	PR:537,538
		Sitzpositionsteuerung			
3	997 613 725 00	Schalter		1	PR:377
		Sitzversteller			
	997 613 725 00 V05	galvanosilber			
(3)	997 613 726 00	Schalter		1	PR:378
		Sitzversteller			
	997 613 726 00 V05	galvanosilber			
4	997 521 343 00	Halter für Kompressor		1	PR:377,378
		Elektromotor			
5	997 624 322 00	Elektromotor		1	PR:377,378
		Sitzversteller			
		Längs			
		ohne:			
		Memory			
(5)	997 624 332 00	Elektromotor		1	PR:537,538
		Sitzversteller			
		Längs			
		mit:			
		Memory			
6	997 624 322 00	Elektromotor		1	PR:377,378
		Sitzversteller			
		Höhenverstellung			
		ohne:			
		Memory			
(6)	997 624 332 00	Elektromotor		1	PR:537,538
		Sitzversteller			
		Höhenverstellung			
		mit:			
		Memory			
7	997 624 323 00	Elektromotor		1	PR:377,378
		Sitzversteller			
		Neigung			
		ohne:			
		Memory			
(7)	997 624 333 00	Elektromotor		1	PR:537,538
		Sitzversteller			
		Neigung			
		mit:			
		Memory			
8	997 612 684 00	Leitungssatz		1	PR:537,538
		Schalter			
		Sitzversteller			
		Memory			
9	997 612 690 00	Leitungssatz		1	PR:537,538
		Längs			
		Höhenverstellung			
		Memory			
10	997 612 682 01	Leitungssatz		1	PR:375,376
		Schalter			
		Sitzversteller			
11	997 612 691 02	Leitungssatz		1	PR:377,378
		Schalter			
		ohne:			
		Memory			
12	997 612 689 00	Leitungssatz		1	PR:377,378

Modell: 987209 Laufzeit: 2009>>2012

Pos	Teilenummer	Benennung	Bemerkung	St	Modellangabe
		Lordosenstütze			
		ohne:			
		Memory			
13	997 612 692 01	Leitungssatz		1	PR:377,537
		Lehne			
		Lordose			
		mit:			
		Memory			
(13)	997 612 692 01	Leitungssatz		1	PR:378,538
		Lehne			
		Lordose			
		mit:			
		Memory			
14	997 612 685 01	Leitungssatz	links	1	PR:375,377
		Lehne			
		ohne:			
		Memory			
(14)	997 612 686 01	Leitungssatz	rechts	1	PR:376,378
		Lehne			
		ohne:			
		Memory			
15	997 613 721 01	Schalter für Sitzverstellung	links	1	PR:377,537
		Memory-Schalter			
	997 613 721 01 V05	galvanosilber			
(15)	997 613 722 01	Schalter für Sitzverstellung	rechts	1	PR:378,538
		Memory-Schalter			
	997 613 722 01 V05	galvanosilber			
16	997 613 713 00	Schalter für Sitzverstellung	links	1	PR:375
		D >> - MJ 2010			
16	997 613 713 01	Schalter für Sitzverstellung	links	1	PR:375
		D - MJ 2011>>			
(16)	997 613 714 00	Schalter für Sitzverstellung	rechts	1	PR:376
		manuell verstellbar			
		D >> - MJ 2010			
(16)	997 613 714 01	Schalter für Sitzverstellung	rechts	1	PR:376
		manuell verstellbar			
		D - MJ 2011>>			
17	997 521 631 01	Betätigungsknopf		1	PR:375,376
		Lehne			
		D >> - MJ 2010			
	997 521 631 01 V05	galvanosilber			
17	997 521 631 02	Betätigungsknopf		1	PR:375,376
		Lehne			
		D - MJ 2011>>			
	997 521 631 02 V05	galvanosilber			
(17)	997 521 631 01	Betätigungsknopf		1	PR:377,378
		Lehne			
		D >> - MJ 2010			
	997 521 631 01 V05	galvanosilber			
(17)	997 521 631 02	Betätigungsknopf		1	PR:377,378
		Lehne			
		D - MJ 2011>>			
	997 521 631 02 V05	galvanosilber			
18	997 521 633 02	Betätigungsknopf		1	PR:377,378
		Sitzkissen			
		D >> - MJ 2010			
	997 521 633 02 V05	galvanosilber			
18	997 521 633 03	Betätigungsknopf		1	PR:377,378
		Sitzkissen			
		D - MJ 2011>>			
	997 521 633 03 V05	galvanosilber			
19	997 613 717 01	Schalter für Sitzverstellung	links	1	PR:377
		ohne:			

Modell: 987209 **Laufzeit: 2009>>2012**

Pos	Teilenummer	Benennung	Bemerkung	St	Modellangabe
		Memory D >> - MJ 2010			
	997 613 717 01 V05	galvanosilber			
19	997 613 717 02	Schalter für Sitzverstellung ohne:	links	1	PR:377
		Memory D - MJ 2011>>			
	997 613 717 02 V05	galvanosilber			
(19)	997 613 718 01	Schalter für Sitzverstellung ohne:	rechts	1	PR:378
		Memory D >> - MJ 2010			
	997 613 718 01 V05	galvanosilber			
(19)	997 613 718 02	Schalter für Sitzverstellung ohne:	rechts	1	PR:378
		Memory D - MJ 2011>>			
	997 613 718 02 V05	galvanosilber			
20	997 618 233 05	Steuergerät für Sitz- belegungserkennung		1	PR:376,378, 560
21	997 521 646 00	Halter für Steuergeräte Sitzbelegungserkennung		1	PR:376,378, 560
22	997 612 688 01	Leitungssatz Sitzbelegungserkennung		1	PR:376,378, 560
23	997 521 901 00	Reparatursatz Biegsame Welle Motorkonsole		1	
-	999 650 973 40	Clip Befestigung Leitungssatz Sitzbelegungserkennung		1	

Bildtafel: 817-030

PORSCHE

Modell: 987209 **Laufzeit:** 2009>>2012

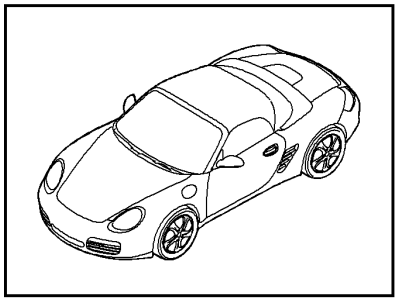

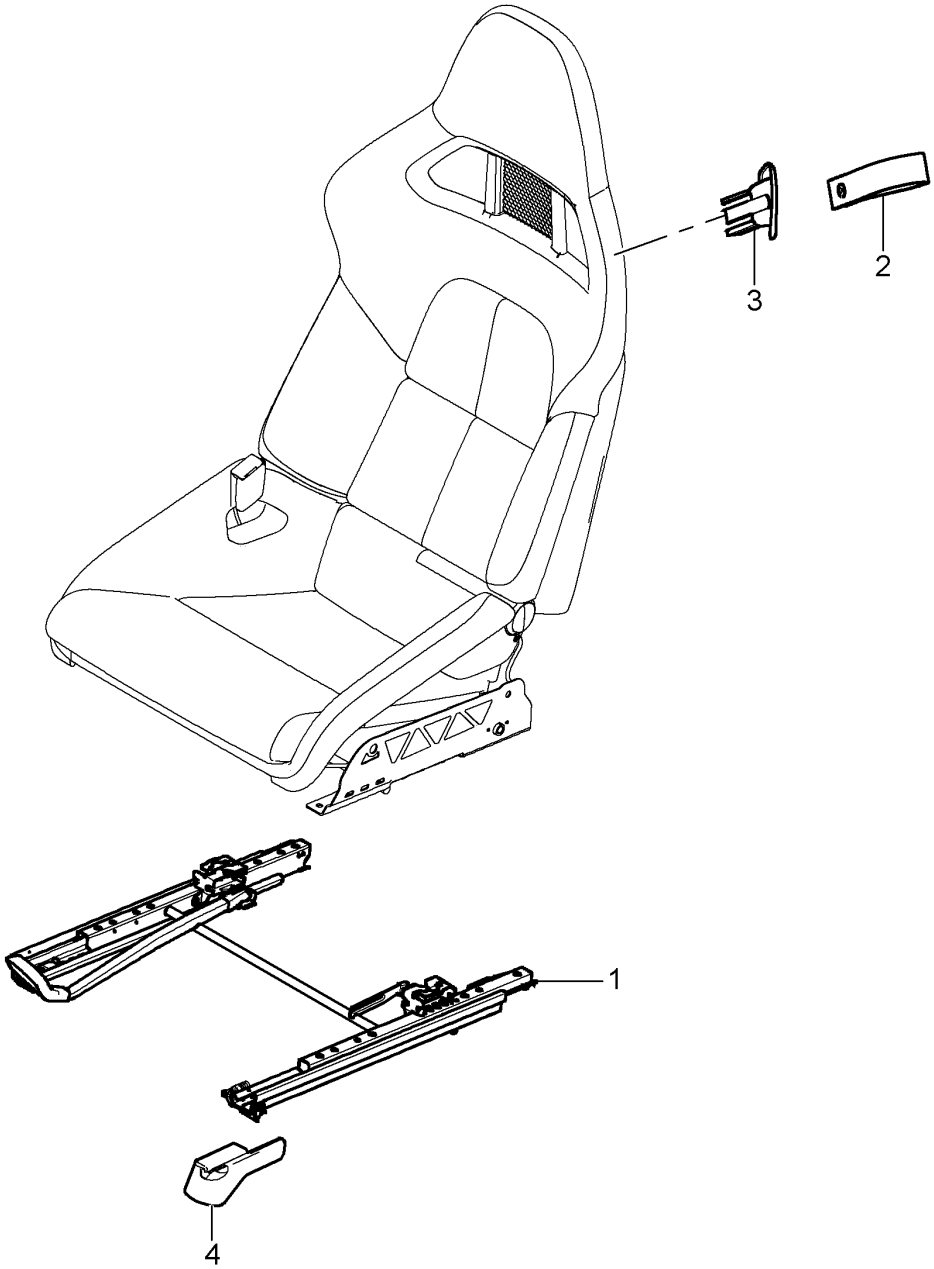

Bildtafel: 817-030

Modell: 987209 **Laufzeit:** 2009>>2012

Pos	Teilenummer	Benennung	Bemerkung	St	Modellangabe
		Schalensitz klappbar (komplett) nicht lieferbar D - MJ 2009>>			
1	997 521 429 01	1 Satz Sitzschienen (Fahrerseite)	links Llkg	1	PR:098,388
(1)	997 521 430 01	1 Satz Sitzschienen (Beifahrerseite)	rechts Llkg	1	PR:098,389
(1)	997 521 429 02	1 Satz Sitzschienen (Beifahrerseite)	links Rlkg	1	PR:099,388
(1)	997 521 430 02	1 Satz Sitzschienen (Fahrerseite)	rechts Rlkg	1	PR:099,389
2	997 521 539 00	Zugschlaufe Lehnenrahmen	links	1	PR:388
	997 521 539 00 A80	schwarz			
(2)	997 521 540 00	Zugschlaufe Lehnenrahmen	rechts	1	PR:389
	997 521 540 00 A80	schwarz			
3	997 521 538 00	Rosette Zugschlaufe Lehnenrahmen	rechts	1	PR:389
	997 521 538 00 01C	satinschwarz			
(3)	997 521 537 00	Rosette Zugschlaufe Lehnenrahmen	links	1	PR:388
	997 521 537 00 01C	satinschwarz			
4	997 521 359 01	Abdeckschiene Sitzschiene manuell	links	1	PR:388
	997 521 359 01 01C	satinschwarz			
(4)	997 521 360 01	Abdeckschiene Sitzschiene manuell	rechts	1	PR:389
	997 521 360 01 01C	satinschwarz			
(4)	997 521 361 00	Abdeckschiene Sitzschiene	links	1	PR:389
	997 521 361 00 01C	satinschwarz			
(4)	997 521 362 00	Abdeckschiene Sitzschiene	rechts	1	PR:388
	997 521 362 00 01C	satinschwarz			

Bildtafel: 817-032

PORSCHE

Modell: 987209 **Laufzeit: 2009>>2012**

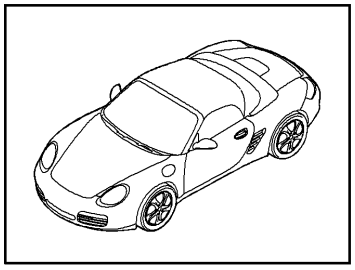

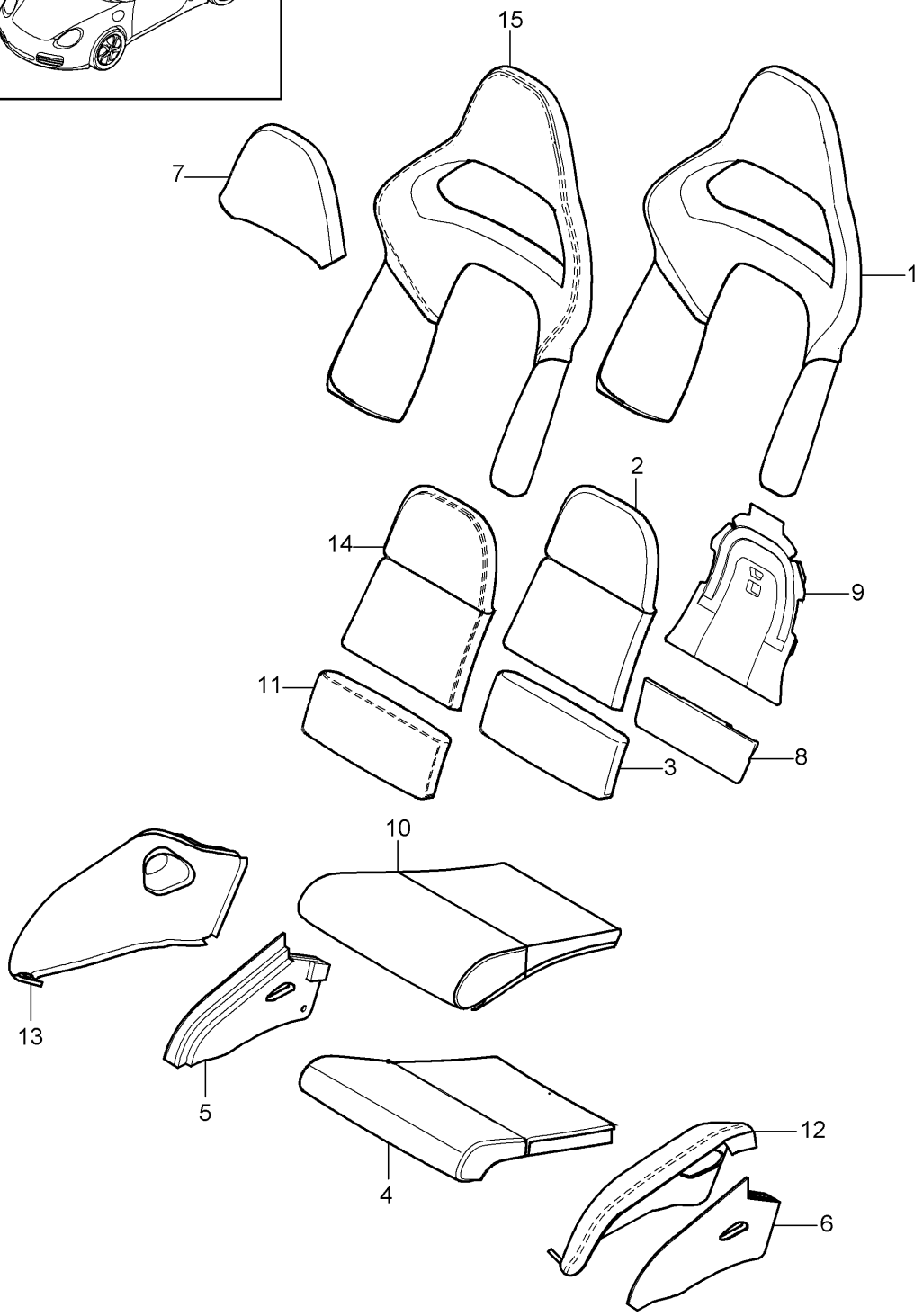

Bildtafel: 817-032

Modell: 987209 **Laufzeit: 2009>>2012**

Pos	Teilenummer	Benennung	Bemerkung	St	Modellangabe
		Schaumteil Bezug Sitz- und Lehnenfläche Schalensitz klappbar D - MJ 2009>>			
1	997 521 447 00	Schaumteil Lehne Aussenteil		2	PR:388,389
2	997 521 448 00	Schaumteil Lehne Mittelteil		2	PR:388,389
3	997 521 441 00	Schaumteil Sitzkissen	hinten	2	PR:388,389
4	997 521 440 00	Schaumteil Sitzkissen	vorn	2	PR:388,389
5	997 521 443 00	Schaumteil Sitzkissen	links seitlich aussen	1	PR:388
(5)	997 521 444 00	Schaumteil Sitzkissen	seitlich innen links	1	PR:388
6	997 521 446 00	Schaumteil Sitzkissen	seitlich aussen rechts	1	PR:389
(6)	997 521 445 00	Schaumteil Sitzkissen	seitlich innen rechts	1	PR:389
7	997 521 458 00	Schaumteil Kopfstütze		2	PR:388,389
8	997 521 456 00	Schaumteil Sitzkissen	hinten	1	PR:388,389
9	997 521 457 00	Schaumteil Lehne		1	PR:388,389
10	997 521 380 00	Sitzbezug	links u.rechts vorn	1	PR:388,389, 983
	997 521 380 00 8YR	schwarz			
	997 521 380 00 5X5	steingrau			
	997 521 380 00 8G1	sandbeige			
	997 521 380 00 3S8	seeblau			
	997 521 380 00 9N2	terrakotta			
	997 521 380 00 9Q3	cocoa			
	997 521 380 00 D11	dunkelgrau/natur			
	997 521 380 00 T11	braun/natur			
	997 521 380 00 N11	carrerarot			
(10)	997 521 380 01	Sitzbezug D - MJ 2010>>	links u.rechts vorn	1	Spyder PR:388,389, 951
	997 521 380 01 A15	schwarz			
11	997 521 381 00	Sitzbezug	links u.rechts hinten	1	PR:388,983
	997 521 381 00 8YR	schwarz			
	997 521 381 00 5X5	steingrau			
	997 521 381 00 8G1	sandbeige			
	997 521 381 00 3S8	seeblau			
	997 521 381 00 9N2	terrakotta			
	997 521 381 00 9Q3	cocoa			
	997 521 381 00 D11	dunkelgrau/natur			
	997 521 381 00 T11	braun/natur			
	997 521 381 00 N11	carrerarot			
(11)	997 521 381 01	Sitzbezug D - MJ 2010>>	links u.rechts hinten	1	Spyder PR:388,983, 951

Bildtafel: 817-032

Modell: 987209 **Laufzeit: 2009>>2012**

Pos	Teilenummer	Benennung	Bemerkung	St	Modellangabe
	997 521 381 01 A15	schwarz			
12	997 521 383 00	Bezug	links seitlich aussen	1	PR:388,983
	997 521 383 00 8YR	schwarz			
	997 521 383 00 5X5	steingrau			
	997 521 383 00 8G1	sandbeige			
	997 521 383 00 3S8	seeblau			
	997 521 383 00 9N2	terrakotta			
	997 521 383 00 9Q3	cocoa			
	997 521 383 00 D11	dunkelgrau/natur			
	997 521 383 00 T11	braun/natur			
	997 521 383 00 N11	carrerarot			
(12)	997 521 383 00	Bezug	links seitlich aussen	1	Spyder PR:388,951
		D - MJ 2010>>			
	997 521 383 00 8YR	schwarz			
	997 521 383 00 8G1	sandbeige			
	997 521 383 00 9Q3	cocoa			
	997 521 383 00 N11	carrerarot			
(12)	997 521 385 00	Sitzbezug (Leder)	rechts seitlich innen	1	PR:389,983
	997 521 385 00 8YR	schwarz			
	997 521 385 00 5X5	steingrau			
	997 521 385 00 8G1	sandbeige			
	997 521 385 00 3S8	seeblau			
	997 521 385 00 9N2	terrakotta			
	997 521 385 00 9Q3	cocoa			
	997 521 385 00 D11	dunkelgrau/natur			
	997 521 385 00 T11	braun/natur			
	997 521 385 00 N11	carrerarot			
(12)	997 521 385 00	Sitzbezug (Leder)	rechts seitlich innen	1	Spyder PR:389,951
		D - MJ 2010>>			
	997 521 385 00 8YR	schwarz			
	997 521 385 00 8G1	sandbeige			
	997 521 385 00 9Q3	cocoa			
	997 521 385 00 N11	carrerarot			
13	997 521 384 00	Sitzbezug (Leder)	links seitlich innen	1	PR:388,983
	997 521 384 00 8YR	schwarz			
	997 521 384 00 5X5	steingrau			
	997 521 384 00 8G1	sandbeige			
	997 521 384 00 3S8	seeblau			
	997 521 384 00 9N2	terrakotta			
	997 521 384 00 9Q3	cocoa			
	997 521 384 00 D11	dunkelgrau/natur			
	997 521 384 00 T11	braun/natur			
	997 521 384 00 N11	carrerarot			
(13)	997 521 384 00	Sitzbezug (Leder)	links seitlich innen	1	Spyder PR:388,951
		D - MJ 2010>>			
	997 521 384 00 8YR	schwarz			
	997 521 384 00 8G1	sandbeige			
	997 521 384 00 9Q3	cocoa			
	997 521 384 00 N11	carrerarot			
(13)	997 521 386 00	Bezug	rechts seitlich	1	PR:389,983

Bildtafel: 817-032

Modell: 987209 **Laufzeit: 2009>>2012**

Pos	Teilenummer	Benennung	Bemerkung	St	Modellangabe
			aussen		
	997 521 386 00 8YR	schwarz			
	997 521 386 00 5X5	steingrau			
	997 521 386 00 8G1	sandbeige			
	997 521 386 00 3S8	seeblau			
	997 521 386 00 9N2	terrakotta			
	997 521 386 00 9Q3	cocoa			
	997 521 386 00 D11	dunkelgrau/natur			
	997 521 386 00 T11	braun/natur			
	997 521 386 00 N11	carrerarot			
(13)	997 521 386 00	Bezug	rechts seitlich aussen	1	Spyder PR:389,951
		D - MJ 2010>>			
	997 521 386 00 8YR	schwarz			
	997 521 386 00 8G1	sandbeige			
	997 521 386 00 9Q3	cocoa			
	997 521 386 00 N11	carrerarot			
14	997 521 387 00	Lehnenmittelteil mit Bezug		1	PR:388,389, 983
	997 521 387 00 8YR	schwarz			
	997 521 387 00 5X5	steingrau			
	997 521 387 00 8G1	sandbeige			
	997 521 387 00 3S8	seeblau			
	997 521 387 00 9N2	terrakotta			
	997 521 387 00 9Q3	cocoa			
	997 521 387 00 D11	dunkelgrau/natur			
	997 521 387 00 T11	braun/natur			
	997 521 387 00 N11	carrerarot			
(14)	997 521 387 01	Lehnenmittelteil mit Bezug		1	Spyder PR:388,389, 951
		D - MJ 2010>>			
	997 521 387 01 A15	schwarz			
15	997 521 388 00	Lehnenbezug (Leder) Aussenteil		1	PR:388,389, 983
	997 521 388 00 8YR	schwarz			
	997 521 388 00 5X5	steingrau			
	997 521 388 00 8G1	sandbeige			
	997 521 388 00 3S8	seeblau			
	997 521 388 00 9N2	terrakotta			
	997 521 388 00 9Q3	cocoa			
	997 521 388 00 D11	dunkelgrau/natur			
	997 521 388 00 T11	braun/natur			
	997 521 388 00 N11	carrerarot			
(15)	997 521 388 00	Lehnenbezug (Leder) Aussenteil		1	Spyder PR:388,389, 951
		D - MJ 2010>>			
	997 521 388 00 8YR	schwarz			
	997 521 388 00 8G1	sandbeige			
	997 521 388 00 9Q3	cocoa			
	997 521 388 00 N11	carrerarot			

Bildtafel: 817-034

PORSCHE

Modell: 987209 **Laufzeit:** 2009>>2012

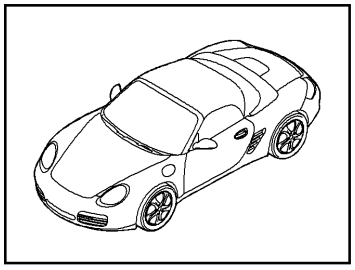

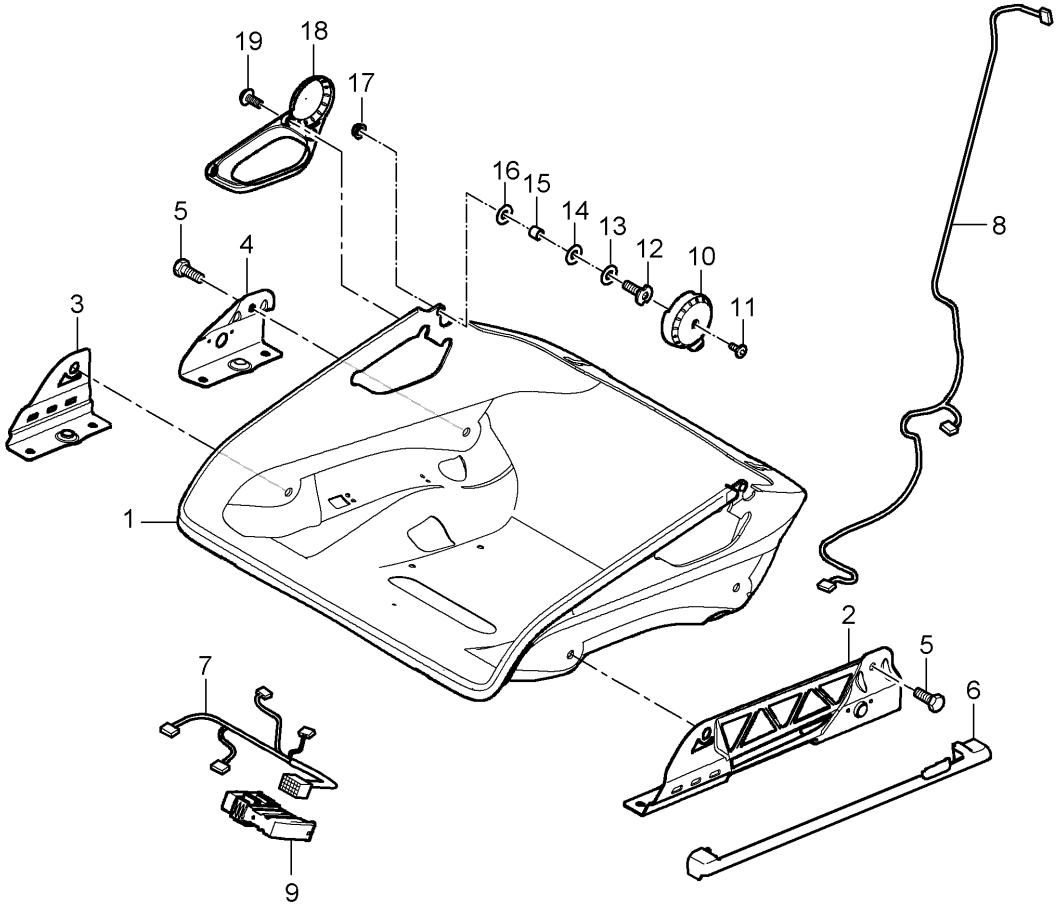

Bildtafel: 817-034

Modell: 987209 **Laufzeit: 2009>>2012**

Pos	Teilenummer	Benennung	Bemerkung	St	Modellangabe
		Schalensitz klappbar Sitzgestell Anbauteile D - MJ 2009>>			
1	997 521 281 00	Schale Sitzgestell	links u.rechts	2	PR:388,389
		ohne: Sitzbelegungserkennung			
(1)	997 521 182 00	Schale Sitzgestell	rechts	1	PR:389,560
		mit: Sitzbelegungserkennung und Sitzschiene			
2	997 521 433 00	Adapter Sitzgestell Entfallteil	aussen links	1	PR:388
(2)	997 521 434 00	Adapter Sitzgestell Entfallteil	aussen rechts	1	PR:389
3	997 521 436 00	Adapter Sitzgestell Entfallteil	vorn innen rechts	1	PR:388
(3)	997 521 435 00	Adapter Sitzgestell	vorn innen links	1	PR:389
		ohne: Sitzbelegungserkennung Entfallteil			
4	997 521 438 00	Adapter Sitzgestell Entfallteil	hinten innen rechts	1	PR:388
(4)	997 521 437 00	Adapter Sitzgestell	hinten innen links	1	PR:389
		ohne: Sitzbelegungserkennung Entfallteil			
5	999 217 168 01	Sechskantschraube M 8 X 16 Befestigung Sitzschiene Schalensitz		4	
6	997 521 427 03	Abdeckung Sensor Sitzbelegungserkennung	links	1	PR:389,560
	997 521 427 03 01C	satinschwarz			
(6)	997 521 426 03	Abdeckung Sensor Sitzbelegungserkennung	rechts	1	PR:389,560
	997 521 426 03 01C	satinschwarz			
7	997 612 688 11	Leitungssatz Sitzbelegungserkennung		1	PR:389,560
8	997 612 785 10	Leitungssatz Seiten-Airbag-Einheit	links u.rechts	1	PR:388,389
9	997 618 233 05	Steuergerät für Sitz- belegungserkennung		1	PR:560,376, 378,389
10	997 521 563 00	Blende Scharnier	links innen	1	
	997 521 563 00 01C	satinschwarz			
(10)	997 521 564 00	Blende Scharnier	rechts innen	1	
	997 521 564 00 01C	satinschwarz			
11	999 073 456 01	Flachrundschraube	innen	2	

Modell: 987209 **Laufzeit:** 2009>>2012

Pos	Teilenummer	Benennung	Bemerkung	St	Modellangabe
		M4 X 12			
		Befestigung			
		Blende			
12	997 521 690 00	Lagerbolzen	unten	2	
		Lehnenschale			
		Schale			
13	999 523 019 01	Tellerfeder		2	
		A25			
14	999 234 034 00	Passscheibe		2	
		12 X 18 X 0,2			
15	999 924 136 40	Gleitlager		2	
		F12 X 5 X 14			
16	999 025 122 40	Anlaufscheibe		2	
		20 X 12 X 0,5			
17	900 380 024 01	Sechsrundmutter		2	
		M8			
18	997 521 561 00	Blende	links	1	
		Sicherheitsgurt	unten		
	997 521 561 00 01C	satinschwarz			
(18)	997 521 562 00	Blende	rechts	1	
		Sicherheitsgurt	unten		
	997 521 562 00 01C	satinschwarz			
19	999 141 049 01	Linsenkopfschraube		3	
		M5 X 10			
		Befestigung			
		Blende			

Bildtafel: 817-036

PORSCHE

Modell: 987209 **Laufzeit:** 2009>>2012

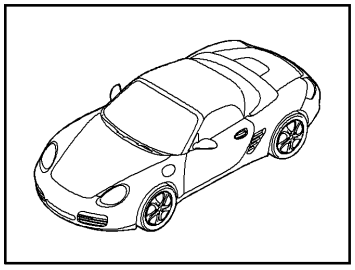

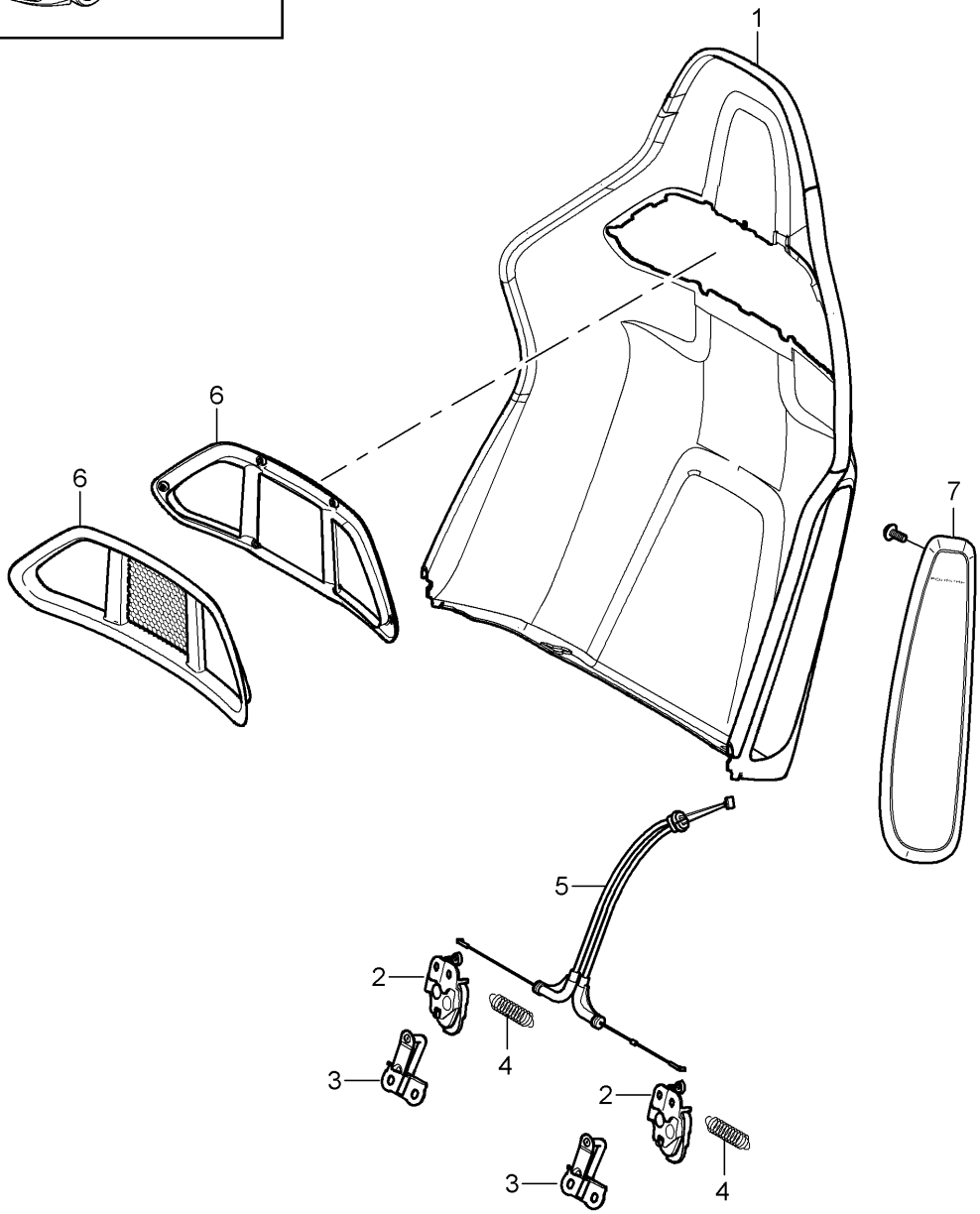

Bildtafel: 817-036

Modell: 987209 **Laufzeit:** 2009>>2012

Pos	Teilenummer	Benennung	Bemerkung	St	Modellangabe
		Lehnenschale			
		Schalensitz			
		klappbar			
		Anbauteile			
		D - MJ 2009>>			
1	997 521 271 00	Lehnenschale	links	1	PR:388
		Schalensitz			
		klappbar			
(1)	997 521 272 00	Lehnenschale	rechts	1	PR:389
		Schalensitz			
		klappbar			
2	997 521 651 00	Lehnenschloss	links	1	PR:388,389
(2)	997 521 652 00	Lehnenschloss	rechts	1	PR:388,389
3	997 521 660 00	Schliessteil	links u.rechts	1	PR:388,389
		Schloss			
		Lehnenschale			
4	997 521 650 00	Zugfeder	links u.rechts	1	PR:388,389
		Schloss			
		Lehne			
5	997 521 640 01	Bowdenzug	links u.rechts	1	PR:388,389
		Entriegelung			
		Lehne			
6	997 521 330 00	Blende	vorn	1	PR:388,389
		Sicherheitsgurt			
	997 521 330 00 01C	satinschwarz			
(6)	997 521 531 00	Blende	hinten	1	PR:388,389
		Sicherheitsgurt			
	997 521 531 00 01C	satinschwarz			
7	997 803 081 02	Seiten-Airbag-Einheit	links	1	PR:388
	997 803 081 02 A03	schwarz			
	997 803 081 02 D07	vulkangrau			
(7)	997 803 082 02	Seiten-Airbag-Einheit	rechts	1	PR:389
		Vordersitz			
	997 803 082 02 A03	schwarz			
	997 803 082 02 D07	vulkangrau			

Bildtafel: 898-000

PORSCHE

Modell: 987209 **Laufzeit:** 2009>>2012

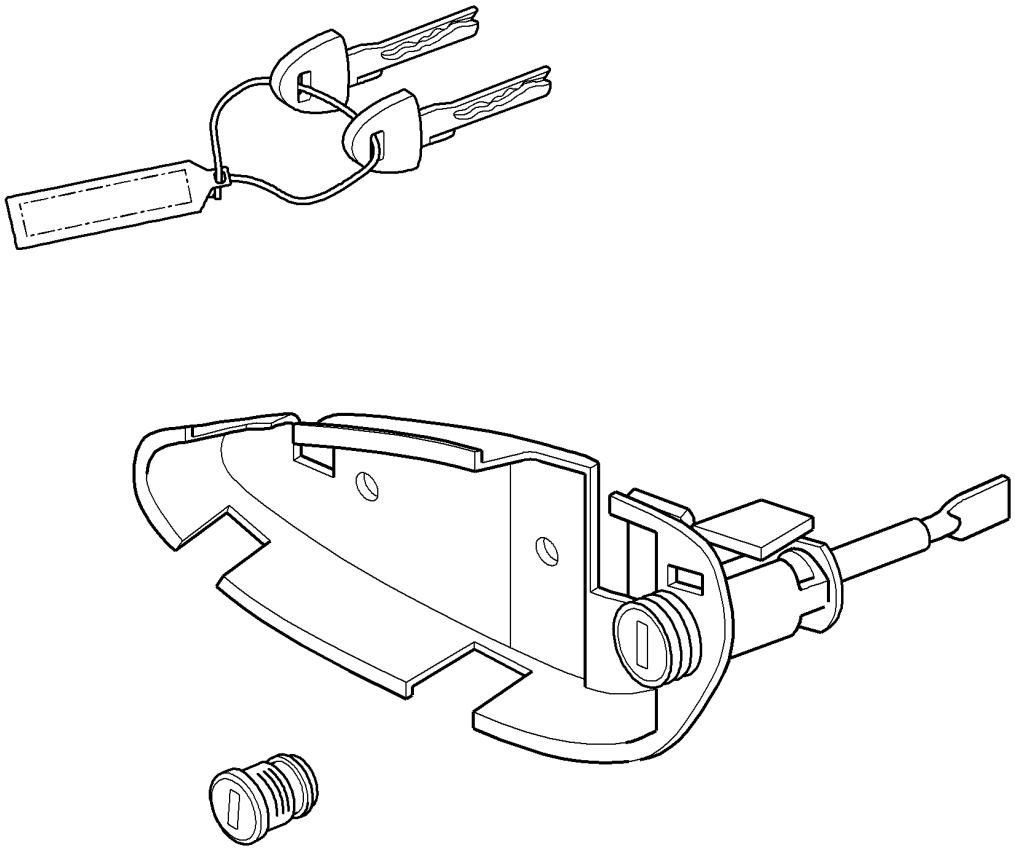

Modell: 987209 **Laufzeit:** 2009>>2012

Pos	Teilenummer	Benennung	Bemerkung	St	Modellangabe
		Reparatursätze Schlosssatz bestehend aus: Halter Türgriff, aussen Handschuhkasten-Schloss Schlüssel Schlüsselanhänger			
-	997 538 011 06	1 Satz Schliesszylinder mit Handsender und Notschlüssel		1	PR:098
-	997 538 011 07	1 Satz Schliesszylinder mit Handsender und Notschlüssel		1	PR:099

Bildtafel: 901-000

PORSCHE

Modell: 987209 **Laufzeit:** 2009>>2012

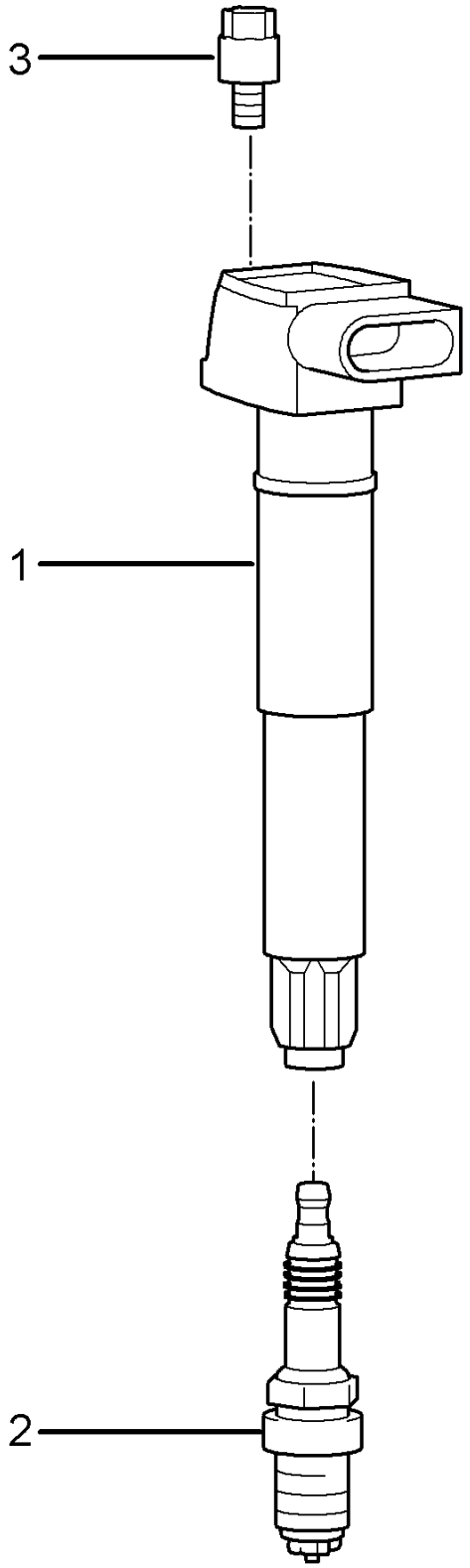

Bildtafel: 901-000

PORSCHE

Modell: 987209 **Laufzeit:** 2009>>2012

Pos	Teilenummer	Benennung	Bemerkung	St	Modellangabe
		Zündanlage			
1	9A1 602 104 02	Zündspule		6	
		Entfallteil			
1	9A1 602 104 03	Zündspule		6	
2	999 170 130 90	Zündkerze		6	
		FGR 5NQE			
3	999 073 103 01	Flachrundschraube		6	
		M 6 X 16			

Bildtafel: 901-003

PORSCHE

Modell: 987209 **Laufzeit: 2009>>2012**

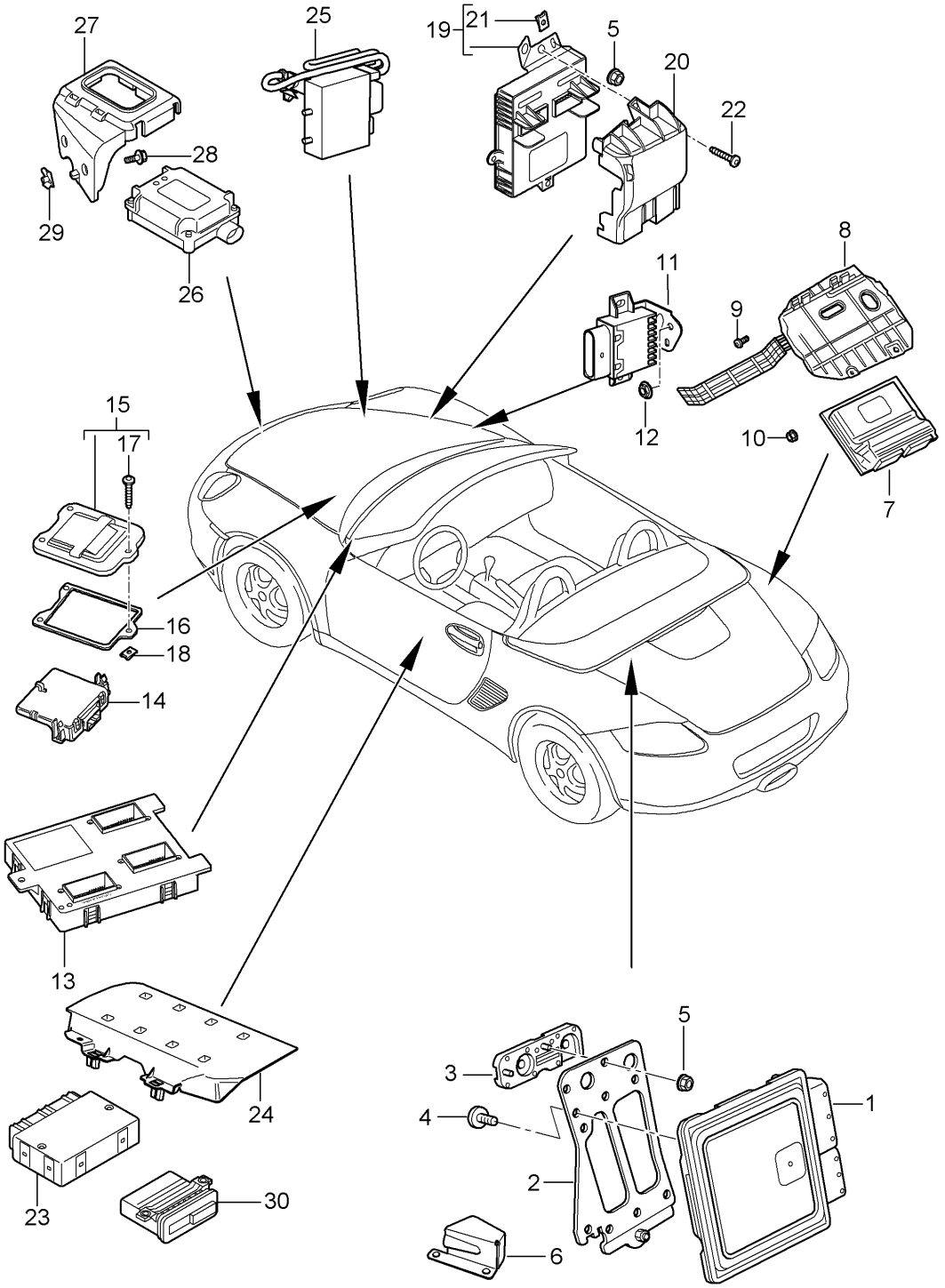

Bildtafel: 901-003

Modell: 987209 **Laufzeit: 2009>>2012**

Pos	Teilenummer	Benennung	Bemerkung	St	Modellangabe
		Steuergeräte			
1	997 618 607 04	Steuergerät - DME -		1	BOXSTER S
		Entfallteil			
1	997 618 607 05	Steuergerät - DME -		1	BOXSTER S
(1)	997 618 608 00	Steuergerät - DME -		1	BOXSTER
		Entfallteil			
(1)	997 618 608 01	Steuergerät - DME -		1	BOXSTER
2	987 618 233 00	Halter für Steuergeräte - DME -		1	BOXSTER S
3	987 618 333 00	Distanzstück		1	BOXSTER S
4	999 141 044 09	Linsenschraube M 6 X 16		6	BOXSTER S
5	999 084 629 01	Sechskantmutter M 6		X	
(5)	999 084 635 01	Abreissmutter M 6 - SB		X	PR:536
6	987 618 131 01	Sicherungsblech Steckerschutz		1	BOXSTER PR:536
7	997 618 270 33	Steuergerät - PDK -		1	PR:250
		Entfallteil			
7	997 618 270 40	Steuergerät - PDK -		1	PR:250
8	987 618 255 01	Halter für Steuergeräte - PDK -		1	PR:250
9	900 378 035 01	Sechskantschraube M 6 X 16		1	PR:250
10	999 591 941 40	Spreizniet		1	PR:250
11	997 618 025 01	Steuergerät für Kraftstoff- pumpe		1	PR:663
11	997 618 027 00	Steuergerät für Kraftstoff- pumpe		1	PR:663,676
12	999 049 025 09	Bundmutter T 5		2	
13	997 618 516 01	Bordnetzsteuergerät		1	
14	997 610 107 04	Steuergerät für Gateway		1	
15	997 572 419 03	Deckel		1	
16	997 572 221 00	Dichtung		1	
17	900 143 094 09	Blechschraube ST 4,8 X 19		3	
18	999 591 855 01	Blechmutter ST 4,8		3	
19	997 618 511 01	Steuergerät Bugraum		1	
20	997 551 736 00	Abdeckung für Steuergerät		1	
21	999 507 462 09	Blechmutter 4,8		1	
22	999 073 061 02	Blechschraube 4,8 X 16		1	
23	997 618 260 08	Steuergerät Heck		1	
24	997 618 381 00	Halter für Steuergerät- Einparkhilfe		1	
25	997 618 436 03	Steuergerät Kühlluftregelung		1	
26	997 618 225 03	Steuergerät für Garagentoröffnung		1	PR:608
26	997 618 227 02	Steuergerät für Garagentoröffnung		1	PR:607

Bildtafel: 901-003

PORSCHE

Modell: 987209 **Laufzeit:** 2009>>2012

Pos	Teilenummer	Benennung	Bemerkung	St	Modellangabe
		Entfallteil			
26	997 618 227 03	Steuergerät für Garagentoröffnung		1	PR:607
27	997 618 257 00	Halter Steuergerät Garagentoröffner		1	
28	900 075 505 01	Kombischraube M 6 X 20		2	
29	999 591 882 01	Blechmutter M 6		2	
30	997 618 183 01	Steuergerät für Einparkhilfe Sensor		1	PR:635
		siehe Bildtafel:	802-005		

Bildtafel: 901-004

PORSCHE

Modell: 987209 **Laufzeit:** 2009>>2012

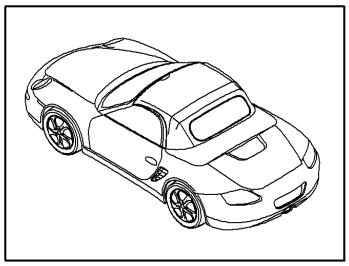

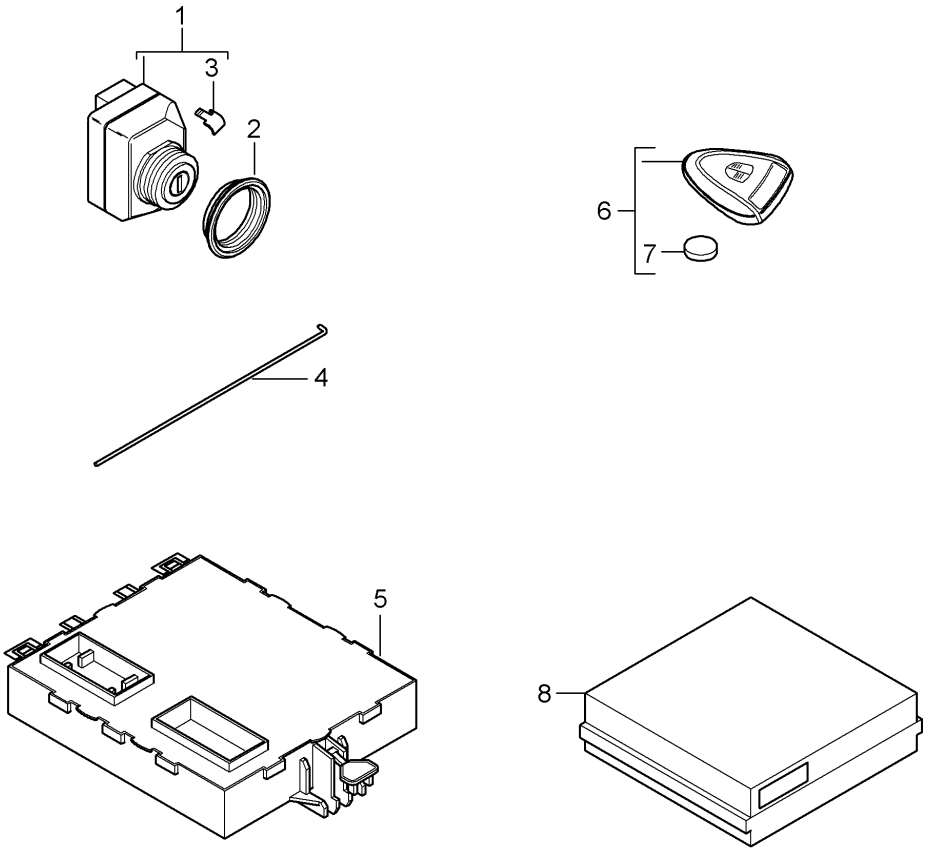

Modell: 987209 Laufzeit: 2009>>2012

Pos	Teilenummer	Benennung	Bemerkung	St	Modellangabe
		Steuergeräte Zündanlassschalter PORSCHE ACCES SYSTEM			
1	997 618 159 04	Steuergerät Zündanlassschalter		1	
2	997 618 759 00	Mutter		1	
3	997 618 361 00	Abdeckung Entriegelung Handsender		1	
4	970 618 761 00	Notbetätigung Entriegelung Zündanlassschalter		1	
5	997 618 171 15	Steuergerät für Zentralver- riegelung PORSCHE ACCESS SYSTEM		1	PR:524
5	997 618 172 15	Steuergerät für Zentralver- riegelung PORSCHE ACCESS SYSTEM Entfallteil		1	PR:525
5	997 618 172 16	Steuergerät für Zentralver- riegelung PORSCHE ACCESS SYSTEM		1	PR:525
-	997 612 051 01	Antennenleitung für POS. 5	Llkg	1	PR:098,524, 695
-	997 612 051 51	Antennenleitung für POS. 5	Rlkg	1	PR:099,524, 695
-	997 612 050 01	Antennenleitung für POS. 5	Llkg	1	PR:098,525, 695
-	997 612 050 51	Antennenleitung für POS. 5	Rlkg	1	PR:099,525, 695
-	997 612 053 00	Verbindungsleitung Antennenverstärker Steuergerät POS. 5	Llkg	1	PR:098,665, 695
-	997 612 053 01	Verbindungsleitung Antennenverstärker Steuergerät POS. 5	Llkg	1	PR:098,675
-	997 612 054 00	Verbindungsleitung Antennenverstärker Steuergerät POS. 5	Rlkg	1	PR:099,665, 695
-	997 612 054 01	Verbindungsleitung Antennenverstärker Steuergerät POS. 5	Rlkg	1	PR:099,675
-	997 612 064 51	Antennenleitung VEHICLE TRACKING SYSTEM		1	PR:674
(6)	997 637 101 01	Handsender		1	PR:524
(6)	997 637 103 01	Handsender		1	PR:525
(6)	997 637 105 01	Handsender		1	PR:525 "J.."
7	999 611 108 00	Batterie für Handsender		1	
8	997 618 210 01	Sensor für Innenraumüberwachung		1	

Bildtafel: 901-004

PORSCHE

Modell: 987209 **Laufzeit:** 2009>>2012

Pos	Teilenummer	Benennung	Bemerkung	St	Modellangabe
-		Alarmhorn			PR:536,521
		Neigungssensor			
		siehe Bildtafel:	903-000		

Bildtafel: 902-000

Modell: 987209 **Laufzeit: 2009>>2012**

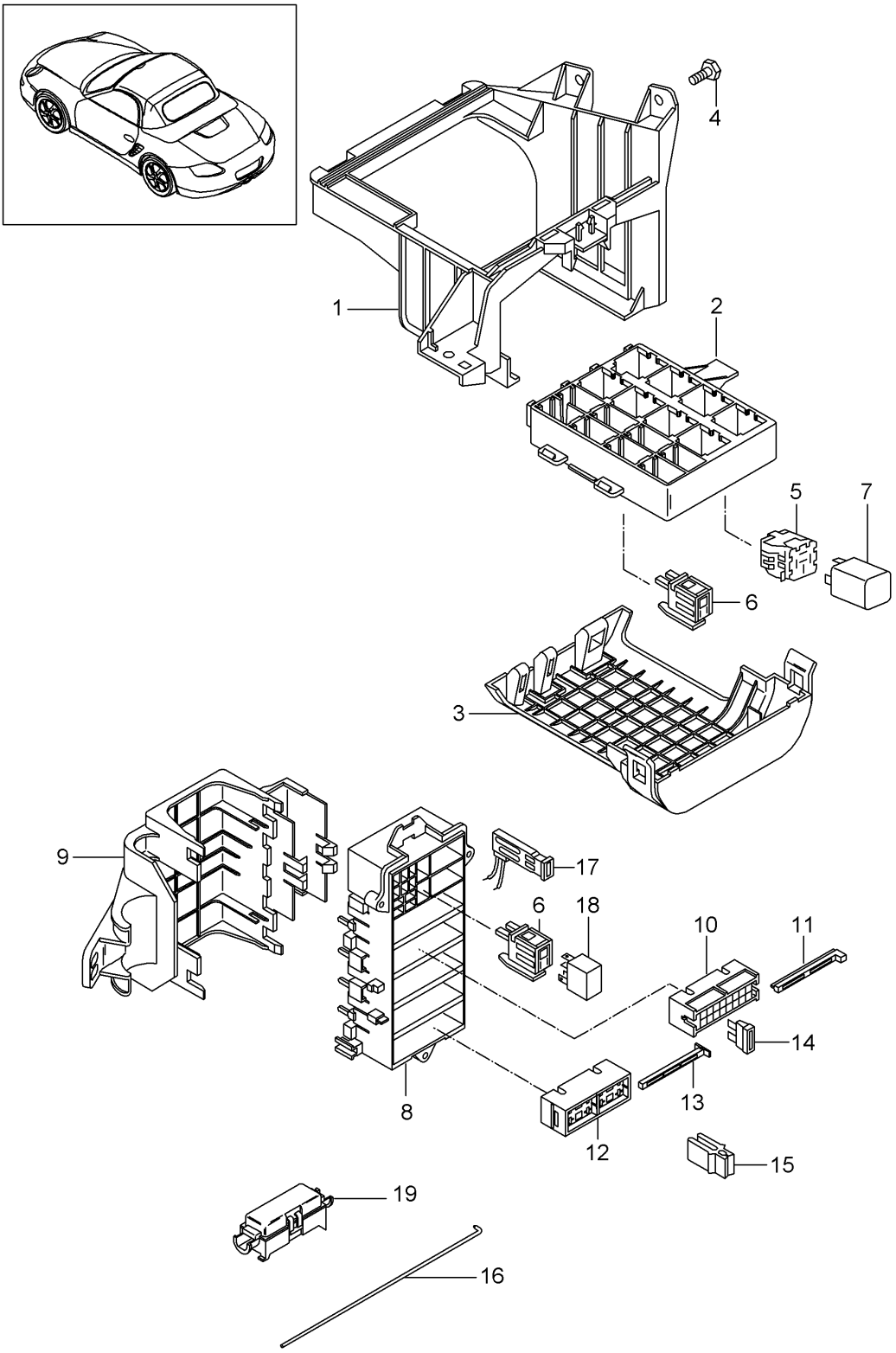

Bildtafel: 902-000

Modell: 987209 **Laufzeit: 2009>>2012**

Pos	Teilenummer	Benennung	Bemerkung	St	Modellangabe
		Zentralelektrik			
		Schalttafel			
1	997 610 117 01	Halter für Relaisträger	Llkg	1	PR:098
(1)	997 610 118 00	Halter für Relaisträger	Rlkg	1	PR:099
2	997 610 110 01	Relaisträger		1	
		Aufnahmerahmen			
3	997 610 112 00	Abdeckung		1	
		Aufnahmerahmen			
4	900 378 155 01	Sechskantschraube		2	
		M 6 X 16 ASP			
(4)	900 377 010 01	Sechskantmutter		1	
		M 6			
5	928 610 511 00	Relaisträger		X	
6	999 650 538 40	Relaisträger		X	
7		Relais			
(7)	999 657 015 90	Relais		1	
		Heckscheibenheizung			
		Relaisplatz/Kenn-Nr.:	S1		
(7)	999 657 015 90	Relais		1	
		Kraftstoffpumpe			
		Relaisplatz/Kenn-Nr.:	S2		
(7)	999 657 014 90	Relais		1	
		Verdeck			
		öffnen			
		Relaisplatz/Kenn-Nr.:	S3		
(7)	999 657 015 90	Relais		1	
		KL. 86S			
		Relaisplatz/Kenn-Nr.:	S4		
(7)	999 657 014 90	Relais		1	
		Verdeck			
		schliessen			
		Relaisplatz/Kenn-Nr.:	S5		
(7)	999 657 013 90	Relais		1	
		- DME -			
		Relaisplatz/Kenn-Nr.:	S11		
(7)	999 657 013 90	Relais		1	
		Heizung			
		Relaisplatz/Kenn-Nr.:	S12		
(7)	999 657 013 90	Relais		1	PR:288
		Scheinwerferwaschanlage			
		Relaisplatz/Kenn-Nr.:	S14		
(7)	999 657 013 90	Relais		1	
		Starter			
		Relaisplatz/Kenn-Nr.:	S15		
(7)	999 657 013 90	Relais		1	
		KL. 15			
		Relaisplatz/Kenn-Nr.:	S16		
8	997 610 340 00	Träger		1	
9	997 610 341 00	Abdeckung		1	
10	999 650 209 40	Sicherungsträger		4	
11	999 650 210 40	Schieber		4	
12	999 650 750 40	Sicherungsträger		1	
13	999 650 749 40	Schieber		1	
14	999 607 082 00	Sicherung		X	
		5 A			
(14)	999 607 083 00	Sicherung		X	
		7 , 5 A			
(14)	999 607 084 00	Sicherung		X	
		10 A			
(14)	999 607 085 00	Sicherung		X	
		15 A			
(14)	999 607 087 00	Sicherung		X	
		25 A			

Modell: 987209 **Laufzeit:** 2009>>2012

Pos	Teilenummer	Benennung	Bemerkung	St	Modellangabe
(14)	999 607 088 00	Sicherung 30 A		X	
(14)	999 607 072 00	Sicherung 30 A gross		X	
(14)	999 607 073 00	Sicherung 40 A gross		X	
15	999 107 300 40	Werkzeug		X	
-	997 610 195 25	Bestückungskarte Sicherung		X	
16	997 618 761 00	Notbetätigung Entriegelung Zündanlassschalter Entfallteil		1	
16	970 618 761 00	Notbetätigung Entriegelung Zündanlassschalter		1	
-		Notbetätigung Deckel			
17	996 610 240 00	Anschlussklemme		1	
18	999 657 014 90	Relais		1	
19	997 610 915 00	Sicherungsträger mit: Sicherung 80 A für Kühlluftregelung		1	
-		Abdeckung für Gehäuse Sicherung		X	
		siehe Bildtafel:	807-002		

Bildtafel: 902-001

PORSCHE

Modell: 987209 **Laufzeit:** 2009>>2012

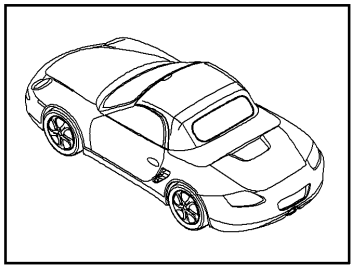

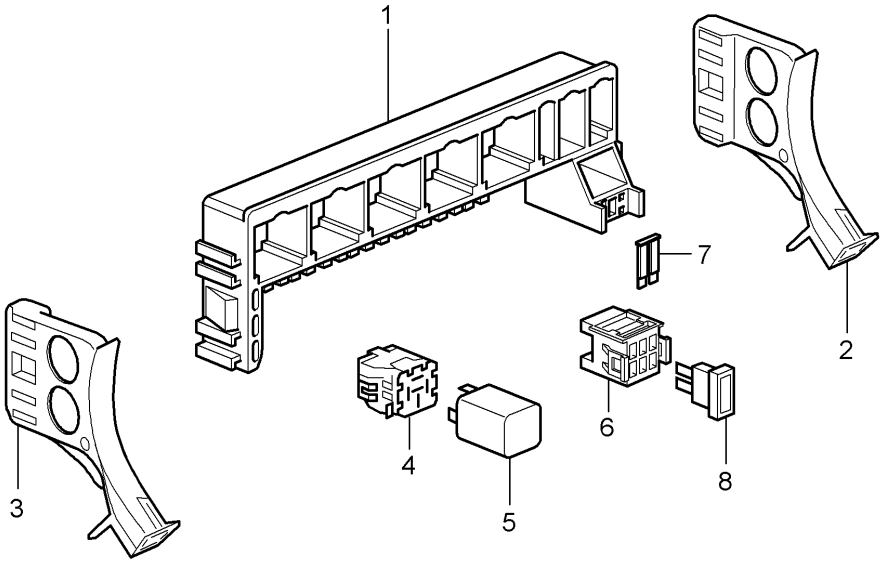

Bildtafel: 902-001

PORSCHE

Modell: 987209 **Laufzeit:** 2009>>2012

Pos	Teilenummer	Benennung	Bemerkung	St	Modellangabe
		Zentralelektrik			
		Heck			
1	987 610 111 01	Relaisträger		1	
		Aufnahmerahmen			
2	986 610 126 00	Halter für Relaisträger	rechts	1	
3	986 610 127 00	Halter für Relaisträger	links	1	
4	928 610 511 00	Relaisträger		X	
		gross			
(4)	999 650 538 40	Relaisträger		X	
		klein			
5		Relais			
(5)	999 657 017 90	Relais		1	PR:661
		Sekundärpumpe			
		Relaisplatz/Kenn-Nr.:	S2		
(5)	999 657 015 90	Relais		1	
		Gebläse			
		Motorraum			
		Relaisplatz/Kenn-Nr.:	S8		
6	999 650 747 40	Sicherungsträger		1	
7	999 650 748 40	Verriegelung		1	
8	999 607 085 00	Sicherung		X	
		15 A			
8	999 607 098 00	Sicherung		1	
		3 A			
(8)	999 607 073 00	Sicherung		X	PR:661
		40 A			
		gross			

Bildtafel: 902-005

PORSCHE

Modell: 987209 **Laufzeit: 2009>>2012**

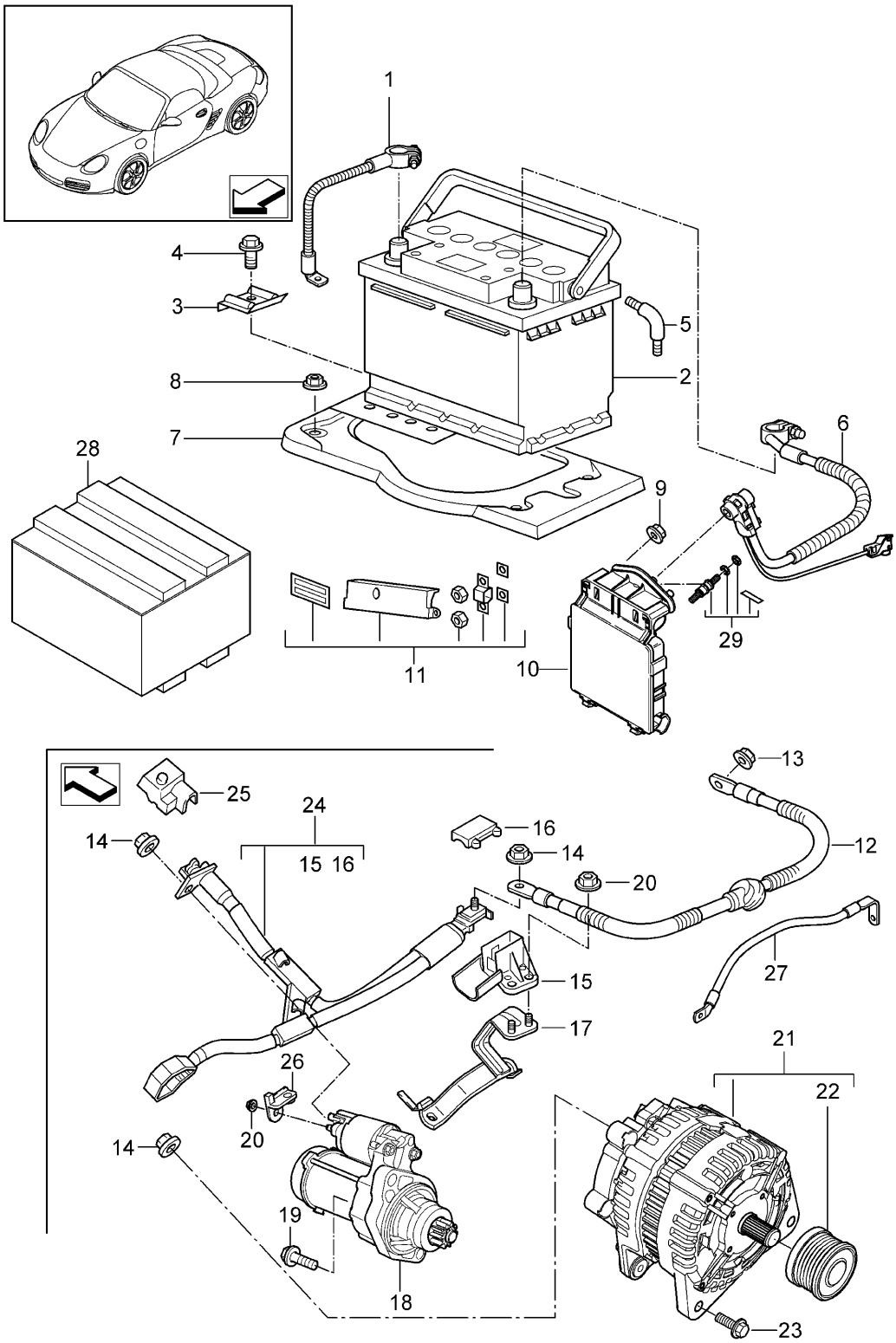

Bildtafel: 902-005

Modell: 987209 **Laufzeit: 2009>>2012**

Pos	Teilenummer	Benennung	Bemerkung	St	Modellangabe
		Batterie			
		Stromverteiler			
		Starter			
		Drehstromgenerator			
1	997 611 090 00	Masseleitung	Llkg	1	PR:098
(1)	997 611 091 00	Masseleitung	Rlkg	1	PR:099
		bei Bedarf mitverwenden:			
-	900 377 010 01	Sechskantmutter		1	
		M 6			
(2)	999 611 060 20	Batterie		1	
		60 AH			
(2)	999 611 070 20	Batterie		1	
		70 AH			
2	999 611 080 20	Batterie		1	
		80 AH			
(2)	999 611 095 20	Batterie		1	PR:200
		95 AH			
(2)	997 611 020 00	Batterie		1	SPYDER
		18 AH			PR:191
(2)	997 611 020 X	Batterie		1	SPYDER
		18 AH			PR:191
3	996 611 209 01	Befestigungsschiene		1	
		Batterie			
4	900 378 017 01	Sechskantschraube		1	
		M 8 X 20			
5	893 915 507	Winkelstück		1	
6	997 612 993 00	Reparatursatz	Llkg	1	PR:098
		Kabel			
		Batterie			
		Stromverteiler			
		Entfallteil			
(6)	997 612 995 00	Reparatursatz	Rlkg	1	PR:099
		Kabel			
		Batterie			
		Stromverteiler			
		Entfallteil			
(6)	997 612 908 00	Reparatursatz	Llkg	1	PR:098
		Leitungssatz			
		Batterie			
		Stromverteiler			
		siehe			
		Technische Information			
		9789			
(6)	997 612 909 00	Reparatursatz	Rlkg	1	PR:099
		Leitungssatz			
		Batterie			
		Stromverteiler			
		siehe			
		Technische Information			
		9789			
7	997 504 151 00	Batterieauflageblech		1	
8	999 084 630 01	Sechskantmutter		4	
		VM 8 SB			
9	900 380 005 01	Mutter		2	
		VM 8			
10	997 610 911 00	Reparatursatz		1	
		Ersatz			
		Stromverteiler			
		bestehend aus:			
-		Stromverteiler		1	
		ohne:			
		Schmelzelement			
-		Sechskantmutter		8	

Bildtafel: 902-005

Modell: 987209 **Laufzeit: 2009>>2012**

Pos	Teilenummer	Benennung	Bemerkung	St	Modellangabe
		M 5			
-		Sechskantmutter		3	
		M 8			
-		Siegeletikette		1	
		rot			
11	997 610 912 00	Reparatursatz		1	
		Ersatz			
		Schmelzelement			
		bestehend aus:			
-		Schmelzelement		1	
		50 AMPERE			
-		Schmelzelement		1	
		70 AMPERE			
-		Schmelzelement		1	
		80 AMPERE			
-		Sechskantmutter		4	
		M 5			
-		Vierkantscheibe		4	
-		Abdeckung		1	
		blau			
-		Siegeletikette			
		rot			
11	997 610 913 00	Reparatursatz		1	
		Ersatz			
		Schmelzelement			
		bestehend aus:			
-		Schmelzelement		1	
		150 AMPERE			
-		Sechskantmutter		2	
		M 8			
-		Vierkantscheibe		2	
-		Abdeckung			
		blau			
-		Siegeletikette		1	
		rot			
12	987 612 090 25	Kabel	Llkg	1	PR:098
		Stromverteiler			
		zu			
		Trennstelle			
		Motor			
(12)	987 612 096 25	Kabel	Rlkg	1	PR:099
		Stromverteiler			
		zu			
		Trennstelle			
		Motor			
13	900 084 123 02	Sechskantmutter		1	
		M 8			
14	900 377 003 01	Sechskantmutter		X	
		M 8			
15	9A1 607 203 00	Trennstelle		1	
16	986 611 203 00	Deckel		1	
		Trennstelle			
17	9A1 607 260 01	Halter		1	
		Trennstelle			
18	9A1 604 103 00	Starter		1	
		bei Bedarf mitverwenden:			
		POS.26			
18	9A1 604 103 X	Starter		1	
		bei Bedarf mitverwenden:			
		POS.26			
19	900 385 097 01	Torxschraube		2	
		BM 10 X 35			
20	900 377 010 02	Sechskantmutter		3	

Bildtafel: 902-005

PORSCHE

Modell: 987209 **Laufzeit:** 2009>>2012

Pos	Teilenummer	Benennung	Bemerkung	St	Modellangabe
		M 6			
21	9A1 603 012 00	Drehstromgenerator		1	
21	9A1 603 012 X	Drehstromgenerator		1	
22	9A1 603 953 00	Reparatursatz		1	
		Riemenscheibe			
23	900 385 102 01	Torxschraube		2	
		BM 8 x 90			
24	9A1 607 017 02	Leitungssatz		1	
		Starter			
		Drehstromgenerator			
25	9A1 607 247 01	Abdeckkappe		1	
		Starter			
26	9A1 607 267 00	Kontaktträger		1	
		KL. 50			
27	9A1 607 040 00	Masseleitung		1	
		Karosserie			
		Motor			
28	000 998 020	Recyclingbox für Lithium-		1	
		Ionen-Batterie			
		Lithium Ionen			
		Starter			
		Batterie			
		Defekt			
29	997 610 916 00	Reparatursatz		1	
		Schraubbolzen			
		Stromverteiler			
		bestehend aus:			
		Schraubbolzen		1	
		Mutter		2	
		Siegeletikette		1	

Bildtafel: 902-010

PORSCHE

Modell: 987209 **Laufzeit:** 2009>>2012

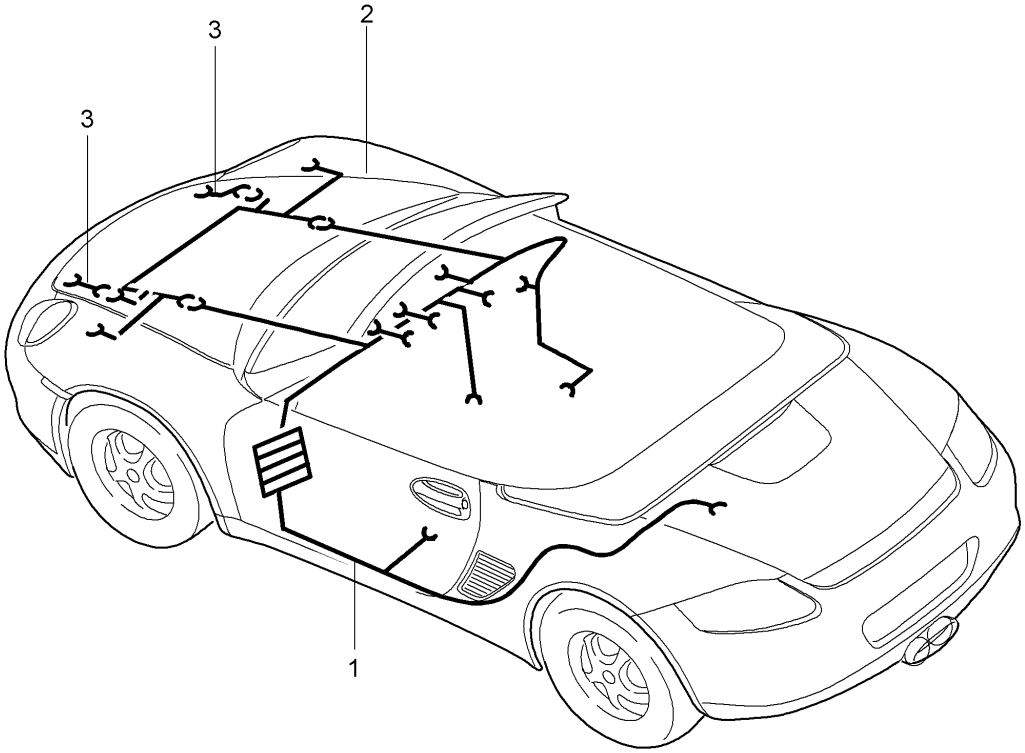

Modell: 987209 Laufzeit: 2009>>2012

Pos	Teilenummer	Benennung	Bemerkung	St	Modellangabe
		Leitungssätze Fahrgastraum Bugraum Verkleidung Airbag Gurtstraffer Reparatursätze Stossdämpfer Anti-Blockiersystem -ABS- Bremsbelagverschleissanzeige Vorderachse	vorn		
1	987 612 903 00	Leitungssatz Fahrgastraum Fahrzeug-Ident-Nr. angeben		1	
1	997 612 914 00	Leitungssatz Beleuchtung Einstiegsleiste		1	PR:XES
-	996 610 120 01	Halter Steckdose Diagnosestecker		1	
-	999 651 302 40	Befestigungsclip Leitungssatz Fahrgastraum Schweller		X	
-	999 651 284 40	Befestigungsclip Leitungssatz Fahrgastraum Schweller		X	
2	987 612 520 25	Leitungssatz Bugraum F >> 98-AS700 626 F >> 98-AU700 426 F >> 98-AS720 589 F >> 98-AU720 299		1	
2	987 612 520 26	Leitungssatz Bugraum F 98-AS700 627>> F 98-AU700 427>> F 98-AS720 590>> F 98-AU720 300>>		1	
(2)	987 612 521 25	Leitungssatz Bugraum F >> 98-AS700 626 F >> 98-AU700 426 F >> 98-AS720 589 F >> 98-AU720 299		1	PR:603
2	987 612 521 26	Leitungssatz Bugraum F 98-AS700 627>> F 98-AU700 427>> F 98-AS720 590>> F 98-AU720 300>>		1	PR:603
-	997 610 215 01	Kabelführung für Sensor Airbag		2	
3	987 612 501 25	Leitungssatz Verkleidung	vorn	2	
(3)	987 612 501 50	Leitungssatz Verkleidung	vorn	2	PR:605
(3)	987 612 501 70	Leitungssatz Verkleidung	vorn	2	SPYDER

Bildtafel: 902-010

PORSCHE

Modell: 987209 **Laufzeit:** 2009>>2012

Pos	Teilenummer	Benennung	Bemerkung	St	Modellangabe
-	997 612 781 25	Leitungssatz Airbag (Beifahrerseite) Stufe 1 Stecker grün		1	
-	997 612 783 25	Leitungssatz Airbag (Beifahrerseite) Stufe 2 Stecker gelb		1	
-	997 612 992 00	Leitungssatz Steuergerät Airbag Trennstelle Tür		2	
-		Leitungssatz Airbag Sitz siehe Bildtafel:	817-006		
-	997 612 793 01	Leitungssatz Gurtstraffer		2	
-	997 612 950 00	Reparatursatz Leitungssatz Stossdämpfer	vorn	2	PR:475
-	997 612 961 00	Reparatursatz für Vorderachse Leitungssatz Anti-Blockiersystem -ABS- Bremsbelagverschleissanzeige	links vorn	1	
-	997 612 960 00	Reparatursatz für Vorderachse Leitungssatz Anti-Blockiersystem -ABS- Bremsbelagverschleissanzeige	rechts vorn	1	
-		Reparatursatz Leitungssatz Hinterachse siehe Bildtafel:	902-020		

Bildtafel: 902-015

PORSCHE

Modell: 987209 **Laufzeit: 2009>>2012**

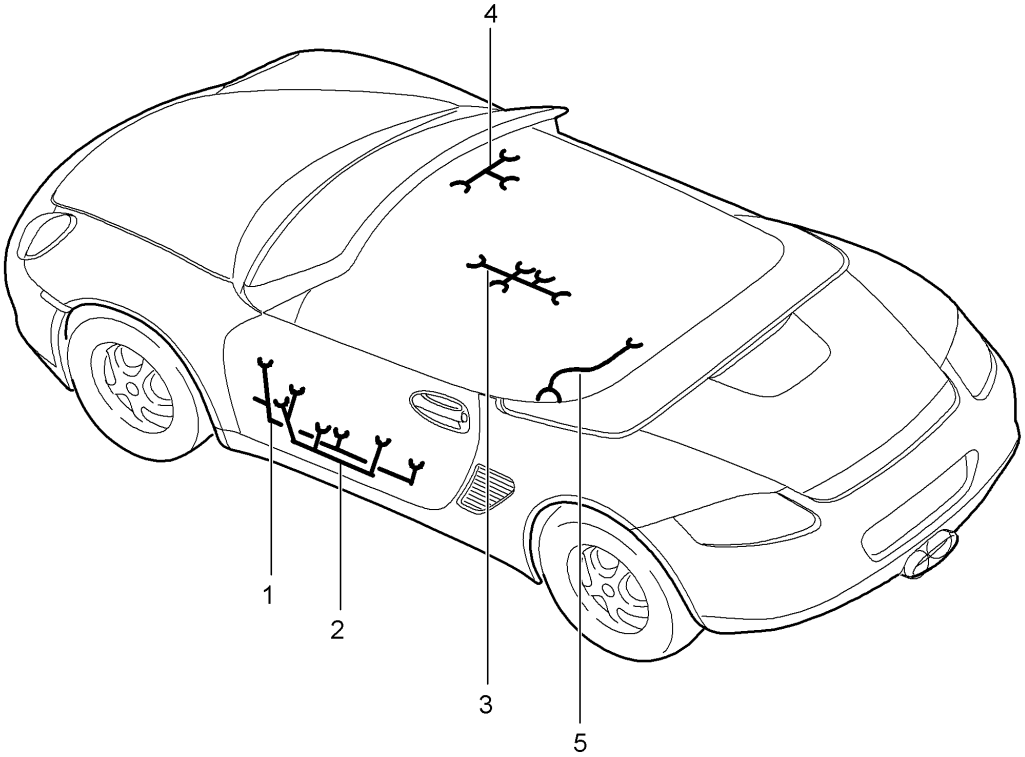

Modell: 987209 **Laufzeit:** 2009>>2012

Pos	Teilenummer	Benennung	Bemerkung	St	Modellangabe
		Leitungssätze Türen Airbag Mittelkonsole Handschuhkasten Hardtop			
1	997 612 642 07	Leitungssatz Montagerahmen Fahrertür	Llkg	1	PR:098
(1)	997 612 644 57	Leitungssatz Montagerahmen Fahrertür	Rlkg	1	PR:099
(1)	997 612 643 57	Leitungssatz Montagerahmen Beifahrertür	Llkg	1	PR:098
(1)	997 612 645 07	Leitungssatz Montagerahmen Beifahrertür	Rlkg	1	PR:099
-	997 612 780 16	Leitungssatz Airbag		2	
2	997 612 647 10	Leitungssatz Türverkleidung Fahrertür	Llkg	1	PR:098
2	997 612 650 10	Leitungssatz Türverkleidung Fahrertür	Rlkg	1	PR:099
(2)	997 612 648 10	Leitungssatz Türverkleidung Beifahrertür	Llkg	1	PR:098
(2)	997 612 649 10	Leitungssatz Türverkleidung Beifahrertür	Rlkg	1	PR:099
3	997 612 652 75	Leitungssatz Mittelkonsole		1	
4	997 612 651 00	Leitungssatz Handschuhkasten		1	
5	986 612 081 01	Leitungssatz Hardtop		1	PR:550
-		Leitungssatz Verdeck			
		siehe Bildtafel:	811-005		

Bildtafel: 902-020

PORSCHE

Modell: 987209 **Laufzeit:** 2009>>2012

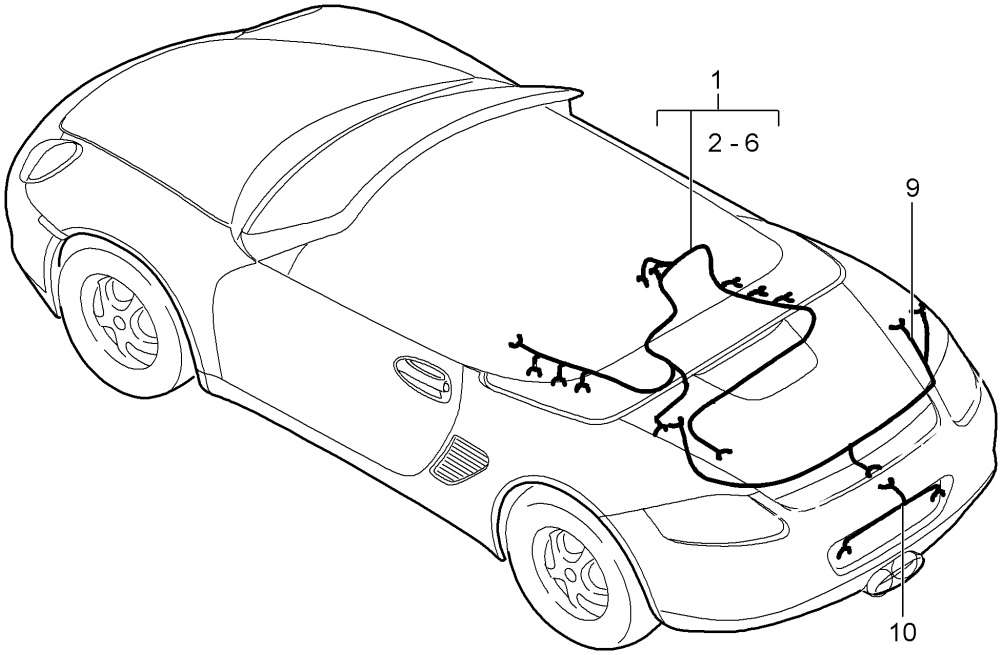

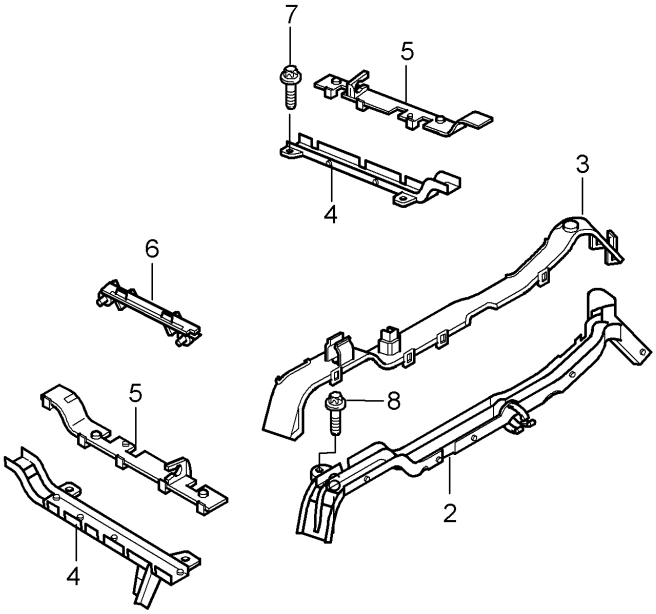

Modell: 987209 **Laufzeit: 2009>>2012**

Pos	Teilenummer	Benennung	Bemerkung	St	Modellangabe
		Leitungssätze Motor Heck Zusatzbremsleuchte Kennzeichenleuchte Einparkhilfe Reparatursätze für Stossdämpfer Anti-Blockiersystem -ABS- Bremsbelagverschleissanzeige Hinterachse			
1	9A1 607 027 02	Leitungssatz Motor D >> - MJ 2009		1	A120+ PR:480
1	9A1 607 027 03	Leitungssatz Motor D - MJ 2010>>		1	A120+ PR:480
1	9A1 607 024 02	Leitungssatz Motor D >> - MJ 2009		1	A121+ PR:480
1	9A1 607 024 03	Leitungssatz Motor D - MJ 2010>>		1	A121+ PR:480
1	9A1 607 026 02	Leitungssatz Motor D >> - MJ 2009		1	A120+ PR:250
1	9A1 607 026 03	Leitungssatz Motor D - MJ 2010>>		1	A120+ PR:250
1	9A1 607 023 02	Leitungssatz Motor D >> - MJ 2009		1	A121+ PR:250
1	9A1 607 023 03	Leitungssatz Motor D - MJ 2010>>		1	A121+ PR:250
-	999 702 324 40	Tülle Luftmassenmesser		1	
2	9A1 607 110 20	Kabelführung Kurbelgehäuse		1	
3	9A1 607 120 00	Deckel Kabelführung		1	
3	9A1 607 120 01	Deckel Kabelführung		1	
4	9A1 607 117 00	Kabelführung Zylinderkopf		2	
5	9A1 607 127 00	Deckel Kabelführung D >> - MJ 2009		2	
5	9A1 607 127 01	Deckel Kabelführung D - MJ 2010>>		2	
6	9A1 607 113 00	Kabelführung Kraftstoffsammelrohr		2	A121
7	900 385 044 01	Torxschraube BM 8 X 16		2	
8	900 385 009 01	Torxschraube BM 6 X 16		2	
9	987 612 904 00	Leitungssatz Heck Fahrzeug-Ident-Nr. angeben		1	
(9)	987 612 681 75	Leitungssatz		1	SPYDER

Bildtafel: 902-020

PORSCHE

Modell: 987209 **Laufzeit:** 2009>>2012

Pos	Teilenummer	Benennung	Bemerkung	St	Modellangabe
		Abschnittsteil Zusatzbremsleuchte			
10	997 612 660 01	Leitungssatz Kennzeichenleuchte		1	
(10)	997 612 661 25	Leitungssatz Einparkhilfe Kennzeichenleuchte		1	PR:635
-	997 612 950 00	Reparatursatz Leitungssatz Stossdämpfer	hinten	2	PR:475
-	987 612 963 00	Reparatursatz für Hinterachse Leitungssatz Anti-Blockiersystem -ABS- Bremsbelagverschleissanzeige	links hinten	1	
-	987 612 962 00	Reparatursatz für Hinterachse Leitungssatz Anti-Blockiersystem -ABS- Bremsbelagverschleissanzeige	rechts hinten	1	
-		Reparatursatz Leitungssatz Vorderachse			
		siehe Bildtafel:	902-010		

Bildtafel: 902-050

PORSCHE

Modell: 987209 **Laufzeit:** 2009>>2012

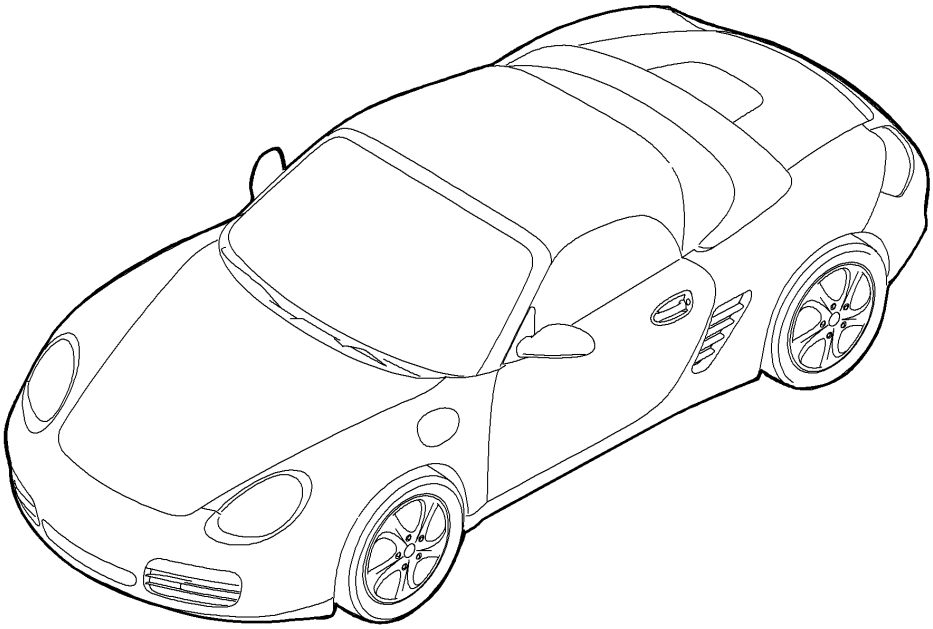

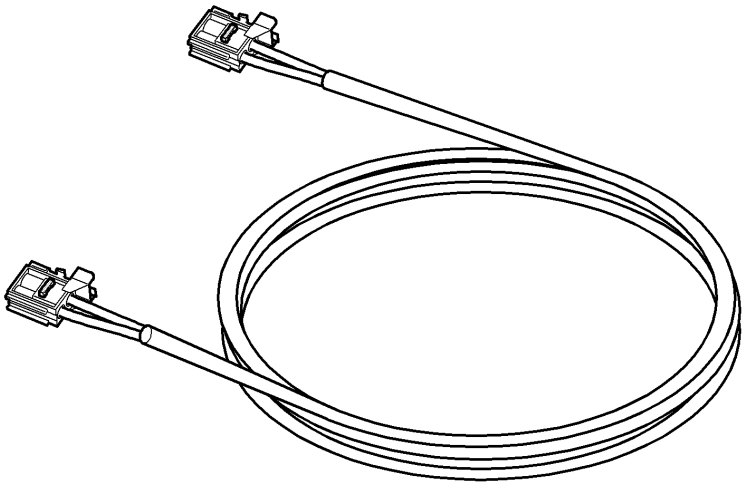

Bildtafel: 902-050

PORSCHE

Modell: 987209 **Laufzeit:** 2009>>2012

Pos	Teilenummer	Benennung	Bemerkung	St	Modellangabe
		Lichtwellenleiter			
-	997 622 701 25	Lichtwellenleiter Modul	Llkg	1	PR:098,665, 680,695
-	997 622 701 75	Lichtwellenleiter Modul	Rlkg	1	PR:099,665, 680,695
-	997 622 702 25	Lichtwellenleiter Modul	Llkg	1	PR:098,665, 676,695,680
-	997 622 702 75	Lichtwellenleiter Modul	Rlkg	1	PR:099,665, 676,695,680
-	997 622 703 25	Lichtwellenleiter Modul	Llkg	1	PR:098,490, 665,695,676
-	997 622 703 75	Lichtwellenleiter Modul	Rlkg	1	PR:099,490, 665,695,676
-	999 650 091 40	Steckerbrücke Lichtwellenleiter		X	

Bildtafel: 903-000

Modell: 987209 **Laufzeit: 2009>>2012**

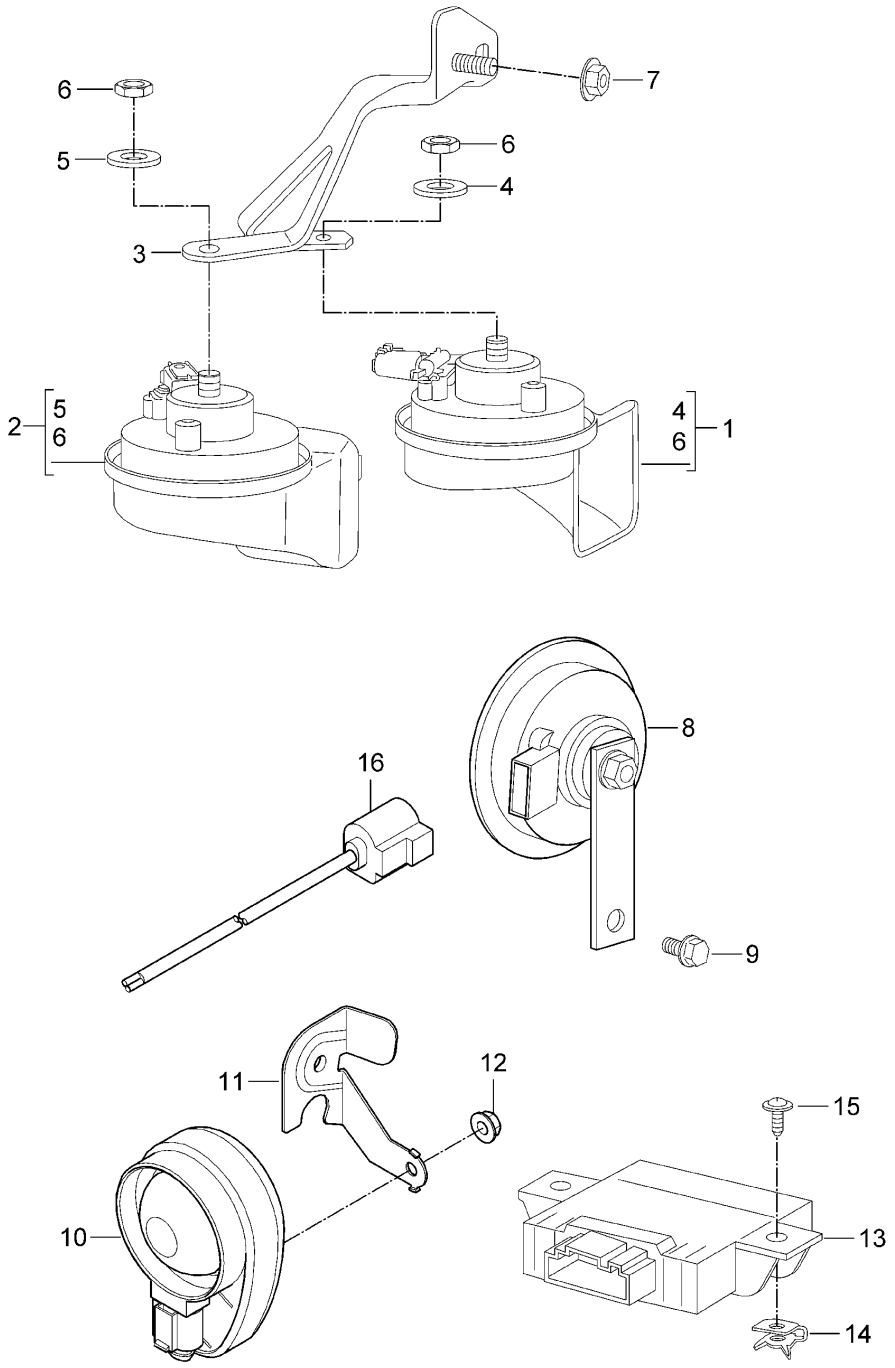

Bildtafel: 903-000

Modell: 987209 **Laufzeit: 2009>>2012**

Pos	Teilenummer	Benennung	Bemerkung	St	Modellangabe
		Fanfare Signalhorn Alarmanlage			
1	997 635 206 03	Fanfare Hochton Entfallteil		1	
1	997 635 206 04	Fanfare Hochton Teil hier nicht mehr verwenden		1	
1	997 635 216 00	Fanfare Hochton siehe Technische Information GR.9 NR.100/13 KD-NR.9050		1	
-	997 612 947 00	Adapterkabel siehe Technische Information GR.9 NR.100/13 KD-NR.9050		1	
2	997 635 205 03	Fanfare Tiefton Entfallteil		1	
2	997 635 205 04	Fanfare Tiefton Teil hier nicht mehr verwenden		1	
(2)	997 635 215 00	Fanfare Tiefton siehe Technische Information GR.9 NR.100/13 KD-NR.9050		1	
-	997 612 947 00	Adapterkabel siehe Technische Information GR.9 NR.100/13 KD-NR.9050		1	
3	997 635 150 04	Halter für Fanfare Entfallteil		1	
3	997 635 150 05	Halter für Fanfare		1	
4		Scheibe Hochton		1	
5		Scheibe Tiefton		1	
6	900 034 001 04	Mutter M 8		2	
7	900 377 003 03	Sechskantmutter M 8		1	
8	996 637 117 03	Signalhorn für Alarmanlage		1	
8	996 637 117 05	Signalhorn für Alarmanlage Ersatz für 996.637.117.03 bei Bedarf mitverwenden:	9P1 998 003 A	1	
9	900 075 459 01	Kombischraube M 6 X 12 Z2		1	
10	955 618 237 01	Alarmhorn		1	PR:536
11	997 637 419 01	Halter		1	PR:536
12	900 380 015 01	Sechskantmutter		1	PR:536

Bildtafel: 903-000

PORSCHE

Modell: 987209 **Laufzeit:** 2009>>2012

Pos	Teilenummer	Benennung	Bemerkung	St	Modellangabe
		M 6			
13	997 618 265 00	Steuergerät		1	PR:521
		mit:			
		Neigungssensor			
14	999 591 742 01	Blechmutter 4,2		2	PR:521
15	999 073 155 09	Blechschraube 4,2 X 13		2	PR:521
16	9P1 998 003 A	Leitungssatz Umbausatz Signalhorn		1	

Bildtafel: 903-004

Modell: 987209 **Laufzeit:** 2009>>2012

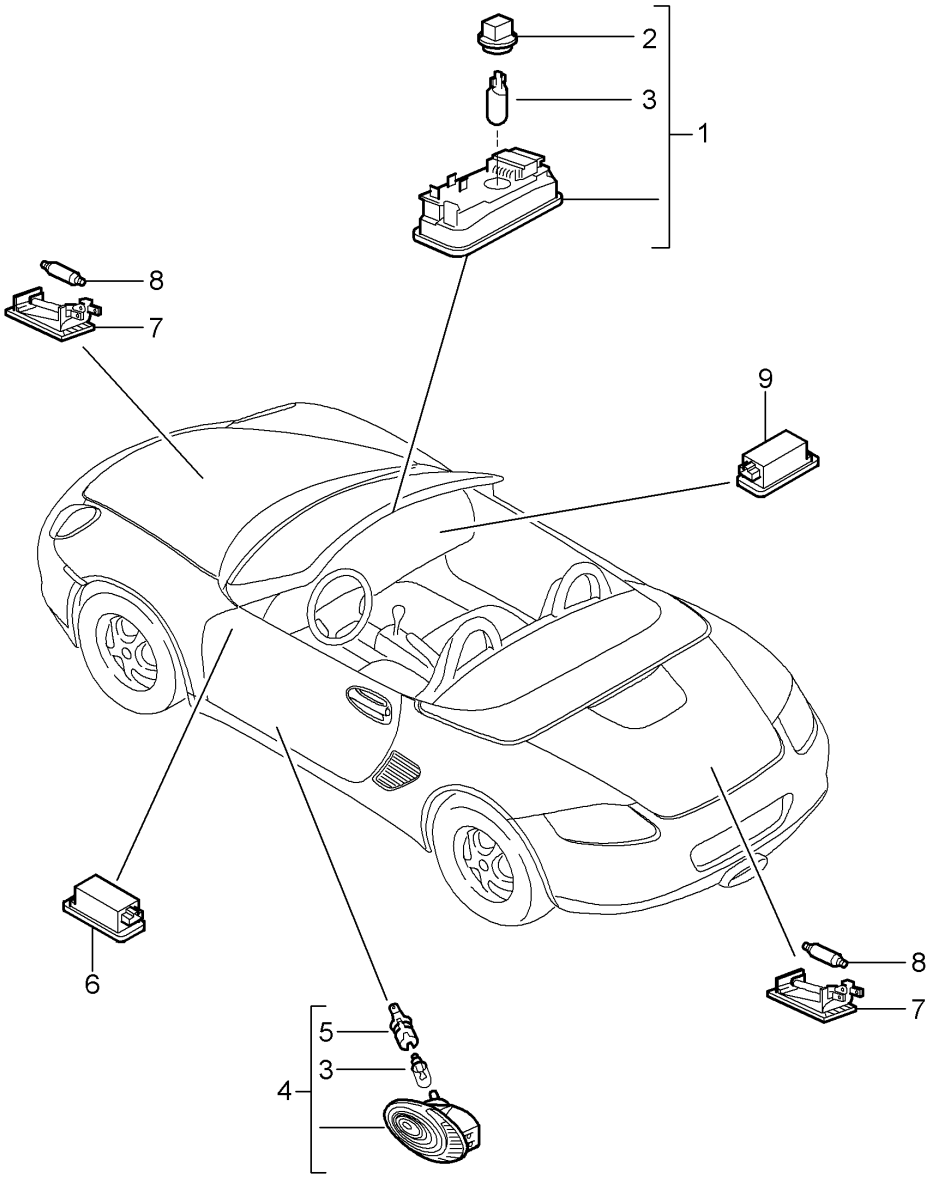

Bildtafel: 903-004

PORSCHE

Modell: 987209 **Laufzeit:** 2009>>2012

Pos	Teilenummer	Benennung	Bemerkung	St	Modellangabe
		Innenleuchten			
		Kofferraumleuchte			
		Motorraumleuchte			
		Handschuhkastenleuchte			
		Fussraumleuchte			
1	987 632 053 00	Innenleuchte		1	
2	999 632 018 00	Lampenfassung		1	
3	999 631 032 90	Glühlampe		2	
		5 W			
4	996 632 132 01	Türwarnleuchte		2	
5	161 949 111	Lampenfassung		1	
6	955 632 202 00	Leuchte		2	
		Fussraum			
7	997 632 201 00	Leuchte	vorn u. hinten	2	
		Kofferraum			
8	900 631 106 90	Sofittenlampe		2	
		10 W			
9	997 632 071 00	Handschuhkastenleuchte		1	
-	999 631 147 90	Glühlampe		4	
		3 W			
		Make-Up-Spiegel			

Bildtafel: 903-005

PORSCHE

Modell: 987209 **Laufzeit: 2009>>2012**

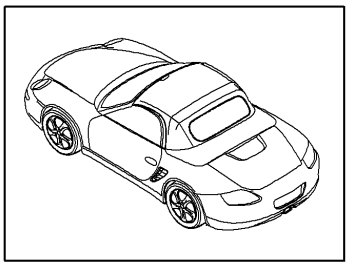

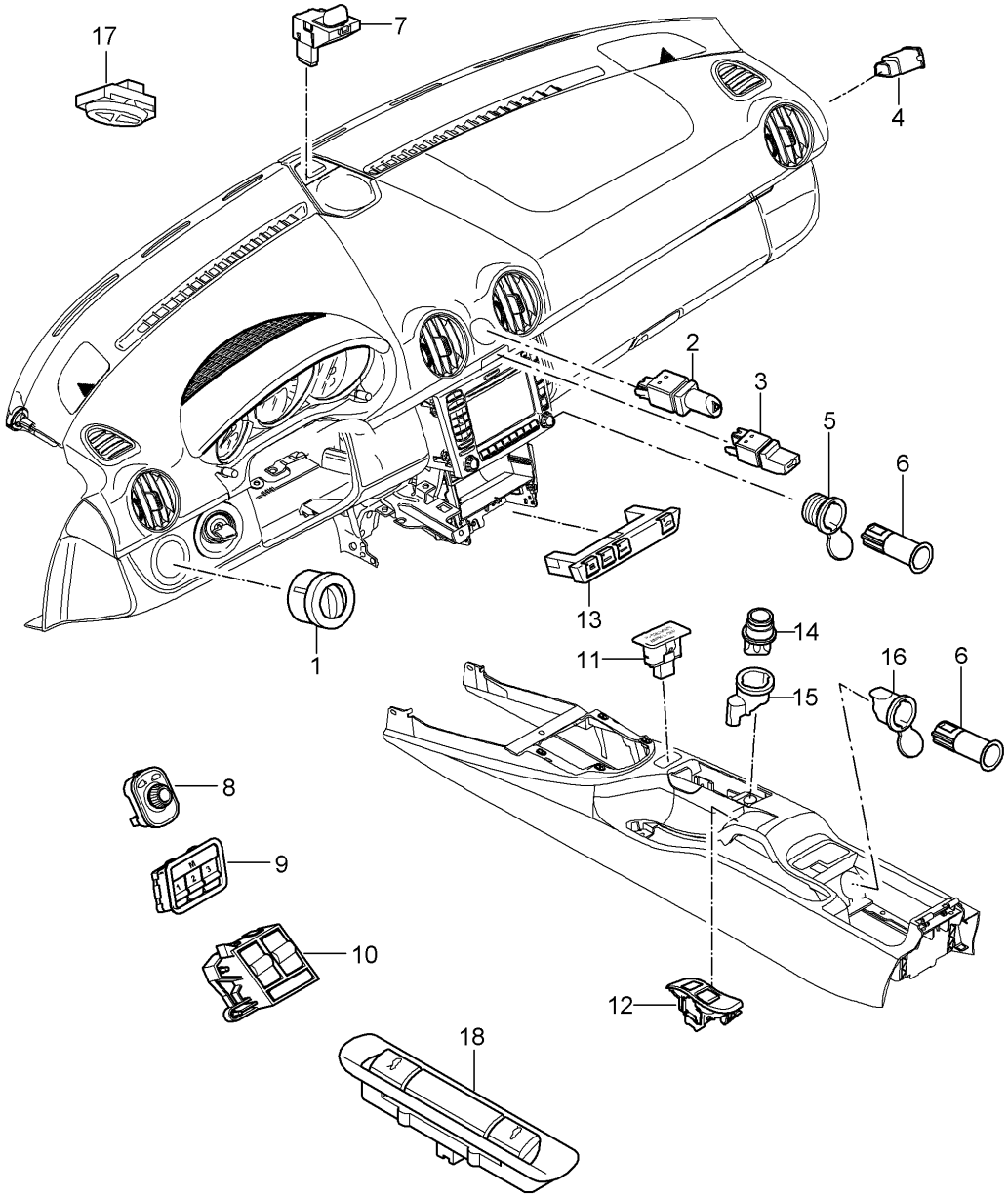

Bildtafel: 903-005

Modell: 987209 **Laufzeit: 2009>>2012**

Pos	Teilenummer	Benennung	Bemerkung	St	Modellangabe
		Schalter			
1	997 613 535 01	Schalter für Licht		1	
	997 613 535 01 A05	schwarz-matt			
(1)	997 613 525 00	Schalter für Licht		1	PR:605
	997 613 525 00 A05	schwarz-matt			
(1)	997 613 525 00	Schalter für Licht		1	SPYDER
	997 613 525 00 A05	schwarz-matt			
2	987 613 120 02	Warnblinkschalter		1	
	987 613 120 02 A05	schwarz-matt			
3	987 613 143 01	Schalter		1	
		Zentralverriegelung			
	987 613 143 01 A05	schwarz-matt			
4	955 613 165 02	Schalter		1	
		Airbag			
	955 613 165 02 9B9	satinschwarz			
5	997 652 103 00	Klemmring		1	
		mit:			
		Deckel			
6	955 652 107 00	Steckdose		2	
7	997 653 251 00	Sensor		1	
		Klimaanlage			
8	997 613 241 01	Schalter		1	
		Aussenspiegel			
	997 613 241 01 A05	schwarz-matt			
9	997 613 103 01	Memory-Schalter	links	1	PR:537
	997 613 103 01 A05	schwarz-matt			
(9)	997 613 104 00	Memory-Schalter	rechts	1	PR:538
	997 613 104 00 A05	schwarz-matt			
10	997 613 151 05	Schalter für elektrischen	Llkg	1	PR:098
		Fensterheber			
		(Fahrerseite)			
	997 613 151 05 A05	schwarz-matt			
(10)	997 613 152 05	Schalter für elektrischen	Rlkg	1	PR:099
		Fensterheber			
		(Fahrerseite)			
	997 613 152 05 A05	schwarz-matt			
(10)	997 613 156 05	Schalter für elektrischen	Llkg	1	PR:098
		Fensterheber			
		(Beifahrerseite)			
	997 613 156 05 A05	schwarz-matt			
(10)	997 613 155 04	Schalter für elektrischen	Rlkg	1	PR:099
		Fensterheber			
		(Beifahrerseite)			
	997 613 155 04 A05	schwarz-matt			
11	997 641 165 01	Kontrollleuchte		1	
		Airbag			
	997 641 165 01 A05	schwarz-matt			
12	997 613 141 12	Schalter für		1	
		Verdeckbetätigung			
	997 613 141 12 A05	schwarz-matt			
13	997 613 541 00	Kombischalter		1	PR:029,476
		D >> - MJ 2011			
	997 613 541 00 A05	schwarz-matt			
13	997 613 541 02	Kombischalter		1	PR:029,476
		D - MJ 2012>>			
	997 613 541 02 A05	schwarz-matt			
13	987 613 541 00	Kombischalter		1	SPYDER
		D >> - MJ 2011			PR:029,476
	987 613 541 00 A05	schwarz-matt			
13	987 613 541 01	Kombischalter		1	SPYDER
		D - MJ 2012>>			PR:029,476
	987 613 541 01 A05	schwarz-matt			
(13)	997 613 543 01	Kombischalter		1	PR:029,476,

Modell: 987209 **Laufzeit: 2009>>2012**

Pos	Teilenummer	Benennung	Bemerkung	St	Modellangabe
					480,639,640
		D >> - MJ 2011			
	997 613 543 01 A05	schwarz-matt			
(13)	997 613 543 02	Kombischalter		1	PR:029,476, 480,639,640
		D - MJ 2012>>			
	997 613 543 02 A05	schwarz-matt			
(13)	987 613 543 00	Kombischalter		1	SPYDER PR:029,476, 480,639,640
		D >> - MJ 2011			
	987 613 543 00 A05	schwarz-matt			
(13)	987 613 543 01	Kombischalter		1	SPYDER PR:029,476, 480,639,640
		D - MJ 2012>>			
	987 613 543 01 A05	schwarz-matt			
(13)	997 613 545 00	Kombischalter		1	PR:475,476
		D >> - MJ 2011			
	997 613 545 00 A05	schwarz-matt			
(13)	997 613 545 02	Kombischalter		1	PR:475,476
		D - MJ 2012>>			
	997 613 545 02 A05	schwarz-matt			
(13)	997 613 547 00	Kombischalter		1	PR:475,476, 480,639,640
		D >> - MJ 2011			
		Entfallteil			
	997 613 547 00 A05	schwarz-matt			
(13)	997 613 547 01	Kombischalter		1	PR:475,476, 480,639,640
		D >> - MJ 2011			
	997 613 547 01 A05	schwarz-matt			
(13)	997 613 547 02	Kombischalter		1	PR:475,476, 480,639,640
		D - MJ 2012>>			
	997 613 547 02 A05	schwarz-matt			
(13)	997 613 549 01	Kombischalter		1	PR:XLF,029, 476
		D >> - MJ 2011			
	997 613 549 01 A05	schwarz-matt			
(13)	997 613 549 02	Kombischalter		1	PR:XLF,029, 476
		D - MJ 2012>>			
	997 613 549 02 A05	schwarz-matt			
(13)	987 613 549 00	Kombischalter		1	SPYDER PR:XLF,029, 476
		D >> - MJ 2011			
	987 613 549 00 A05	schwarz-matt			
(13)	987 613 549 01	Kombischalter		1	SPYDER PR:XLF,029, 476
		D - MJ 2012>>			
	987 613 549 01 A05	schwarz-matt			
(13)	997 613 551 01	Kombischalter		1	PR:XLF,029, 476,480,639, 640
		D >> - MJ 2011			
	997 613 551 01 A05	schwarz-matt			
(13)	997 613 551 02	Kombischalter		1	PR:XLF,029, 476,480,639, 640
		D - MJ 2012>>			
	997 613 551 02 A05	schwarz-matt			
(13)	987 613 551 00	Kombischalter		1	SPYDER PR:XLF,029, 476,480,639, 640
		D >> - MJ 2011			
	987 613 551 00 A05	schwarz-matt			
(13)	987 613 551 01	Kombischalter		1	SPYDER PR:XLF,029,

Bildtafel: 903-005

Modell: 987209 **Laufzeit: 2009>>2012**

Pos	Teilenummer	Benennung	Bemerkung	St	Modellangabe
		D - MJ 2012>>			476,480,639, 640
	987 613 551 01 A05	schwarz-matt			
(13)	997 613 553 01	Kombischalter		1	PR:XLF,475, 476
		D >> - MJ 2011			
	997 613 553 01 A05	schwarz-matt			
(13)	997 613 553 02	Kombischalter		1	PR:XLF,475, 476
		D - MJ 2012>>			
	997 613 553 02 A05	schwarz-matt			
(13)	997 613 555 01	Kombischalter		1	PR:XLF,475, 476,480,639, 640
		D >> - MJ 2011			
	997 613 555 01 A05	schwarz-matt			
(13)	997 613 555 02	Kombischalter		1	PR:XLF,475, 476,480,639, 640
		D - MJ 2012>>			
	997 613 555 02 A05	schwarz-matt			
(13)	997 613 557 00	Kombischalter		1	PR:029,250, 476,639,640
		D >> - MJ 2011			
		Entfallteil			
	997 613 557 00 A05	schwarz-matt			
(13)	997 613 557 01	Kombischalter		1	PR:029,250, 476,639,640
		D >> - MJ 2011			
	997 613 557 01 A05	schwarz-matt			
(13)	997 613 557 02	Kombischalter		1	PR:029,250, 476,639,640
		D - MJ 2012>>			
	997 613 557 02 A05	schwarz-matt			
(13)	987 613 557 00	Kombischalter		1	SPYDER PR:029,250, 476,639,640
		D >> - MJ 2011			
	987 613 557 00 A05	schwarz-matt			
(13)	987 613 557 01	Kombischalter		1	SPYDER PR:029,250, 476,639,640
		D - MJ 2012>>			
	987 613 557 01 A05	schwarz-matt			
(13)	997 613 559 01	Kombischalter		1	PR:250,475, 476,639,640
		D >> - MJ 2011			
	997 613 559 01 A05	schwarz-matt			
(13)	997 613 559 02	Kombischalter		1	PR:250,475, 476,639,640
		D - MJ 2012>>			
	997 613 559 02 A05	schwarz-matt			
(13)	997 613 561 01	Kombischalter		1	PR:XLF,029, 250,476,639, 640
		D >> - MJ 2011			
	997 613 561 01 A05	schwarz-matt			
(13)	997 613 561 02	Kombischalter		1	PR:XLF,029, 250,476,639, 640
		D - MJ 2012>>			
	997 613 561 02 A05	schwarz-matt			
(13)	987 613 561 00	Kombischalter		1	SPYDER PR:XLF,029, 250,476,639, 640
		D >> - MJ 2011			
	987 613 561 00 A05	schwarz-matt			
(13)	987 613 561 01	Kombischalter		1	SPYDER PR:XLF,029, 250,476,639, 640
		D - MJ 2012>>			

Bildtafel: 903-005

Modell: 987209 **Laufzeit:** 2009>>2012

Pos	Teilenummer	Benennung	Bemerkung	St	Modellangabe
	987 613 561 01 A05	schwarz-matt			
(13)	997 613 563 01	Kombischalter		1	PR:XLF,250, 475,476,639, 640
		D >> - MJ 2011			
	997 613 563 01 A05	schwarz-matt			
(13)	997 613 563 02	Kombischalter		1	PR:XLF,250, 475,476,639, 640
		D - MJ 2012>>			
	997 613 563 02 A05	schwarz-matt			
14	997 652 101 00	Zigarettenanzünder		1	
	997 652 101 00 A05	schwarz-matt			
15	997 652 102 00	Beleuchtungseinheit		1	
16	997 652 104 00	Klemmring		1	
		mit:			
		Deckel			
17	997 613 225 02	Schalter Garagentoröffner	links	1	PR:607,608
	997 613 225 02 A05	schwarz-matt			
(17)	997 613 227 02	Schalter Garagentoröffner	rechts	1	PR:607,608
	997 613 227 02 A05	schwarz-matt			
(17)	997 613 235 00	Blinddeckel		2	
	997 613 235 00 01C	satinschwarz			
18	997 613 105 02	Schalter Deckel	vorn u. hinten	1	
	997 613 105 02 A05	schwarz-matt			

Bildtafel: 903-010

PORSCHE

Modell: 987209 **Laufzeit: 2009>>2012**

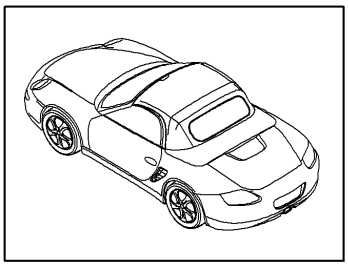

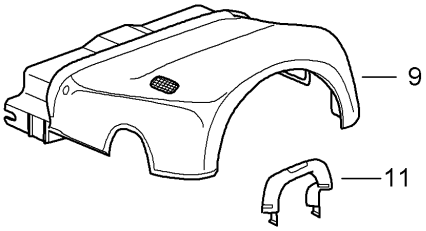

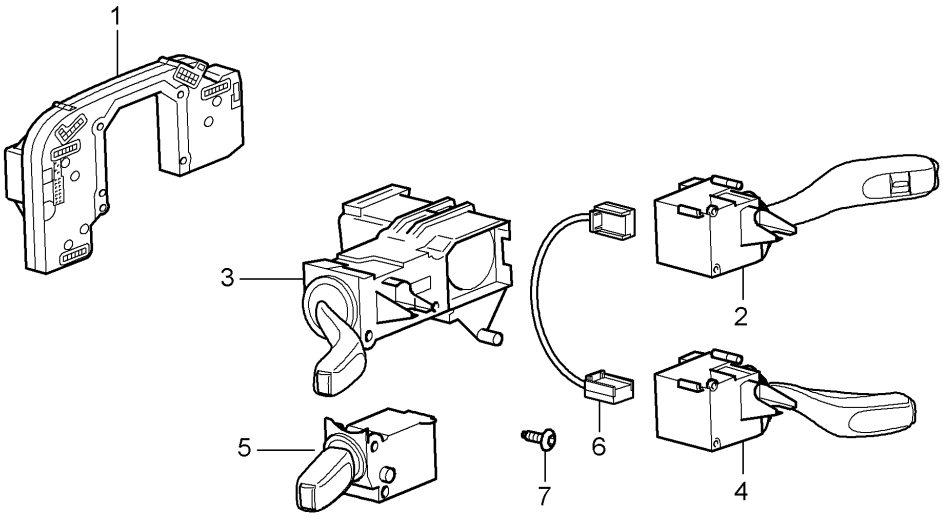

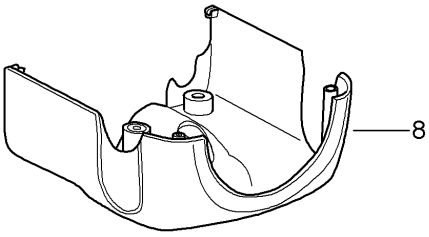

Bildtafel: 903-010

Modell: 987209 **Laufzeit: 2009>>2012**

Pos	Teilenummer	Benennung	Bemerkung	St	Modellangabe
		Lenkstockschalter			
1	997 613 297 03	Elektronikeinheit		1	PR:480
		D - MJ 2009>> - MJ 2009			
1	997 613 289 01	Elektronikeinheit		1	PR:250
		D - MJ 2009>> - MJ 2009			
1	997 613 289 01	Elektronikeinheit		1	
		D - MJ 2010>>			
1	997 613 299 01	Elektronikeinheit		1	PR:250,345,
		Entfallteil			480
1	997 613 299 02	Elektronikeinheit		1	PR:250,345,
					480
2	997 613 251 00	Wischerschalter		1	
	997 613 251 00 01C	satinschwarz			
(2)	997 613 253 00	Wischerschalter		1	PR:288
	997 613 253 00 01C	satinschwarz			
3	997 613 245 00	Blinkerschalter		1	
	997 613 245 00 01C	satinschwarz			
4	997 613 261 00	Schalter		1	PR:454
		Tempomat			
	997 613 261 00 01C	satinschwarz			
5	997 613 265 00	Schalter für Bordcomputer		1	PR:659
	997 613 265 00 01C	satinschwarz			
(5)	997 613 267 00	Schalter für Bordcomputer		1	PR:659,671
	997 613 267 00 01C	satinschwarz			
6	997 622 674 00	Leitungssatz		1	PR:454
		Tempomat			
7	N 909 068 01	Innensechsrund-Passschraube		X	
		M 2,5 X 2,6 X 43,5-D			
8	997 552 475 02	Schaltergehäuse	unten	1	
	997 552 475 02 A03	schwarz			
(8)	997 552 475 03	Schaltergehäuse	unten	1	PR:454
	997 552 475 03 A03	schwarz			
8	997 552 979 00	Schaltergehäuse	unten	1	PR:XNS
		Leder			
	997 552 979 00 A11	schwarz			
	997 552 979 00 5X6	steingrau			
	997 552 979 00 8G2	sandbeige			
	997 552 979 00 3S9	seeblau			
	997 552 979 00 9S5	terrakotta			
	997 552 979 00 9V6	cocoa			
	997 552 979 00 D12	dunkelgrau/natur			
	997 552 979 00 T12	braun/natur			
	997 552 979 00 N12	carrerarot			
(8)	997 552 979 01	Schaltergehäuse	unten	1	PR:XNS,454
		Leder			
	997 552 979 01 A11	schwarz			
	997 552 979 01 5X6	steingrau			
	997 552 979 01 8G2	sandbeige			
	997 552 979 01 3S9	seeblau			
	997 552 979 01 9S5	terrakotta			
	997 552 979 01 9V6	cocoa			
	997 552 979 01 D12	dunkelgrau/natur			
	997 552 979 01 T12	braun/natur			
	997 552 979 01 N12	carrerarot			
9	997 552 273 02	Schaltergehäuse	oben	1	
	997 552 273 02 A03	schwarz			
9	997 552 997 00	Schaltergehäuse	oben	1	PR:XNS
		Leder			
	997 552 997 00 A11	schwarz			
	997 552 997 00 5X6	steingrau			
	997 552 997 00 8G2	sandbeige			
	997 552 997 00 3S9	seeblau			
	997 552 997 00 9S5	terrakotta			

Bildtafel: 903-010

PORSCHE

Modell: 987209 **Laufzeit:** 2009>>2012

Pos	Teilenummer	Benennung	Bemerkung	St	Modellangabe
	997 552 997 00 9V6	cocoa			
	997 552 997 00 D12	dunkelgrau/natur			
	997 552 997 00 T12	braun/natur			
	997 552 997 00 N12	carrerarot			
10	999 919 136 01	Linsenschraube 3,5 X 18		3	
11	997 610 206 00	Kabelführung		1	

Bildtafel: 904-000

PORSCHE

Modell: 987209 **Laufzeit: 2009>>2012**

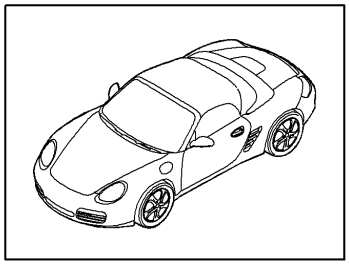

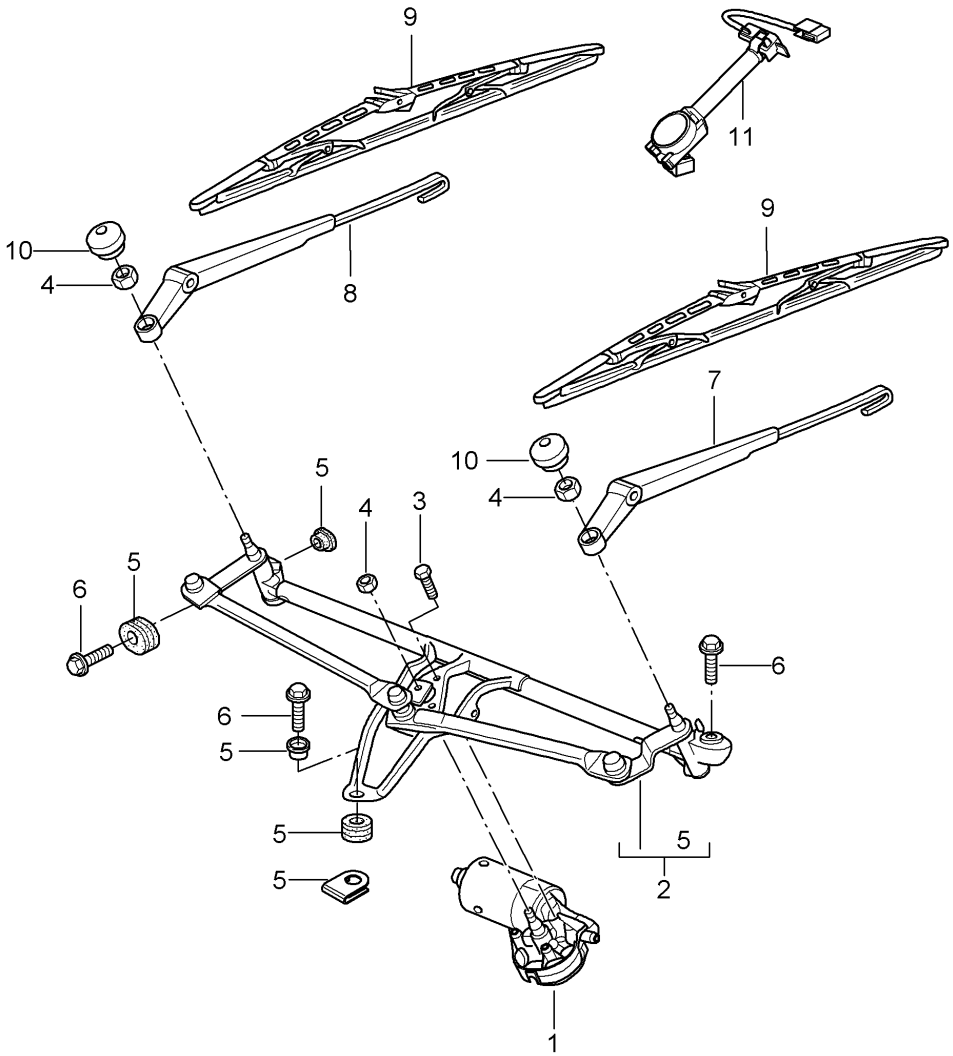

Bildtafel: 904-000

PORSCHE

Modell: 987209 **Laufzeit:** 2009>>2012

Pos	Teilenummer	Benennung	Bemerkung	St	Modellangabe
		Scheibenwischeranlage komplett			
		Regensensor			
1	997 624 105 01	Wischermotor	Llkg	1	PR:098
(1)	997 624 106 01	Wischermotor	Rlkg	1	PR:099
2	997 628 235 01	Kurbeltrieb	Llkg	1	PR:098
(2)	997 628 236 01	Kurbeltrieb	Rlkg	1	PR:099
3	999 073 152 02	Torxschraube		3	
		M 6 X 18			
4	900 076 064 02	Sechskantmutter		3	
		M 8			
5	997 628 928 00	Reparatursatz		1	
		bestehend aus:		1	
-		Lagerhülse		1	
-		Gummibuchse		1	
-		Lagerhülse		1	
-		Gummibuchse		1	
-		Klammer		2	
6	999 075 075 01	Kombischraube		3	
		M 6 X 22 SC			
7	987 628 027 00	Wischerarm	Llkg	1	PR:098
		(Fahrerseite)			
(7)	997 628 030 00	Wischerarm	Rlkg	1	PR:099
		(Beifahrerseite)			
8	997 628 029 00	Wischerarm	Llkg	1	PR:098
		(Beifahrerseite)			
(8)	987 628 028 00	Wischerarm	Rlkg	1	PR:099
		(Fahrerseite)			
9	996 628 901 08	1 Satz Wischerblätter	vorn	1	
		(Fahrerseite)			
		(Beifahrerseite)			
10	944 628 305 01	Abdeckkappe		2	
11	987 612 693 25	Regensensor		1	PR:267,268
		mit:			
		Leitungssatz			
-	000 043 204 65	Klebefolie		1	
		für			
		Regensensor			

Bildtafel: 904-010

Modell: 987209 **Laufzeit: 2009>>2012**

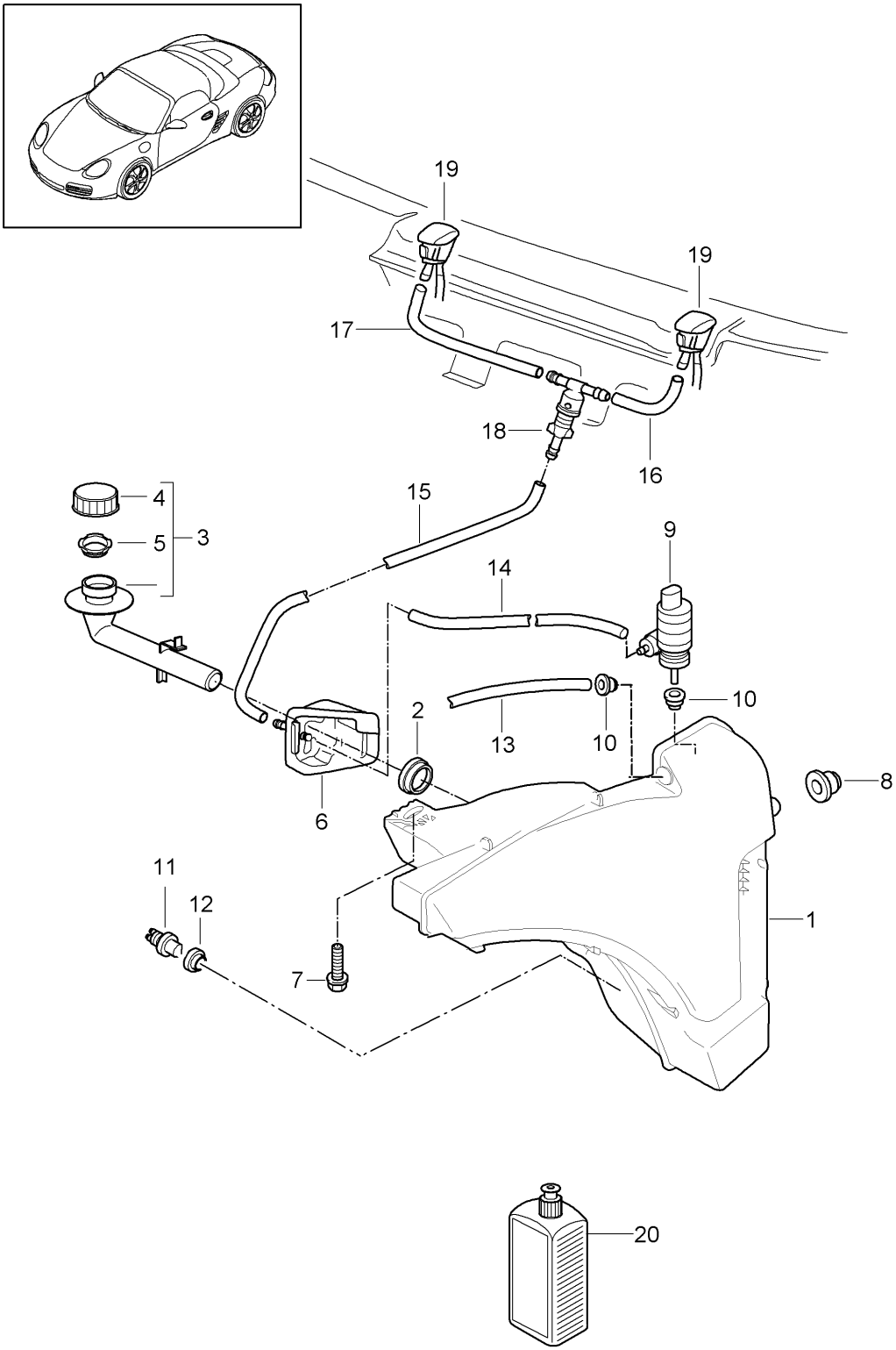

Bildtafel: 904-010

PORSCHE

Modell: 987209 **Laufzeit:** 2009>>2012

Pos	Teilenummer	Benennung	Bemerkung	St	Modellangabe
		Scheibenwaschanlage			
1	997 528 701 01	Wasserbehälter		1	PR:288
(1)	997 528 701 00	Wasserbehälter		1	
2	996 528 711 00	Dichtung		1	
3	997 528 605 00	Einfüllstutzen		1	
4	996 528 607 00	Deckel		1	
5	997 528 621 00	Sieb		1	
6	996 528 615 01	Konsole		1	
-	999 137 091 40	Anschlussstutzen		X	
		Reparaturmaterial			
		für			
		Konsole			
		996.528.615.01			
7	900 378 154 01	Sechskantschraube		1	
		AM 8 X 35 SB			
8	999 702 221 40	Tülle		2	
9	997 628 182 00	Pumpe für Scheibenwaschanlage		1	
10	431 955 465 B	Dichtring		2	
11	955 628 105 00	Wasserstandsschalter		1	
12	955 528 721 00	Dichtung		1	
13	999 181 347 40	Entlüftungsrohr		*	
		273 MM			
-	999 181 815 40	Schlauch		*	
		5,0 X 2,5			
14		kürzen auf:	375 MM	1	
15		kürzen auf:	650 MM	1	
16		kürzen auf:	97 MM	1	
17		kürzen auf:	347 MM	1	
(18)	999 137 005 40	T-Stück		1	
19	997 628 077 00	Düse		2	
20	999 901 017 42	Scheibenreinigungsmittel		X	
		250 ML			
		Sommer			
20	999 901 033 40	Scheibenreinigungsmittel		X	
		1000 ML			
		Winter			

Bildtafel: 904-020

PORSCHE

Modell: 987209 **Laufzeit: 2009>>2012**

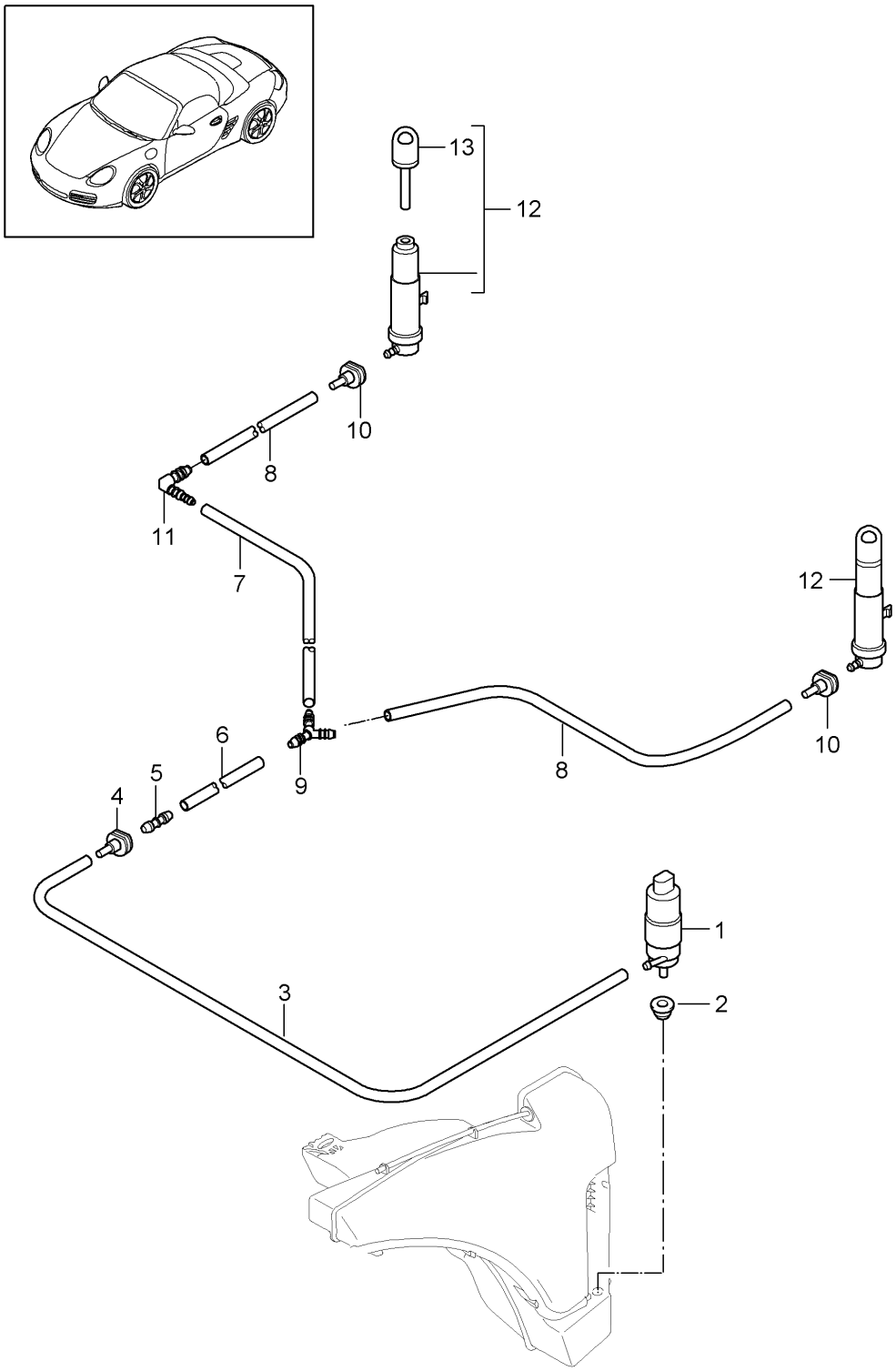

Bildtafel: 904-020

Modell: 987209 **Laufzeit:** 2009>>2012

Pos	Teilenummer	Benennung	Bemerkung	St	Modellangabe
		Scheinwerferwaschanlage			PR:288
1	997 624 502 00	Pumpe für Scheinwerfer- waschanlage		1	
2	928 628 193 00	Dichtung		1	
-	000 043 204 79	Schlauch 8 X 3		*	
3		kürzen auf:	890 MM	1	
4	996 628 204 00	Kupplung		1	
5	997 628 208 00	Schlauchverbinder		1	
-	999 181 760 40	Schlauch 10 X 3		*	
6		kürzen auf:	405 MM		
7		kürzen auf:	1850 MM		
8		kürzen auf:	90 MM		
9	999 137 093 40	Y-Stück		1	
10	997 628 204 00	Kupplung		2	
11	997 628 209 00	Winkelstück		1	
12	997 628 163 01	Düse		2	
13	997 628 263 00	Düsenkopf		2	
-	997 628 981 02	Kappe grundiert für POS 12 + 13 D - MJ 2010>>		2	PR:XUB

Bildtafel: 905-000

PORSCHE

Modell: 987209 **Laufzeit: 2009>>2012**

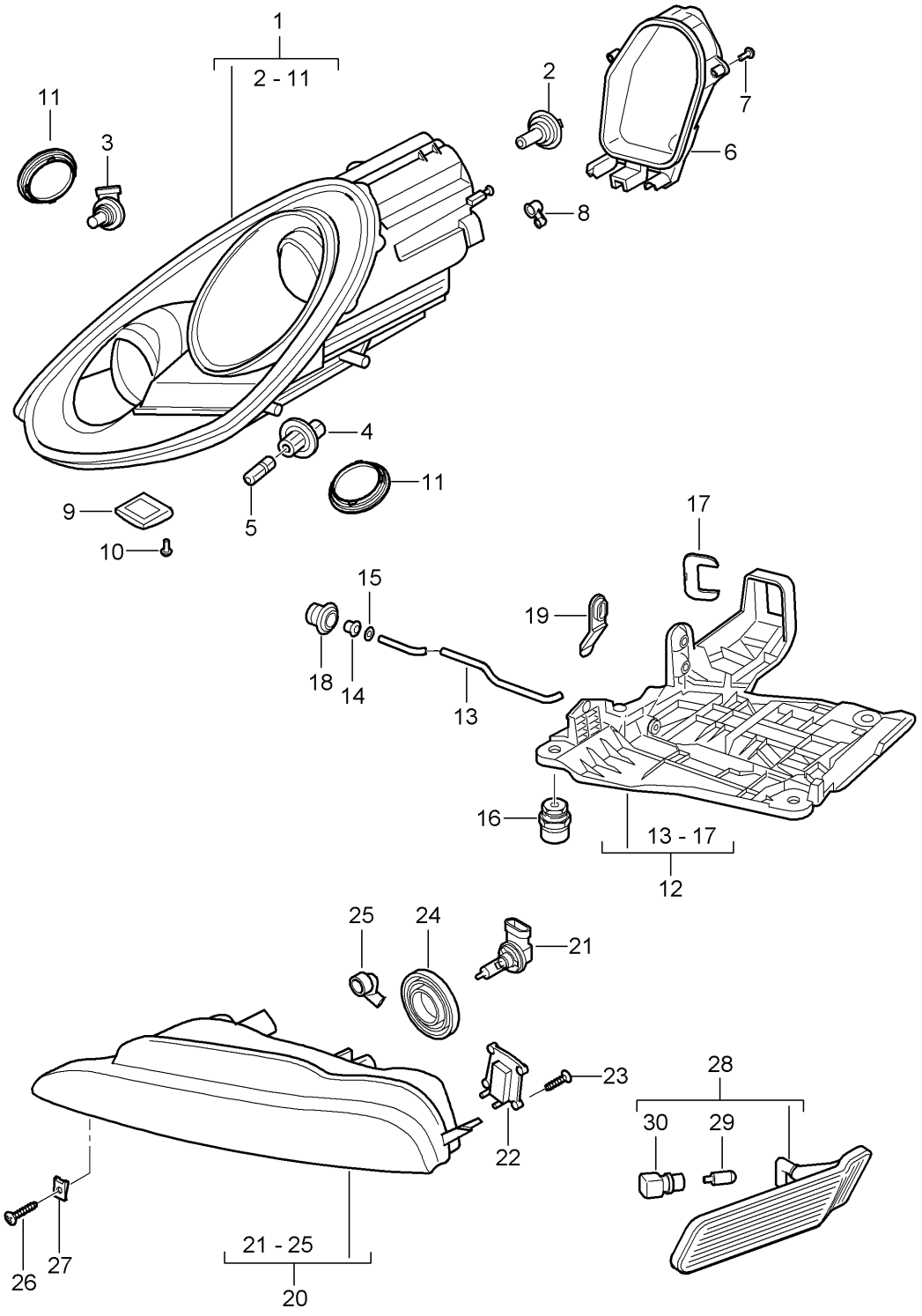

Bildtafel: 905-000

Modell: 987209 **Laufzeit: 2009>>2012**

Pos	Teilenummer	Benennung	Bemerkung	St	Modellangabe
		Scheinwerfer			
		Zusatzscheinwerfer			
		Seitenblinkleuchte			
1	987 631 165 01	Scheinwerfer	links	1	
(1)	987 631 166 01	Scheinwerfer	rechts	1	
1	987 631 165 11	Scheinwerfer	links	1	PR:492
(1)	987 631 166 11	Scheinwerfer	rechts	1	PR:492
2	999 631 133 91	Halogenglühlampe		2	
		H 7			
3	999 631 143 90	Halogenglühlampe		2	
		H 9			
4	987 631 151 00	Lampenfassung		2	
		Blinkleuchte			
5	999 631 305 90	Glühlampe		2	
		21 W			
6	987 631 101 00	Schutzhaube	links	1	
(6)	987 631 102 00	Schutzhaube	rechts	1	
7	997 631 191 00	Schraube		8	
8	997 631 249 00	Belüftungselement		2	
9	997 631 149 00	Belüftungselement	links	1	
		Entfallteil			
9	997 631 149 10	Belüftungselement	links	1	
(9)	997 631 150 00	Belüftungselement	rechts	1	
		Entfallteil			
(9)	997 631 150 10	Belüftungselement	rechts	1	
10	997 631 153 00	Schraube		4	
11	997 631 211 00	Schutzhaube		4	
12	987 631 073 01	Aufnahme für Scheinwerfer	links	1	
(12)	987 631 074 01	Aufnahme für Scheinwerfer	rechts	1	
13	987 631 243 01	Klemmbügel		2	
14	997 631 272 00	Lagerbuchse		2	
15	900 116 004 09	Sicherungsscheibe		2	
16	997 631 194 02	Befestigungselement		6	
17	997 631 245 00	Verriegelung		2	
		Steckergehäuse			
18	999 703 413 40	Stopfen		2	
19	993 631 170 03	Stopfen		6	
-		Zusatzscheinwerfer			
20	987 631 091 01	Zusatzscheinwerfer	links	1	
20	987 631 097 01	Begrenzungsleuchte	links	1	SPYDER
		Entfallteil			
20	987 631 097 02	Begrenzungsleuchte	links	1	SPYDER
(20)	987 631 092 01	Zusatzscheinwerfer	rechts	1	
(20)	987 631 098 01	Begrenzungsleuchte	rechts	1	SPYDER
21	999 631 142 90	Halogenglühlampe		2	
		H 8			
22	987 631 241 00	LED-Modul		2	
		Begrenzungsleuchte			
23	997 631 297 00	Schraube		4	
24	997 631 145 00	Abdeckkappe		2	
25	997 631 247 00	Entlüftungsstutzen		2	
26	999 073 063 02	Blechschraube		4	
		ST 4,8 X 22			
27	999 507 759 09	Blechmutter		4	
		ST 4,8			
28	987 631 013 00	Seitenblinkleuchte	links	1	
(28)	987 631 014 00	Seitenblinkleuchte	rechts	1	
29	999 631 138 90	Glühlampe		2	
		5 W			
		gelb			
30	997 631 133 00	Lampenfassung		2	

Bildtafel: 905-001

PORSCHE

Modell: 987209 **Laufzeit: 2009>>2012**

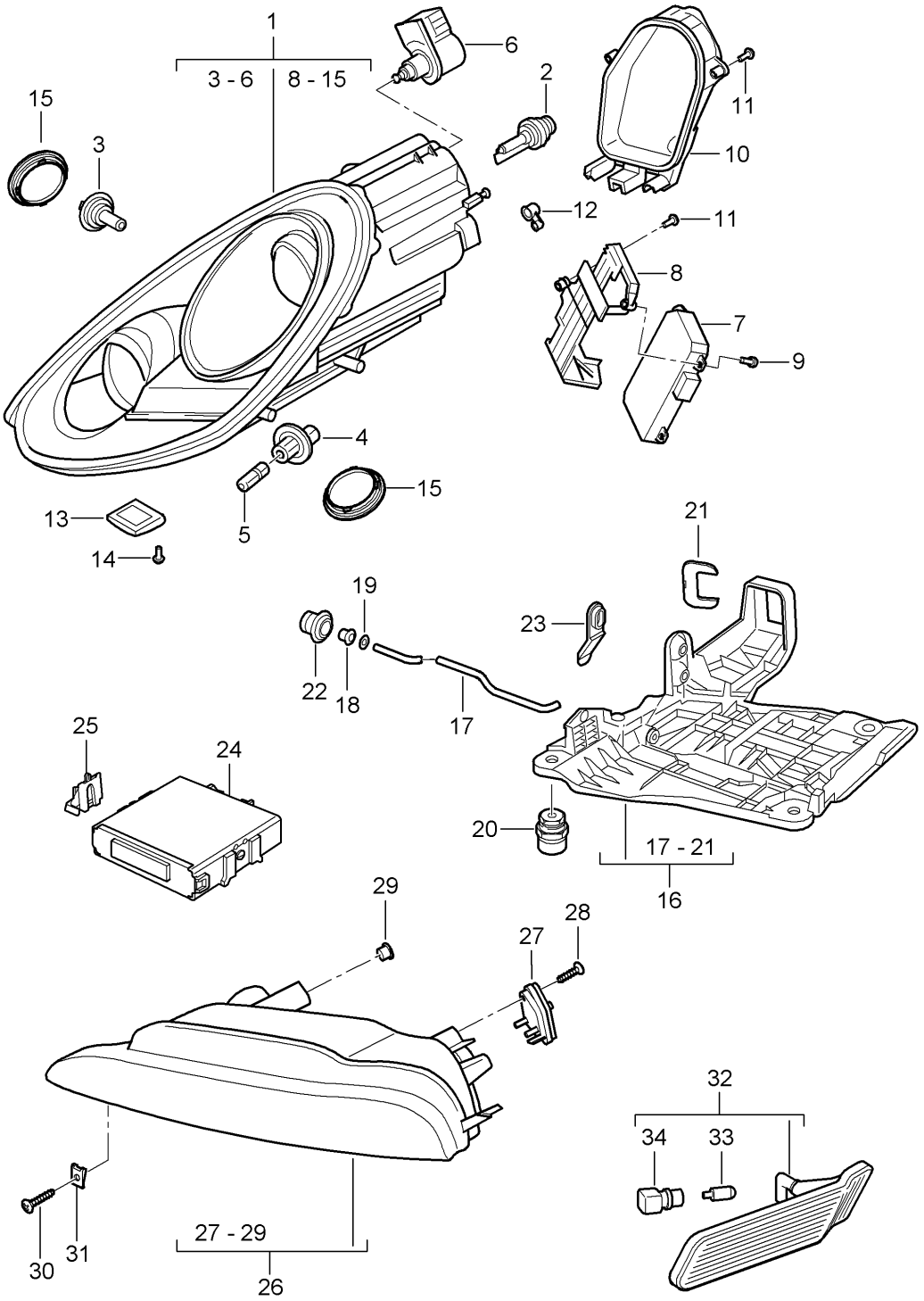

Bildtafel: 905-001

Modell: 987209 **Laufzeit: 2009>>2012**

Pos	Teilenummer	Benennung	Bemerkung	St	Modellangabe
		Scheinwerfer			PR:603
		Zusatzscheinwerfer			
		Seitenblinkleuchte			
-		Scheinwerfer			
		ohne:			
		Steuergerät			
		und			
		Glühlampe			
		XENON			
1	987 631 169 01	Scheinwerfer	links	1	
(1)	987 631 170 01	Scheinwerfer	rechts	1	
1	987 631 169 11	Scheinwerfer	links	1	PR:492
(1)	987 631 170 11	Scheinwerfer	rechts	1	PR:492
2	999 631 036 90	Gasentladungslampe		2	
		- PHILIPS -			
3	999 631 133 91	Halogenglühlampe		2	
		H 7			
4	987 631 151 00	Lampenfassung		2	
		Blinkleuchte			
5	999 631 305 90	Glühlampe		2	
		21 W			
6	997 631 227 01	Stellmotor	links	1	
		Leuchtweitenregelung			
(6)	997 631 228 01	Stellmotor	rechts	1	
		Leuchtweitenregelung			
7	997 631 283 01	Steuergerät		2	
8	987 631 223 00	Halter für Steuergeräte	links	1	
(8)	987 631 224 00	Halter für Steuergeräte	rechts	1	
9	997 631 199 00	Schraube		4	
10	987 631 101 00	Schutzhaube	links	1	
(10)	987 631 102 00	Schutzhaube	rechts	1	
11	997 631 191 00	Schraube		14	
12	997 631 249 00	Belüftungselement		2	
13	997 631 149 00	Belüftungselement	links	1	
		Entfallteil			
13	997 631 149 10	Belüftungselement	links	1	
(13)	997 631 150 00	Belüftungselement	rechts	1	
		Entfallteil			
(13)	997 631 150 10	Belüftungselement	rechts	1	
14	997 631 153 00	Schraube		4	
15	997 631 211 00	Schutzhaube		4	
16	987 631 073 01	Aufnahme für Scheinwerfer	links	1	
(16)	987 631 074 01	Aufnahme für Scheinwerfer	rechts	1	
17	987 631 243 01	Klemmbügel		2	
18	997 631 272 00	Lagerbuchse		2	
19	900 116 004 09	Sicherungsscheibe		2	
20	997 631 194 02	Befestigungselement		6	
21	997 631 245 00	Verriegelung		2	
		Steckergehäuse			
22	999 703 413 40	Stopfen		2	
23	993 631 170 03	Stopfen		6	
24	997 618 321 02	Steuergerät		1	
		Dynamisches Kurvenlicht			
25	997 618 331 00	Halter für Steuergeräte		2	
-		Zusatzscheinwerfer			
26	987 631 095 01	Zusatzscheinwerfer	links	1	PR:605
		Entfallteil			
26	987 631 095 02	Zusatzscheinwerfer	links	1	PR:605
26	987 631 097 01	Begrenzungsleuchte	links	1	SPYDER
		Entfallteil			
26	987 631 097 02	Begrenzungsleuchte	links	1	SPYDER
(26)	987 631 096 01	Zusatzscheinwerfer	rechts	1	PR:605
		Entfallteil			

Bildtafel: 905-001

PORSCHE

Modell: 987209 **Laufzeit:** 2009>>2012

Pos	Teilenummer	Benennung	Bemerkung	St	Modellangabe
(26)	987 631 096 02	Zusatzscheinwerfer	rechts	1	PR:605
(26)	987 631 098 01	Begrenzungsleuchte	rechts	1	SPYDER
27	997 631 241 00	LED-Modul Begrenzungsleuchte		2	PR:605
28	997 631 297 00	Schraube		4	PR:605
29	987 631 291 00	Abdeckkappe		2	PR:605
30	999 073 063 02	Blechschraube ST 4,8 X 22		4	PR:605
31	999 507 759 09	Blechmutter ST 4,8		4	PR:605
32	987 631 013 00	Seitenblinkleuchte	links	1	
(32)	987 631 014 00	Seitenblinkleuchte	rechts	1	
33	999 631 138 90	Glühlampe 5 W gelb		2	
34	997 631 133 00	Lampenfassung		2	

Bildtafel: 905-005

Modell: 987209 **Laufzeit: 2009>>2012**

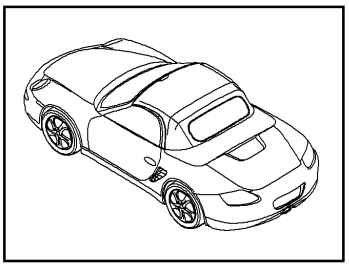

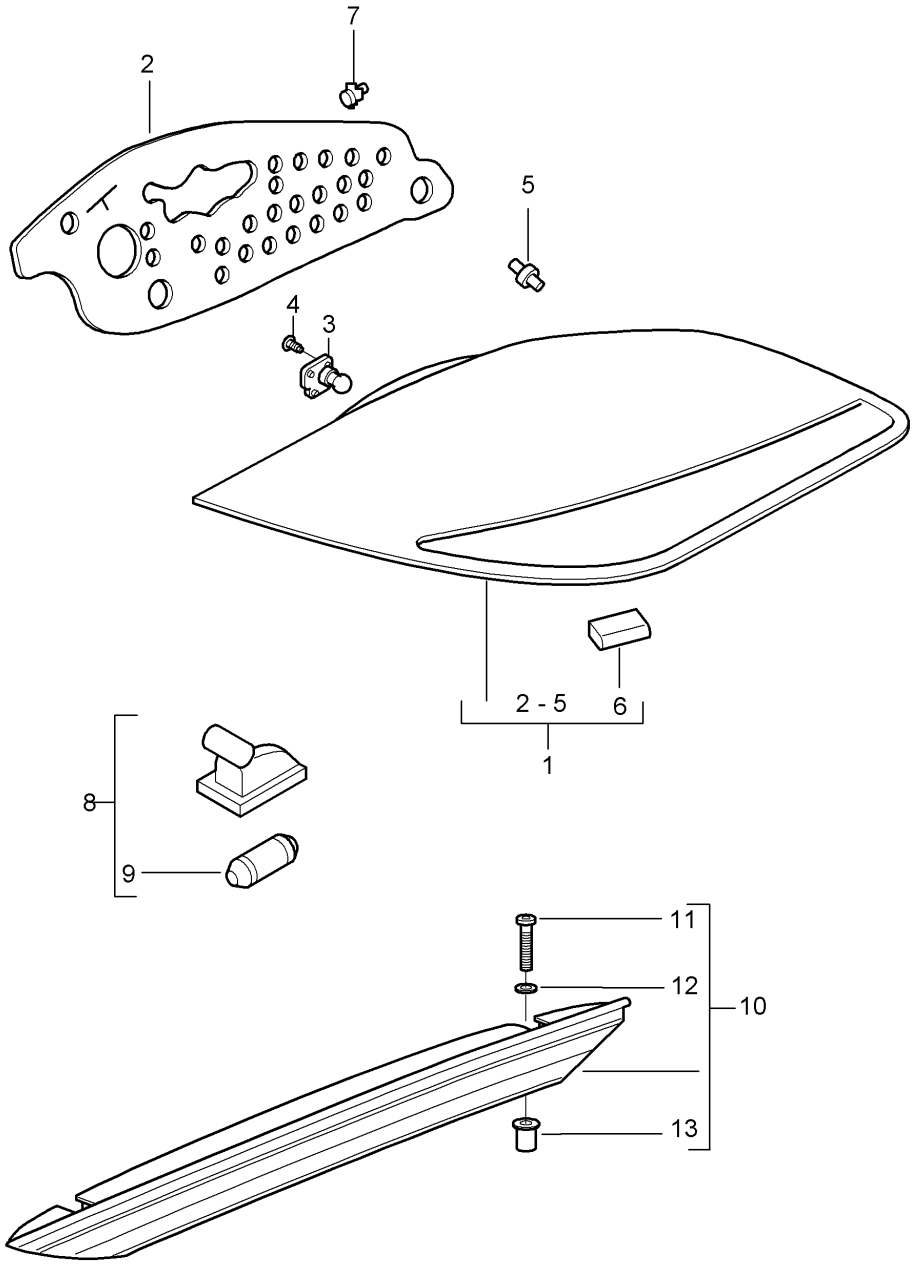

Bildtafel: 905-005

Modell: 987209 **Laufzeit:** 2009>>2012

Pos	Teilenummer	Benennung	Bemerkung	St	Modellangabe
		Heckleuchte			
		Kennzeichenleuchte			
		Zusatzbremsleuchte			
1	987 631 425 03	Heckleuchte	links	1	PR:465
1	987 631 427 03	Heckleuchte	links	1	PR:466
(1)	987 631 426 03	Heckleuchte	rechts	1	PR:465
(1)	987 631 428 03	Heckleuchte	rechts	1	PR:466
2	987 631 441 01	Dichtung	links	1	
2	987 631 442 01	Dichtung	rechts	1	
3	999 631 250 91	Glühlampe		1	
		Rückfahrlicht			
		mitverwenden:			
		Dichtung			
		POS. 2			
(3)	999 631 255 91	Glühlampe		1	
		Blinkleuchte			
		mitverwenden:			
		Dichtung			
		POS. 2			
4	997 631 497 00	Schraube		8	
5	987 631 053 00	Stellelement		6	
6	987 631 585 00	Anschlagpuffer		2	
7	999 076 056 01	Sechskantmutter		6	
		M 5			
8	997 631 620 01	Kennzeichenleuchte		2	
		Entfallteil			
8	997 631 620 02	Kennzeichenleuchte		2	
9	900 631 025 90	Glühlampe		2	
		12V 5W			
10	987 631 050 02	Zusatzbremsleuchte		1	
10	997 631 052 01	Zusatzbremsleuchte		1	SPYDER
11	900 146 049 00	Zylinderschraube		2	
		M 5 X 25			
12	900 025 073 00	Unterlegscheibe		2	
13	999 500 128 00	Mutter		2	
		Blechpressmutter			

Bildtafel: 906-001

PORSCHE

Modell: 987209 **Laufzeit:** 2009>>2012

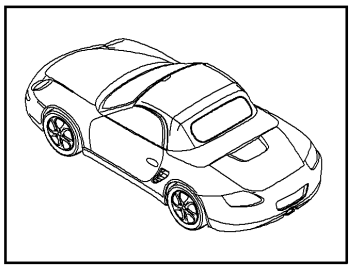

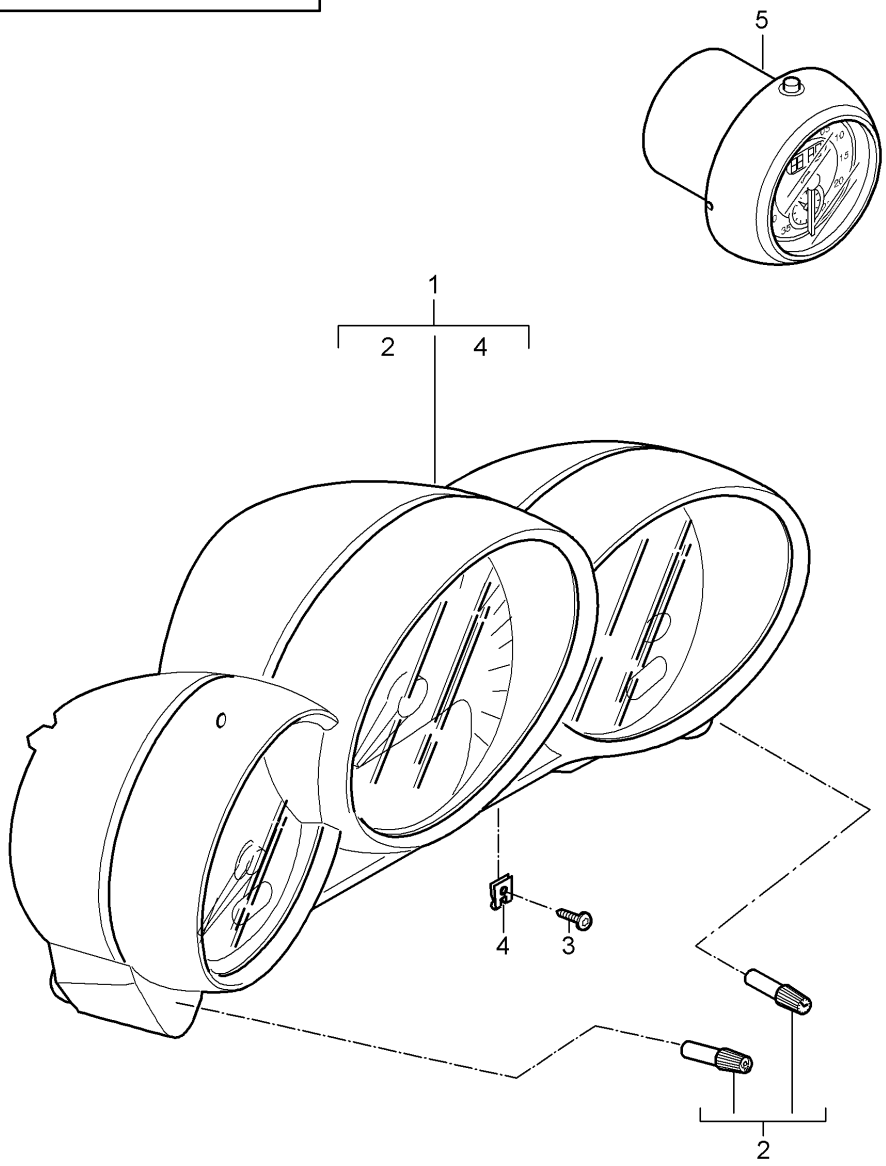

Modell: 987209 Laufzeit: 2009>>2012

Pos	Teilenummer	Benennung	Bemerkung	St	Modellangabe
		Instrumente			
		Stoppuhr			
-		siehe Technische Information			
		GR. 9 NR. 5/09			
		KD - NR. 9025			
-		für			
		Boxster			
1	987 641 303 03	Kombiinstrument		1	PR:022,480
		(komplett)			
		D >> - MJ 2011			
		Entfallteil			
	987 641 303 03 D07	vulkangrau			
1	987 641 303 04	Kombiinstrument		1	PR:022,480
		(komplett)			
	987 641 303 04 D07	vulkangrau			
1	987 641 304 04	Kombiinstrument		1	PR:022,250
		(komplett)			
		D >> - MJ 2011			
	987 641 304 04 D07	vulkangrau			
1	987 641 304 05	Kombiinstrument		1	PR:022,250
		(komplett)			
		D - MJ 2012>>			
	987 641 304 05 D07	vulkangrau			
1	987 641 307 03	Kombiinstrument		1	PR:022,480
		(komplett)			"GB."
		D >> - MJ 2011			
		Entfallteil			
	987 641 307 03 D07	vulkangrau			
1	987 641 307 04	Kombiinstrument		1	PR:022,480
		(komplett)			"GB."
	987 641 307 04 D07	vulkangrau			
1	987 641 308 04	Kombiinstrument		1	PR:022,250
		(komplett)			"GB."
		D >> - MJ 2011			
		Entfallteil			
	987 641 308 04 D07	vulkangrau			
1	987 641 308 05	Kombiinstrument		1	PR:022,250
		(komplett)			"GB."
	987 641 308 05 D07	vulkangrau			
-		für			
		Boxster S			
(1)	987 641 313 03	Kombiinstrument		1	PR:023,480
		(komplett)			
		D >> - MJ 2011			
		Entfallteil			
	987 641 313 03 D07	vulkangrau			
(1)	987 641 313 04	Kombiinstrument		1	PR:023,480
		(komplett)			
	987 641 313 04 D07	vulkangrau			
(1)	987 641 314 04	Kombiinstrument		1	PR:023,250
		(komplett)			
		D >> - MJ 2011			
	987 641 314 04 D07	vulkangrau			
(1)	987 641 314 05	Kombiinstrument		1	PR:023,250
		(komplett)			
		D - MJ 2012>>			
	987 641 314 05 D07	vulkangrau			
1	987 641 317 03	Kombiinstrument		1	PR:023,480
		(komplett)			"GB."
		D >> - MJ 2011			
		Entfallteil			
	987 641 317 03 D07	vulkangrau			
1	987 641 317 04	Kombiinstrument		1	PR:023,480

Bildtafel: 906-001

Modell: 987209 **Laufzeit:** 2009>>2012

Pos	Teilenummer	Benennung	Bemerkung	St	Modellangabe
		(komplett)			"GB."
	987 641 317 04 D07	vulkangrau			
1	987 641 318 04	Kombiinstrument		1	PR:023,250
		(komplett)			"GB."
		D >> - MJ 2011			
		Entfallteil			
	987 641 318 04 D07	vulkangrau			
1	987 641 318 05	Kombiinstrument		1	PR:023,250
		(komplett)			"GB."
	987 641 318 05 D07	vulkangrau			
-		für			
		Spyder			
		BLACK EDITION			
(1)	987 641 323 00	Kombiinstrument		1	PR:022,480,
		(komplett)			013
		D >> - MJ 2011			
	987 641 323 00 D07	vulkangrau			
(1)	987 641 323 01	Kombiinstrument		1	PR:022,480,
		(komplett)			013
		D - MJ 2012>>			
	987 641 323 01 D07	vulkangrau			
(1)	987 641 324 01	Kombiinstrument		1	PR:022,250,
		(komplett)			013
		D >> - MJ 2011			
	987 641 324 01 D07	vulkangrau			
(1)	987 641 324 02	Kombiinstrument		1	PR:022,250,
		(komplett)			013
		D - MJ 2012>>			
	987 641 324 02 D07	vulkangrau			
1	987 641 327 00	Kombiinstrument		1	PR:022,480,
		(komplett)			013
		D >> - MJ 2011			"GB."
	987 641 327 00 D07	vulkangrau			
1	987 641 327 01	Kombiinstrument		1	PR:022,480,
		(komplett)			013
		D - MJ 2012>>			"GB."
	987 641 327 01 D07	vulkangrau			
1	987 641 328 01	Kombiinstrument		1	PR:022,250,
		(komplett)			013
		D >> - MJ 2011			"GB."
	987 641 328 01 D07	vulkangrau			
1	987 641 328 02	Kombiinstrument		1	PR:022,250,
		(komplett)			013
		D - MJ 2012>>			"GB."
	987 641 328 02 D07	vulkangrau			
2	997 641 911 00	Knopf		1	
		Stellelement			
		Tageskilometerzähler			
		und			
		Zeituhr			
3	999 073 155 09	Blechschraube		2	
		4,2 X 19			
4	999 507 403 02	U-Klammer		2	
		12,5			
-		Stoppuhr			
5	987 641 301 26	Stoppuhr		1	PR:025,639,
					640
	987 641 301 26 V05	galvanosilber			
(5)	987 641 311 26	Stoppuhr		1	PR:026,639,
					640
	987 641 311 26 V05	galvanosilber			

Bildtafel: 906-002

PORSCHE

Modell: 987209 **Laufzeit: 2009>>2012**

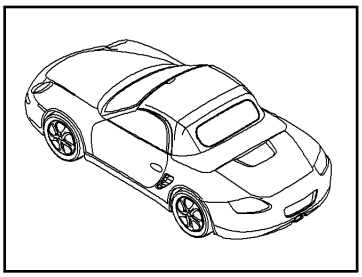

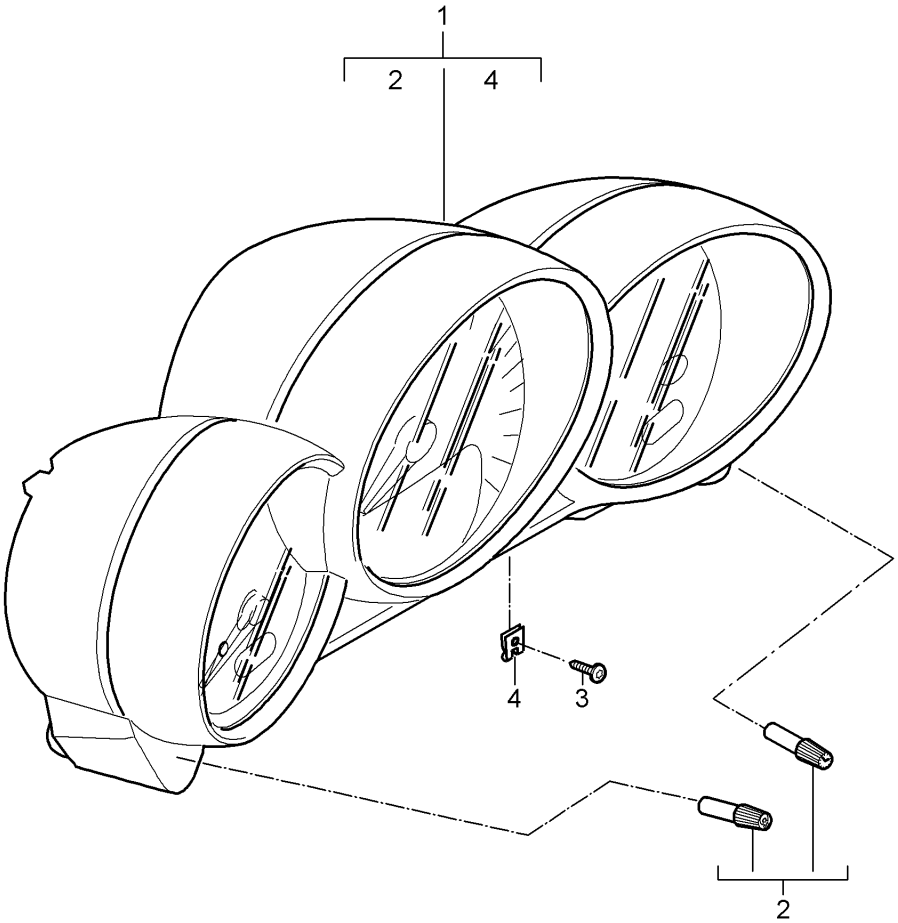

Modell: 987209 Laufzeit: 2009>>2012

Pos	Teilenummer	Benennung	Bemerkung	St	Modellangabe
		Instrumente			
		Exclusive-Programm			
-		siehe Technische Information			
		GR. 9 NR. 5/09			
		KD - NR. 9025			
-		für			
		Boxster			
1	987 641 981 05	Kombiinstrument		1	PR:480
		(komplett)			
		Zifferblatt			
		Lackiert			
		D >> - MJ 2011			
		Entfallteil			
	987 641 981 05 5Z1	sandbeige			PR:XFD
	987 641 981 05 84A	indischrot (Porsche)			PR:XFG
	987 641 981 05 12H	speedgelb			PR:XFH
	987 641 981 05 B9A	carraraweiss			PR:XFJ
1	987 641 981 45	Kombiinstrument		1	PR:480
		(komplett)			
		Zifferblatt			
		Lackiert			
	987 641 981 45 5Z1	sandbeige			PR:XFD
	987 641 981 45 84A	indischrot (Porsche)			PR:XFG
	987 641 981 45 12H	speedgelb			PR:XFH
	987 641 981 45 B9A	carraraweiss			PR:XFJ
1	987 641 981 26	Kombiinstrument		1	PR:250
		(komplett)			
		Zifferblatt			
		Lackiert			
		D >> - MJ 2011			
		Entfallteil			
	987 641 981 26 5Z1	sandbeige			PR:XFD
	987 641 981 26 84A	indischrot (Porsche)			PR:XFG
	987 641 981 26 12H	speedgelb			PR:XFH
	987 641 981 26 B9A	carraraweiss			PR:XFJ
1	987 641 981 46	Kombiinstrument		1	PR:250
		(komplett)			
		Zifferblatt			
		Lackiert			
	987 641 981 46 5Z1	sandbeige			PR:XFD
	987 641 981 46 84A	indischrot (Porsche)			PR:XFG
	987 641 981 46 12H	speedgelb			PR:XFH
	987 641 981 46 B9A	carraraweiss			PR:XFJ
1	987 641 981 07	Kombiinstrument		1	PR:480
		(komplett)			"GB."
		Zifferblatt			
		Lackiert			
		D >> - MJ 2011			
		Entfallteil			
	987 641 981 07 5Z1	sandbeige			PR:XFD
	987 641 981 07 84A	indischrot (Porsche)			PR:XFG
	987 641 981 07 12H	speedgelb			PR:XFH
	987 641 981 07 B9A	carraraweiss			PR:XFJ
1	987 641 981 47	Kombiinstrument		1	PR:480
		(komplett)			"GB."
		Zifferblatt			
		Lackiert			
	987 641 981 47 5Z1	sandbeige			PR:XFD
	987 641 981 47 84A	indischrot (Porsche)			PR:XFG
	987 641 981 47 12H	speedgelb			PR:XFH
	987 641 981 47 B9A	carraraweiss			PR:XFJ
1	987 641 981 28	Kombiinstrument		1	PR:250
		(komplett)			"GB."

Bildtafel: 906-002

Modell: 987209 **Laufzeit:** 2009>>2012

Pos	Teilenummer	Benennung	Bemerkung	St	Modellangabe
		Zifferblatt			
		Lackiert			
		D >> - MJ 2011			
		Entfallteil			
	987 641 981 28 5Z1	sandbeige			PR:XFD
	987 641 981 28 84A	indischrot (Porsche)			PR:XFG
	987 641 981 28 12H	speedgelb			PR:XFH
	987 641 981 28 B9A	carraraweiss			PR:XFJ
1	987 641 981 48	Kombiinstrument		1	PR:250
		(komplett)			"GB."
		Zifferblatt			
		Lackiert			
	987 641 981 48 5Z1	sandbeige			PR:XFD
	987 641 981 48 84A	indischrot (Porsche)			PR:XFG
	987 641 981 48 12H	speedgelb			PR:XFH
	987 641 981 48 B9A	carraraweiss			PR:XFJ
-		für			
		Boxster S			
1	987 641 981 15	Kombiinstrument		1	PR:480
		(komplett)			
		Zifferblatt			
		Lackiert			
		D >> - MJ 2011			
		Entfallteil			
	987 641 981 15 5Z1	sandbeige			PR:XFD
	987 641 981 15 84A	indischrot (Porsche)			PR:XFG
	987 641 981 15 12H	speedgelb			PR:XFH
	987 641 981 15 B9A	carraraweiss			PR:XFJ
1	987 641 981 55	Kombiinstrument		1	PR:480
		(komplett)			
		Zifferblatt			
		Lackiert			
	987 641 981 55 5Z1	sandbeige			PR:XFD
	987 641 981 55 84A	indischrot (Porsche)			PR:XFG
	987 641 981 55 12H	speedgelb			PR:XFH
	987 641 981 55 B9A	carraraweiss			PR:XFJ
1	987 641 981 36	Kombiinstrument		1	PR:250
		(komplett)			
		Zifferblatt			
		Lackiert			
		D >> - MJ 2011			
		Entfallteil			
	987 641 981 36 5Z1	sandbeige			PR:XFD
	987 641 981 36 84A	indischrot (Porsche)			PR:XFG
	987 641 981 36 12H	speedgelb			PR:XFH
	987 641 981 36 B9A	carraraweiss			PR:XFJ
1	987 641 981 56	Kombiinstrument		1	PR:250
		(komplett)			
		Zifferblatt			
		Lackiert			
	987 641 981 56 5Z1	sandbeige			PR:XFD
	987 641 981 56 84A	indischrot (Porsche)			PR:XFG
	987 641 981 56 12H	speedgelb			PR:XFH
	987 641 981 56 B9A	carraraweiss			PR:XFJ
1	987 641 981 17	Kombiinstrument		1	PR:480
		(komplett)			"GB."
		Zifferblatt			
		Lackiert			
		D >> - MJ 2011			
		Entfallteil			
	987 641 981 17 5Z1	sandbeige			PR:XFD
	987 641 981 17 84A	indischrot (Porsche)			PR:XFG
	987 641 981 17 12H	speedgelb			PR:XFH

Bildtafel: 906-002

Modell: 987209 **Laufzeit:** 2009>>2012

Pos	Teilenummer	Benennung	Bemerkung	St	Modellangabe
	987 641 981 17 B9A	carraraweiss			PR:XFJ
1	987 641 981 57	Kombiinstrument (komplett) Zifferblatt Lackiert		1	PR:480 "GB."
	987 641 981 57 5Z1	sandbeige			PR:XFD
	987 641 981 57 84A	indischrot (Porsche)			PR:XFG
	987 641 981 57 12H	speedgelb			PR:XFH
	987 641 981 57 B9A	carraraweiss			PR:XFJ
1	987 641 981 38	Kombiinstrument (komplett) Zifferblatt Lackiert D >> - MJ 2011 Entfallteil		1	PR:250 "GB."
	987 641 981 38 5Z1	sandbeige			PR:XFD
	987 641 981 38 84A	indischrot (Porsche)			PR:XFG
	987 641 981 38 12H	speedgelb			PR:XFH
	987 641 981 38 B9A	carraraweiss			PR:XFJ
1	987 641 981 58	Kombiinstrument (komplett) Zifferblatt Lackiert		1	PR:250 "GB."
	987 641 981 58 5Z1	sandbeige			PR:XFD
	987 641 981 58 84A	indischrot (Porsche)			PR:XFG
	987 641 981 58 12H	speedgelb			PR:XFH
	987 641 981 58 B9A	carraraweiss			PR:XFJ
2	997 641 911 00	Knopf Stellelement Tageskilometerzähler und Zeituhr		1	
3	999 073 155 09	Blechschraube 4,2 X 19		2	
4	999 507 403 02	U-Klammer		2	

Bildtafel: 911-000

PORSCHE

Modell: 987209 **Laufzeit: 2009>>2012**

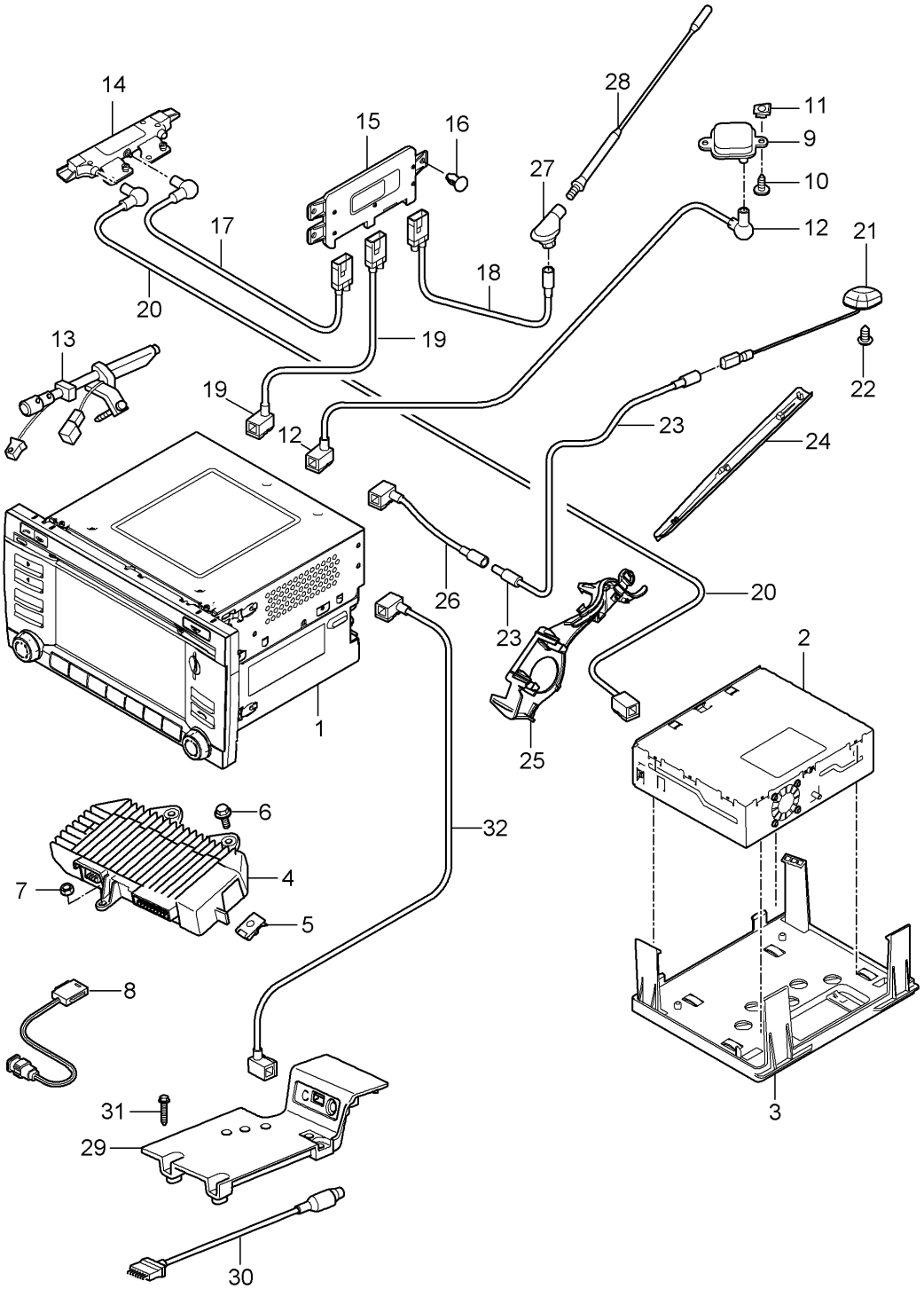

Bildtafel: 911-000

Modell: 987209 **Laufzeit: 2009>>2012**

Pos	Teilenummer	Benennung	Bemerkung	St	Modellangabe
		Bedieneinheit Navigationssystem Radioeinheit Empfangsteil Fernseher Verstärker Multimedia-Schnittstelle			
-		Bedieneinheit nur im Tausch			
1	997 642 960 X 997 642 960 X FTC	Bedieneinheit schwarz-matt/galvanosilber Rücknahme: 997.642.960.00.FTC		1	PR:665,-672
1	997 642 962 X 997 642 962 X FTC	Bedieneinheit schwarz-matt/galvanosilber Rücknahme: 997.642.962.00.FTC		1	PR:665,693 -"CN."
1	997 642 970 X 997 642 970 X FTC	Bedieneinheit D >> - MJ 2010 schwarz-matt/galvanosilber Rücknahme: 997.642.970.00.FTC		1	PR:665,672
1	997 642 970 X 997 642 970 X FTC	Bedieneinheit schwarz-matt/galvanosilber Rücknahme: 997.642.970.00.FTC D >> - 23.04.2010		1	PR:665,672
1	997 642 970 AX 997 642 970 AX FTC	Bedieneinheit D - MJ 2011>> schwarz-matt/galvanosilber Rücknahme: 997.642.970.01.FTC		1	PR:665,672
1	997 642 970 AX 997 642 970 AX FTC	Bedieneinheit schwarz-matt/galvanosilber Rücknahme: 997.642.970.01.FTC D - 24.04.2010>>		1	PR:665,672, 693
1	997 642 972 X 997 642 972 X FTC	Bedieneinheit D >> - MJ 2010 schwarz-matt/galvanosilber Rücknahme: 997.642.972.00.FTC		1	PR:665,672, 693
1	997 642 972 X 997 642 972 X FTC	Bedieneinheit schwarz-matt/galvanosilber Rücknahme: 997.642.972.00.FTC F >> 98-BS740 450 F >> 98-BS745 084		1	PR:665,672, 693 SPYDER SPYDER "CN.","MEX", "BR.","ROK", "USA","CDN"
1	997 642 972 AX 997 642 972 AX FTC	Bedieneinheit D - MJ 2011>> schwarz-matt/galvanosilber Rücknahme: 997.642.972.01.FTC		1	PR:665,672, 693
1	997 642 972 AX 997 642 972 AX FTC	Bedieneinheit schwarz-matt/galvanosilber Rücknahme: 997.642.972.01.FTC		1	PR:665,672, 693

Modell: 987209 **Laufzeit: 2009>>2012**

Pos	Teilenummer	Benennung	Bemerkung	St	Modellangabe
		F 98-BS740 451>>			SPYDER
		F 98-BS745 085>>			SPYDER
					"CN.","MEX",
					"BR.","ROK",
					"USA","CDN"
1	997 642 974 X	Bedieneinheit		1	PR:665,673
	997 642 974 X FTC	schwarz-matt/galvanosilber			
		Rücknahme:			
		997.642.974.00.FTC			
1	997 642 975 X	Bedieneinheit		1	PR:665,673,
					693
					-"CN."
	997 642 975 X FTC	schwarz-matt/galvanosilber			
		Rücknahme:			
		997.642.975.00.FTC			
-		Steuergerät			
		Telefon			
		siehe Bildtafel:	911-010		
-	997 642 929 00	Drehknopf	links	1	PR:665
		für			
		Bedieneinheit			
-	997 642 930 00	Drehknopf	rechts	1	PR:665
		für			
		Bedieneinheit			
(1)	997 645 138 04	Autoradio		1	PR:695
		CDR 30			
		D >> - MJ 2010			
		Entfallteil			
	997 645 138 04 FTC	schwarz-matt/galvanosilber			
(1)	997 645 138 DX	Autoradio		1	PR:695
		CDR 30			
		D >> - MJ 2010			
		Entfallteil			
	997 645 138 DX FTC	schwarz-matt/galvanosilber			
		Rücknahme:			
		997.645.138.04			
(1)	997 645 138 05	Autoradio		1	PR:695
		CDR 30			
		Entfallteil			
	997 645 138 05 FTC	schwarz-matt/galvanosilber			
(1)	997 645 138 EX	Autoradio		1	PR:695
		CDR 30			
		Entfallteil			
	997 645 138 EX FTC	schwarz-matt/galvanosilber			
		Rücknahme:			
		997.645.138.05			
(1)	997 645 138 06	Autoradio		1	PR:695
		CDR 30			
	997 645 138 06 FTC	schwarz-matt/galvanosilber			
(1)	997 645 138 FX	Autoradio		1	PR:695
		CDR 30			
	997 645 138 FX FTC	schwarz-matt/galvanosilber			
		Rücknahme:			
		997.645.138.06			
(1)	997 645 142 04	Autoradio		1	PR:618,619,
		CDR 30			695
		D >> - MJ 2010			
		Entfallteil			
	997 645 142 04 FTC	schwarz-matt/galvanosilber			
(1)	997 645 142 DX	Autoradio		1	PR:618,619,
		CDR 30			695
		D >> - MJ 2010			
		Entfallteil			

Bildtafel: 911-000

Modell: 987209 **Laufzeit: 2009>>2012**

Pos	Teilenummer	Benennung	Bemerkung	St	Modellangabe
	997 645 142 DX FTC	schwarz-matt/galvanosilber Rücknahme: 997.645.142.04			
(1)	997 645 142 05	Autoradio CDR 30 Entfallteil		1	PR:618,619, 695
	997 645 142 05 FTC	schwarz-matt/galvanosilber			
(1)	997 645 142 EX	Autoradio CDR 30 Entfallteil		1	PR:618,619, 695
	997 645 142 EX FTC	schwarz-matt/galvanosilber Rücknahme: 997.645.142.05			
(1)	997 645 142 06	Autoradio CDR 30		1	PR:618,619, 695
	997 645 142 06 FTC	schwarz-matt/galvanosilber			
(1)	997 645 142 FX	Autoradio CDR 30		1	PR:618,619, 695
	997 645 142 FX FTC	schwarz-matt/galvanosilber Rücknahme: 997.645.142.06			
(1)	997 645 144 04	Autoradio CDR 30 D >> - MJ 2010 Entfallteil		1	PR:618,619, 692,695
	997 645 144 04 FTC	schwarz-matt/galvanosilber			
(1)	997 645 144 DX	Autoradio CDR 30 D >> - MJ 2010 Entfallteil		1	PR:618,619, 692,695
	997 645 144 DX FTC	schwarz-matt/galvanosilber Rücknahme: 997.645.144.04			
(1)	997 645 144 05	Autoradio CDR 30		1	PR:618,619, 692,695
	997 645 144 05 FTC	schwarz-matt/galvanosilber			
(1)	997 645 144 EX	Autoradio CDR 30		1	PR:618,619, 692,695
	997 645 144 EX FTC	schwarz-matt/galvanosilber Rücknahme: 997.645.144.05			
(1)	997 645 146 04	Autoradio CDR 30 D >> - MJ 2010 Entfallteil		1	PR:692,695
	997 645 146 04 FTC	schwarz-matt/galvanosilber			
(1)	997 645 146 DX	Autoradio CDR 30 D >> - MJ 2010 Entfallteil		1	PR:692,695
	997 645 146 DX FTC	schwarz-matt/galvanosilber Rücknahme: 997.645.146.04			
(1)	997 645 146 05	Autoradio CDR 30		1	PR:692,695
	997 645 146 05 FTC	schwarz-matt/galvanosilber			
(1)	997 645 146 EX	Autoradio CDR 30		1	PR:692,695
	997 645 146 EX FTC	schwarz-matt/galvanosilber Rücknahme: 997.645.146.05			
(1)	997 645 920 00	Reparatursatz Taste		1	PR:695

Modell: 987209 **Laufzeit: 2009>>2012**

Pos	Teilenummer	Benennung	Bemerkung	St	Modellangabe
		Radioeinheit CDR 30			
-	997 642 125 00	Adapter -CAN-		1	PR:673
-	999 591 941 40	Spreizniet für Befestigung Adapter -CAN-		1	PR:673
-	997 642 271 50	DVD-Rom für Navigations- system für Software		1	PR:610
-		siehe Technische Information GR. 9 NR. 52/09 KD - NR. 9110			
-	997 642 271 51	DVD-Rom für Navigations- system für Software		1	PR:610
-		siehe Technische Information GR. 9 NR. 52/09 KD - NR. 9110			
-	997 642 271 52	DVD-Rom für Navigations- system für Software		1	PR:610
-	997 642 271 53	DVD-Rom für Navigations- system für Software		1	PR:610
-	997 642 271 54	DVD-Rom für Navigations- system für Software 7PP.919.193.BG		1	PR:610
-	997 642 271 55	DVD-Rom für Navigations- system für Software		1	PR:610
-	997 642 275 50	DVD-Rom für Navigations- system für Software		1	PR:611
-		siehe Technische Information GR. 9 NR. 52/09 KD - NR. 9110			
-	997 642 275 51	DVD-Rom für Navigations- system für Software		1	PR:611
-		siehe Technische Information GR. 9 NR. 52/09 KD - NR. 9110			
-	997 642 275 52	DVD-Rom für Navigations- system für Software		1	PR:611
-	997 642 275 53	DVD-Rom für Navigations- system für Software 7PP.919.193.AN		1	PR:611

Modell: 987209 **Laufzeit: 2009>>2012**

Pos	Teilenummer	Benennung	Bemerkung	St	Modellangabe
-	997 642 275 54	DVD-Rom für Navigations- system für Software		1	PR:611
-	997 642 275 55	DVD-Rom für Navigations- system für Software		1	PR:611
-	997 642 277 50	DVD-Rom für Navigations- system für Software		1	PR:612
-		siehe Technische Information GR. 9 NR. 52/09 KD - NR. 9110			
-	997 642 277 51	DVD-Rom für Navigations- system für Software		1	PR:612
-		siehe Technische Information GR. 9 NR. 52/09 KD - NR. 9110			
-	997 642 277 52	DVD-Rom für Navigations- system für Software		1	PR:612
-	997 642 277 53	DVD-Rom für Navigations- system für Software		1	PR:612
-	997 642 277 54	DVD-Rom für Navigations- system für Software		1	PR:612
-	997 642 277 55	DVD-Rom für Navigations- system für Software		1	PR:612
-	997 642 279 50	DVD-Rom für Navigations- system für Software		1	PR:613
-		siehe Technische Information GR. 9 NR. 52/09 KD - NR. 9110			
-	997 642 279 51	DVD-Rom für Navigations- system für Software		1	PR:613
-		siehe Technische Information GR. 9 NR. 52/09 KD - NR. 9110			
-	997 642 279 52	DVD-Rom für Navigations- system für Software		1	PR:613
-	997 642 279 53	DVD-Rom für Navigations- system für Software		1	PR:613
-	997 642 279 54	DVD-Rom für Navigations- system für		1	PR:613

Modell: 987209 Laufzeit: 2009>>2012

Pos	Teilenummer	Benennung	Bemerkung	St	Modellangabe
		Software			
-	997 642 279 55	DVD-Rom für Navigations- system für Software		1	PR:613
-	997 642 281 50	DVD-Rom für Navigations- system für Software		1	PR:614
-		siehe Technische Information GR. 9 NR. 52/09 KD - NR. 9110			
-	997 642 281 51	DVD-Rom für Navigations- system für Software		1	PR:614
-		siehe Technische Information GR. 9 NR. 52/09 KD - NR. 9110			
-	997 642 281 52	DVD-Rom für Navigations- system für Software		1	PR:614
-	997 642 281 53	DVD-Rom für Navigations- system für Software		1	PR:614
-	997 642 281 54	DVD-Rom für Navigations- system für Software		1	PR:614
-	997 642 281 55	DVD-Rom für Navigations- system für Software		1	PR:614
-	997 642 283 50	DVD-Rom für Navigations- system für Software		1	PR:616
-		siehe Technische Information GR. 9 NR. 52/09 KD - NR. 9110			
-	997 642 283 51	DVD-Rom für Navigations- system für Software		1	PR:616
-		siehe Technische Information GR. 9 NR. 52/09 KD - NR. 9110			
-	997 642 283 52	DVD-Rom für Navigations- system für Software		1	PR:616
-	997 642 283 53	DVD-Rom für Navigations- system für Software		1	PR:616
-	997 642 283 54	DVD-Rom für Navigations- system für Software		1	PR:616
-	997 642 283 55	DVD-Rom für Navigations- system		1	PR:616

Modell: 987209 Laufzeit: 2009>>2012

Pos	Teilenummer	Benennung	Bemerkung	St	Modellangabe
		für Software			
-	997 642 148 02	CD-Rom für elektronisches Fahrtenbuch D >> - MJ 2011		1	PR:641
-	7PP 919 855	CD-Rom für elektronisches Fahrtenbuch D - MJ 2012>>		1	PR:641
2	7PP 919 148	Empfangsteil Fernseher Entfallteil		1	PR:676
2	7PP 919 148 A	Empfangsteil Fernseher		1	PR:676
3	997 642 331 00	Halter Empfangsteil Fernseher		1	PR:676
(3)	997 642 337 00	Halter Navigationssystem		1	PR:673
4	987 645 442 01	Verstärker		1	PR:490
(4)	7PP 035 223 K	Verstärker Codierung beachten		1	PR:680
(4)	7PP 035 223 J	Verstärker D - MJ 2010>>		1	PR:675,680
5	999 507 766 02	Blechmutter M 6		2	PR:490,680
6	900 378 035 01	Sechskantschraube M 6 X 16		2	PR:490,680
7	999 084 638 01	Sechskantmutter M 6		1	PR:490,680
8	997 646 313 00	Mikrofon		1	PR:441,490, 618,619,666, 671
8	997 646 315 00	Mikrofon		1	PR:618,619, 666,671,680
8	997 646 317 00	Mikrofon		1	PR:680
8	997 646 319 00	Mikrofon		1	PR:618,619, 665,666,671
-	997 610 233 01	Kabelführung Mikrofon		1	
9	997 642 105 00	Antenne GPS		1	PR:672,673
10	999 073 210 00	Blechschraube 4,8 X 13		1	PR:672,673
11	999 507 441 01	Blechmutter 4,8		1	PR:672,673
12	997 612 030 75	Antennenverbindungsleitung Bedieneinheit		1	PR:672
(12)	997 612 073 25	Antennenverbindungsleitung Bedieneinheit		1	PR:673
13	987 647 105 00	Antennenverstärker		1	
-	997 612 052 75	Antennenverbindungsleitung Radioeinheit		1	PR:695
14	997 647 117 00	Antennenverstärker	links	1	PR:440
(14)	997 647 118 00	Antennenverstärker	rechts	1	PR:440
(14)	997 647 119 00	Antennenverstärker	links	1	PR:440,676
(14)	997 647 120 00	Antennenverstärker	rechts	1	PR:440,676
15	997 618 122 00	Steuergerät		1	PR:440
16	999 591 904 40	Befestigungselement		2	PR:440
17	997 612 069 25	Verbindungsleitung Antennenverstärker Steuergerät	Llkg links	1	PR:098,461
17	997 612 068 25	Verbindungsleitung	Llkg	1	PR:098,461,

Modell: 987209 Laufzeit: 2009>>2012

Pos	Teilenummer	Benennung	Bemerkung	St	Modellangabe
			links		695
		Antennenverstärker Steuergerät			
17	997 612 069 75	Verbindungsleitung	Rlkg	1	PR:099,461
			links		
		Antennenverstärker Steuergerät			
17	997 612 068 75	Verbindungsleitung	Rlkg	1	PR:099,461,
			links		695
		Antennenverstärker Steuergerät			
17	997 612 055 25	Verbindungsleitung	Llkg	1	PR:098,665,
			links		695
		Antennenverstärker Steuergerät			
17	997 612 056 25	Verbindungsleitung	Llkg	1	PR:098,665,
			rechts		695
		Antennenverstärker Steuergerät			
17	997 612 055 75	Verbindungsleitung	Rlkg	1	PR:099,665,
			links		695
		Antennenverstärker Steuergerät			
17	997 612 056 75	Verbindungsleitung	Rlkg	1	PR:099,665,
			rechts		695
		Antennenverstärker Steuergerät			
18	997 612 066 25	Verbindungsleitung		1	PR:461
		Antennenfuss Steuergerät			
(18)	997 612 067 01	Verbindungsleitung		1	PR:461
		Antennenfuss Stromversorgung			
19	997 612 057 25	Verbindungsleitung	Llkg	1	PR:098,665,
		Steuergerät Bedieneinheit			695
19	997 612 057 75	Verbindungsleitung	Rlkg	1	PR:099,665,
		Steuergerät Bedieneinheit			695
20	997 612 088 25	Verbindungsleitung	Llkg	1	PR:098,676
		Antennenverstärker Empfangsteil Fernseher			
20	997 612 088 75	Verbindungsleitung	Rlkg	1	PR:099,676
		Antennenverstärker Empfangsteil Fernseher			
(20)	997 612 074 25	Verbindungsleitung		1	PR:673
		Bedieneinheit Rechner Navigationssystem			
(20)	997 612 072 25	Verbindungsleitung		1	PR:673
		Rechner Navigationssystem - IR - Sensor			
27	997 647 221 00	Antennenfuss		1	PR:461
28	997 647 223 00	Antennenstab		1	PR:461
29	997 642 465 00	Adapter Multimedia-Schnittstelle		1	PR:665,870
	997 642 465 00 01C	satinschwarz			
(29)	997 642 463 00	Adapter Multimedia-Schnittstelle		1	PR:695,870

Bildtafel: 911-000

PORSCHE

Modell: 987209 **Laufzeit:** 2009>>2012

Pos	Teilenummer	Benennung	Bemerkung	St	Modellangabe
	997 642 463 00 01C	satinschwarz			
30	997 612 471 02	Anschlusskabel iPOD		1	PR:665,870
31	999 073 429 01	Blechschraube 4,2 X 25		3	PR:870
32	997 612 049 75	Verbindungsleitung Multimedia-Schnittstelle Bedieneinheit		1	PR:665,870

Bildtafel: 911-001

PORSCHE

Modell: 987209 **Laufzeit:** 2009>>2012

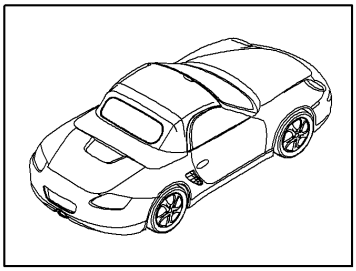

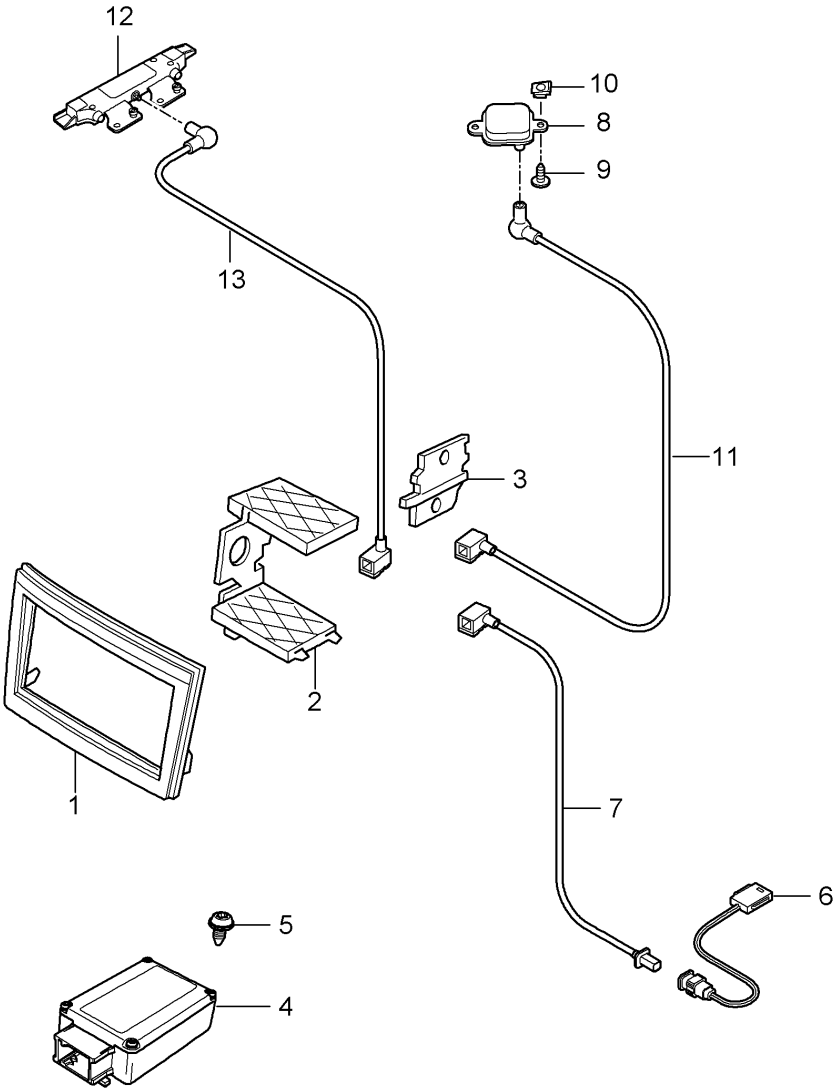

Bildtafel: 911-001

Modell: 987209 **Laufzeit: 2009>>2012**

Pos	Teilenummer	Benennung	Bemerkung	St	Modellangabe
		Vorbereitung Navigationssystem Japan			PR:675
1	997 642 913 00 997 642 913 00 A05	Frontrahmen schwarz-matt		1	PR:675
2	997 642 905 00	Halter		2	PR:675
3	997 642 907 00	Führungsschiene		2	PR:675
-	997 642 329 00 997 642 329 00 1E0	Halter schwarz Kartenleser Handschuhkasten		1	PR:675
-	999 073 240 01	Schraube M 4 X 10 für Halter Kartenleser Handschuhkasten		2	PR:675
4	997 642 915 01	Adapter - CAN - D - MJ 2009>> - MJ 2009 Entfallteil		1	PR:675
4	997 642 127 00	Adapter - CAN -		1	PR:675
5	999 591 941 40	Spreizniet		1	PR:675
6	997 646 309 00	Mikrofon		1	PR:675
-	997 610 233 01	Kabelführung Mikrofon		1	PR:675
7	997 612 075 75	Verbindungsleitung Mikrofon Bedieneinheit		1	PR:675
(7)	997 612 046 25	Verbindungsleitung Kartenleser Fernseher Bedieneinheit		1	PR:675
8	997 642 105 00	Antenne Navigationssystem		1	PR:675
9	999 073 210 00	Blechschraube 4,8 X 13		1	PR:675
10	999 507 441 01	Blechmutter 4,8		1	PR:675
11	997 612 079 75	Antennenverbindungsleitung Navigationssystem Bedieneinheit		1	PR:675
12	997 647 109 00	Antennenverstärker	links	1	PR:675
(12)	997 647 110 00	Antennenverstärker	rechts	1	PR:675
13	997 612 076 25	Verbindungsleitung Antennenverstärker Bedieneinheit Radioeinheit	links	1	PR:675
(13)	997 612 077 25	Verbindungsleitung Antennenverstärker Bedieneinheit Fernseher	links	1	PR:675
(13)	997 612 078 25	Verbindungsleitung Antennenverstärker Bedieneinheit Fernseher	Llkg rechts	1	PR:675,098
(13)	997 612 078 75	Verbindungsleitung Antennenverstärker Bedieneinheit Fernseher	Rlkg rechts	1	PR:675,099
(13)	997 612 047 25	Antennenverbindungsleitung - VICS BEACON -		1	PR:675

Bildtafel: 911-001

PORSCHE

Modell: 987209 **Laufzeit:** 2009>>2012

Pos	Teilenummer	Benennung	Bemerkung	St	Modellangabe
		Bedieneinheit			

Bildtafel: 911-005

PORSCHE

Modell: 987209 **Laufzeit:** 2009>>2012

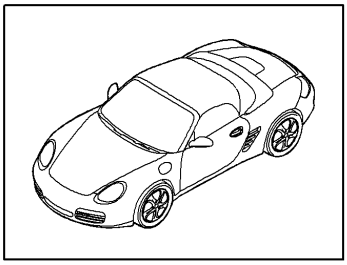

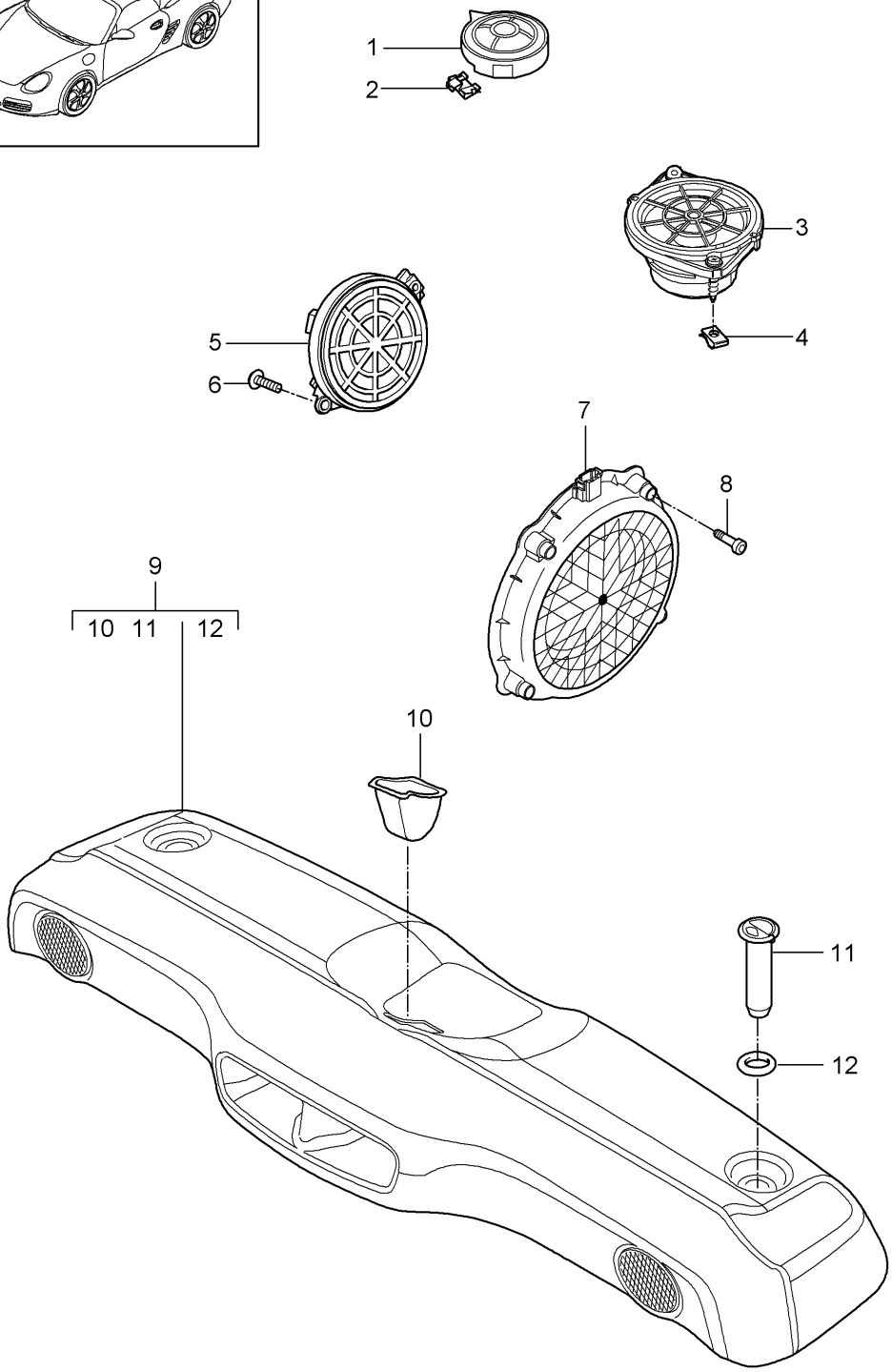

Bildtafel: 911-005

Modell: 987209 **Laufzeit: 2009>>2012**

Pos	Teilenummer	Benennung	Bemerkung	St	Modellangabe
		Lautsprecher			
1	997 645 021 00	Hochtonlautsprecher		2	PR:441,490
		Schalttafel			
(1)	997 645 025 00	Hochtonlautsprecher		2	PR:680
		Schalttafel			
2	999 591 303 01	U-Klammer		4	
3	997 645 033 00	Lautsprecher	mitte	1	PR:490
		Schalttafel			
(3)	997 645 035 00	Lautsprecher	mitte	1	PR:680
		Schalttafel			
4	999 507 971 01	Blechmutter		4	
		4,2			
5	997 645 543 00	Mitteltonlautsprecher		2	PR:490
		Tür			
(5)	997 645 545 00	Mitteltonlautsprecher		2	PR:680
		Tür			
6	999 919 164 09	Linsenschraube		4	
		5,0 X 12			
7	997 645 551 00	Tieftonlautsprecher		2	PR:441
(7)	997 645 553 00	Tieftonlautsprecher		2	PR:490
(7)	997 645 555 00	Tieftonlautsprecher		2	PR:680
8	900 067 012 03	Zylinderschraube		8	
		M 6 X 30			
9	987 645 564 01	Subwoofer		1	PR:680
	987 645 564 01 M10	terrakotta			
	987 645 564 01 R10	cocoa			
	987 645 564 01 D11	dunkelgrau/natur			
	987 645 564 01 T11	braun/natur			
9	987 645 564 01	Subwoofer		1	PR:680
		bis			
		Fahrgestellnummer			
		siehe Technische Information			
		GR.7 NR. 17/11			
		KD-NR. 70			
	987 645 564 01 A10	schwarz			
	987 645 564 01 B10	steingrau			
	987 645 564 01 T10	sandbeige			
	987 645 564 01 E10	seeblau			
	987 645 564 01 N10	carrerarot			
9	987 645 564 02	Subwoofer		1	PR:680
		ab			
		Fahrgestellnummer			
		siehe Technische Information			
		GR.7 NR. 17/11			
		KD-NR. 70			
	987 645 564 02 A10	schwarz			
	987 645 564 02 B10	steingrau			
	987 645 564 02 T10	sandbeige			
	987 645 564 02 E10	seeblau			
	987 645 564 02 N10	carrerarot			
10	987 551 427 00	Rosette		1	PR:680
	987 551 427 00 01C	satinschwarz			
11	986 551 429 00	Verschluss		2	PR:680
	986 551 429 00 01C	satinschwarz			
12	986 551 543 00	Druckscheibe		2	PR:680
	986 551 543 00 01C	satinschwarz			

Bildtafel: 911-010

PORSCHE

Modell: 987209 **Laufzeit:** 2009>>2012

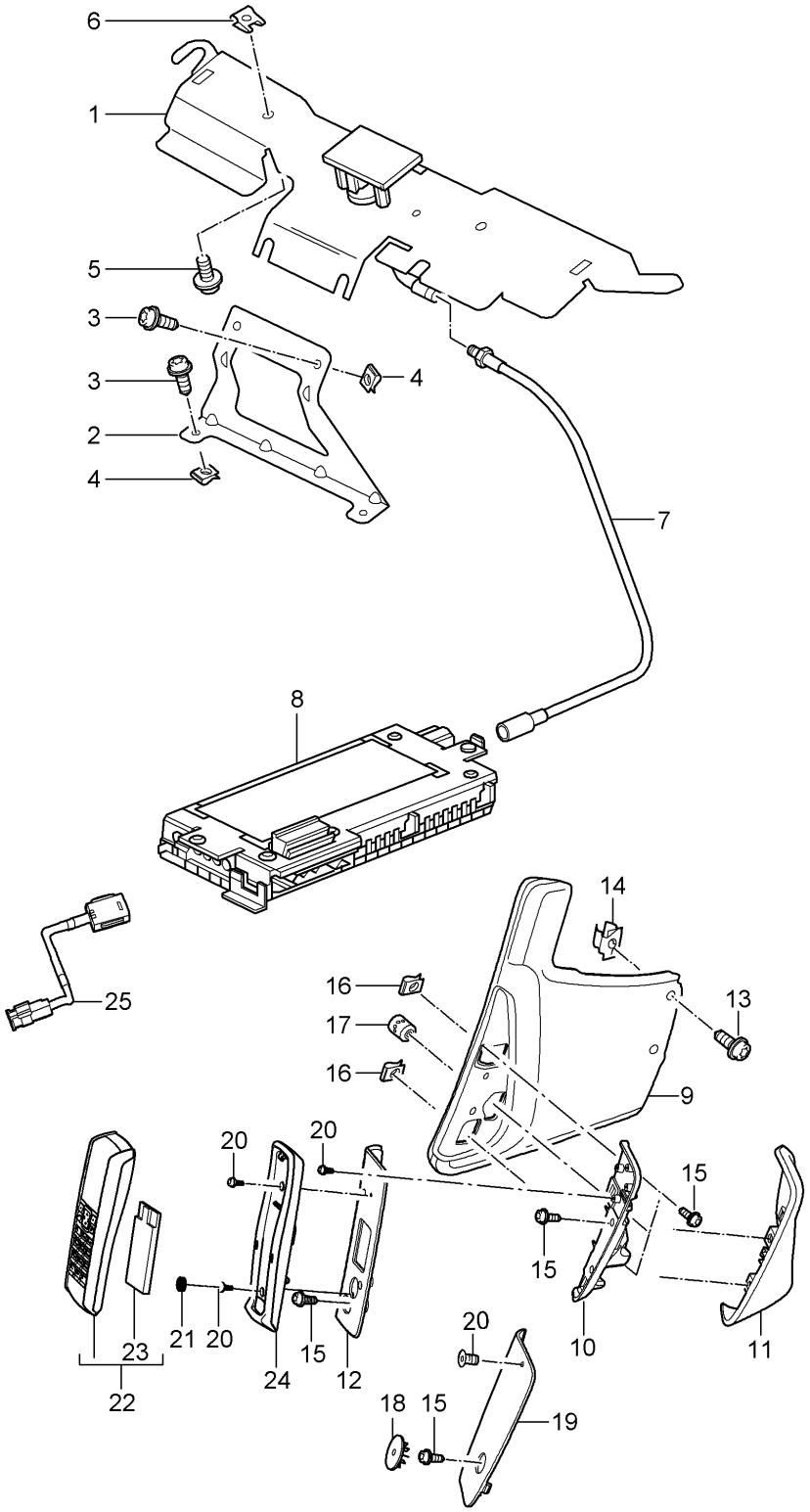

Bildtafel: 911-010

Modell: 987209 **Laufzeit: 2009>>2012**

Pos	Teilenummer	Benennung	Bemerkung	St	Modellangabe
		Telefon			
1	997 647 125 01	Telefon-Antenne	Llkg	1	PR:098
(1)	997 647 126 01	Telefon-Antenne	Rlkg	1	PR:099
2	997 647 127 00	Halter	Llkg	1	PR:098
(2)	997 647 128 00	Halter	Rlkg	1	PR:099
3	999 073 236 0A	Linsenschraube		4	
		M 6 X 10			
4	999 507 550 01	Blechmutter		4	
		M 6			
5	999 073 210 00	Blechschraube		2	
		4,8 X 13			
6	999 507 441 01	Blechmutter		2	
		4,8			
7	997 612 065 75	Verbindungsleitung		1	PR:666
(7)	997 612 061 25	Antennenverbindungsleitung		1	PR:618,619
8	997 646 218 01	Steuergerät für Telefon		1	PR:666
8	7PP 035 730 B	Steuergerät für Telefon		1	PR:666,IY2
9	997 553 118 07	Lederblende	Llkg	1	PR:098
			seitlich		
	997 553 118 07 FSA	schwarz/grau			
	997 553 118 07 FSB	steingrau/steingrau			
	997 553 118 07 FSC	sandbeige/sandbeige			
	997 553 118 07 FSD	seeblau/grau			
	997 553 118 07 FSF	terrakotta/terrakotta			
	997 553 118 07 FSG	cocoa/cocoa			
	997 553 118 07 FSH	dunkelgraunatur/grau			
	997 553 118 07 FSJ	braun natur/braun natur			
	997 553 118 07 FSP	carrerarot/carrerarot			
(9)	997 553 117 07	Lederblende	Rlkg	1	PR:099
			seitlich		
	997 553 117 07 FSA	schwarz/grau			
	997 553 117 07 FSB	steingrau/steingrau			
	997 553 117 07 FSC	sandbeige/sandbeige			
	997 553 117 07 FSD	seeblau/grau			
	997 553 117 07 FSF	terrakotta/terrakotta			
	997 553 117 07 FSG	cocoa/cocoa			
	997 553 117 07 FSH	dunkelgraunatur/grau			
	997 553 117 07 FSJ	braun natur/braun natur			
	997 553 117 07 FSP	carrerarot/carrerarot			
10	997 553 520 00	Adapter	Llkg	1	PR:098,618
(10)	997 553 516 00	Adapter	Llkg	1	PR:098,669
(10)	997 553 519 00	Adapter	Rlkg	1	PR:099,618
(10)	997 553 515 00	Adapter	Rlkg	1	PR:099,669
11	997 553 418 01	Blende	Llkg	1	PR:098,618
	997 553 418 01 A11	schwarz			
	997 553 418 01 5X6	steingrau			
	997 553 418 01 8G2	sandbeige			
	997 553 418 01 3S9	seeblau			
	997 553 418 01 9S5	terrakotta			
	997 553 418 01 9V6	cocoa			
	997 553 418 01 D12	dunkelgrau/natur			
	997 553 418 01 T12	braun/natur			
	997 553 418 01 N12	carrerarot			
(11)	997 553 416 00	Blende	Llkg	1	PR:098,669
	997 553 416 00 A11	schwarz			
	997 553 416 00 5X6	steingrau			
	997 553 416 00 8G2	sandbeige			
	997 553 416 00 3S9	seeblau			
	997 553 416 00 9S5	terrakotta			
	997 553 416 00 9V6	cocoa			
	997 553 416 00 D12	dunkelgrau/natur			
	997 553 416 00 T12	braun/natur			
	997 553 416 00 N12	carrerarot			

Bildtafel: 911-010

Modell: 987209 **Laufzeit: 2009>>2012**

Pos	Teilenummer	Benennung	Bemerkung	St	Modellangabe
(11)	997 553 417 01	Blende	Rlkg	1	PR:099,618
	997 553 417 01 A11	schwarz			
	997 553 417 01 5X6	steingrau			
	997 553 417 01 8G2	sandbeige			
	997 553 417 01 3S9	seeblau			
	997 553 417 01 9S5	terrakotta			
	997 553 417 01 9V6	cocoa			
	997 553 417 01 D12	dunkelgrau/natur			
	997 553 417 01 T12	braun/natur			
	997 553 417 01 N12	carrerarot			
(11)	997 553 415 00	Blende	Rlkg	1	PR:099,669
	997 553 415 00 A11	schwarz			
	997 553 415 00 5X6	steingrau			
	997 553 415 00 8G2	sandbeige			
	997 553 415 00 3S9	seeblau			
	997 553 415 00 9S5	terrakotta			
	997 553 415 00 9V6	cocoa			
	997 553 415 00 D12	dunkelgrau/natur			
	997 553 415 00 T12	braun/natur			
	997 553 415 00 N12	carrerarot			
12	997 553 524 00	Trägerplatte	Llkg	1	PR:098,669
	997 553 524 00 01C	satinschwarz			
(12)	997 553 523 00	Trägerplatte	Rlkg	1	PR:099,669
	997 553 523 00 01C	satinschwarz			
13	999 073 226 09	Blechschraube 4,2 X 16		2	
14	999 591 508 01	Käfigmutter 4,2		2	
15	999 073 155 09	Blechschraube 4,2 X 13		7	
16	999 507 028 01	Blechmutter 4,2		2	
17	999 507 645 02	Gewindestück 4,2		1	
18	997 553 751 00	Abdeckkappe		1	PR:618
	997 553 751 00 01C	satinschwarz			
19	997 553 522 01	Trägerplatte	Llkg	1	PR:098,618
	997 553 522 01 01C	satinschwarz			
(19)	997 553 521 01	Trägerplatte	Rlkg	1	PR:099,618
	997 553 521 01 01C	satinschwarz			
20	999 919 230 00	Senkschraube 3 X 10		4	
21	997 646 311 00	Stopfen		2	PR:669
22	7PP 035 725	Telefonbedienteil/-hörer		1	PR:669
23	997 646 216 00	Batterie Entfallteil		1	PR:669
23	997 646 916 00	Batterie		1	PR:669
24	997 646 214 00	Aufnahme für Telefonbedien- teil/-hörer Entfallteil		1	PR:669
	997 646 214 00 A05	schwarz			
24	955 646 214 00	Aufnahme für Telefonbedien- teil/-hörer		1	PR:669
(25)	997 646 313 00	Mikrofon		1	PR:490,618, 619,666,671
(25)	997 646 315 00	Mikrofon		1	PR:618,619, 666,671,680
(25)	997 646 319 00	Mikrofon		1	PR:618,619, 665,666
-	997 610 233 01	Kabelführung Mikrofon		1	